REVISIONS		
LTR	DESCRIPTION	DATE
J	ECO-09-003540	02/13/2009

NOTES

1. ALL DIMENSIONS ARE IN INCHES [MILLIMETERS]
2. DIMENSIONS APPEARING IN TABLE ARE AS FOLLOWS:
   - a – AS SUPPLIED
   - b – AFTER UNRESTRICTED RECOVERY
3. COATING (ADHESIVE): IS OPTIONAL AS SUPPLIED DIMENSIONS APPEARING IN TABLE ARE FOR UNCOATED PARTS. WHEN COATING IS ADDED, ENTRY DIAMETER WILL BE REDUCED BY .06 MAX.
4. ORDERING INFORMATION

302A8XX –XX –XX /XX

BASE PART NUMBER

MATERIAL DASH NUMBER
- –3 POLYOLEFIN, SEMI RIGID (RT-301)
- –4 POLYOLEFIN, FLEXIBLE (RT-1304)
- –25 ELASTOMER, FLUID RESISTANT (RT-1325)

MODIFICATION NUMBER

ADHESIVE SLASH NUMBER
SEE COMPATIBILITY CHART BELOW

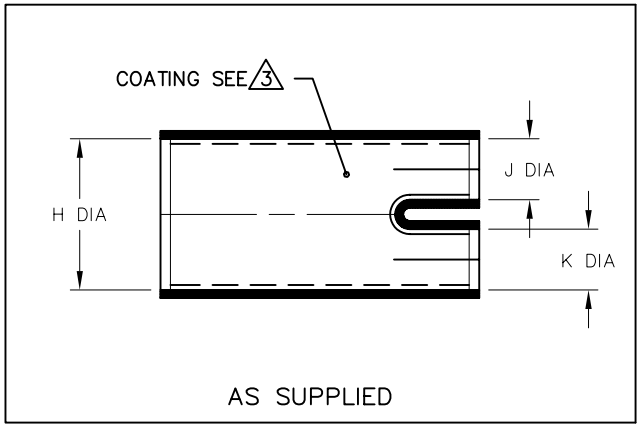

AS SUPPLIED

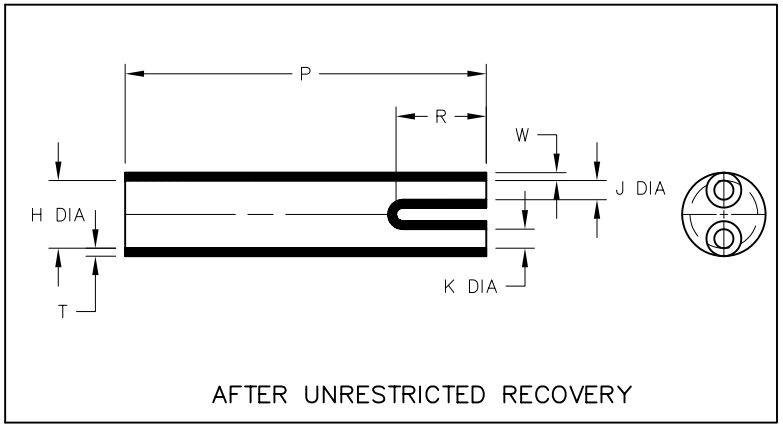

AFTER UNRESTRICTED RECOVERY

TABLE OF DIMENSIONS

PART DESCRIPTION	H MIN a	H MAX b	J & K MIN a	J & K MAX b	P ±10% b	R ±10% b	T ±20% b	W ±20% b
302A812	.80 [20,3]	.37 [9,4]	.33 [8,4]	.11 [2,8]	3.00 [76,2]	.77 [19,6]	.16 [4,1]	.09 [2,3]
302A823	1.20 [30,1]	.60 [15,2]	.50 [12,7]	.17 [4,3]	3.89 [97,8]	1.11 [28,2]	.14 [3,6]	.08 [2,0]
302A834	1.90 [48,3]	.90 [22,9]	.75 [19,1]	.30 [7,62]	4.67 [118,5]	1.33 [33,9]	.19 [4,8]	.15 [3,8]
302A845	3.00 [76,2]	.90 [22,9]	1.45 [36,8]	.30 [7,62]	4.67 [118,5]	1.33 [33,9]	.19 [4,8]	.16 [4,1]

If this document is printed it becomes uncontrolled. Check for the latest revision

CUSTOMER DRAWING

COMPATIBILITY CHART

MATERIAL DASH NO.	ADHESIVE (COATING) SLASH NO.	ADHESIVE (COATING) S NO.
–3	/42; /86; /180	S-1017; S-1048; S1030
–4	/42; /86;	S-1017; S-1048;
–25	/86;	S-1048;

UNLESS OTHERWISE SPECIFIED DIMENSIONS ARE INCHES. METRIC DIMENSIONS ARE IN BRACKETS.

DECIMAL TOLERANCES

.XXX ±	0.005	[0.13	mm]
.XX ±	0.01	[0.25	mm]
.X ±	0.1	[0.50	mm]

ANGLE TOLERANCE
.X ± 1 DEG.

TYCO ELECTRONICS RESERVES THE RIGHT TO AMEND THIS DRAWING AT ANY TIME. USERS SHOULD EVALUATE THE SUITABILITY OF THE PRODUCT FOR THEIR APPLICATION.

DRAWN YUNGUYEN
APPROVED JKUSTER
RPN
THIRD ANGLE PROJECTION

Tyco Electronics
Raychem Molded Parts
305 Constitution Dr
Menlo Park, CA 94025

TITLE
TRANSITION, 3 ENTRY

SIZE B | CODE IDENT. NO. 06090 | DWG. NO. 302A812thru845

DO NOT SCALE THIS DRAWING | SHEET 1 OF 1

© 2000-2009 Tyco Electronics Corporation. All rights reserved.

OCEAN CHIPS
Океан Электроники
Поставка электронных компонентов

Компания «Океан Электроники» предлагает заключение долгосрочных отношений при поставках импортных электронных компонентов на взаимовыгодных условиях!

Наши преимущества:

- Поставка оригинальных импортных электронных компонентов напрямую с производств Америки, Европы и Азии, а так же с крупнейших складов мира;
- Широкая линейка поставок активных и пассивных импортных электронных компонентов (более 30 млн. наименований);
- Поставка сложных, дефицитных, либо снятых с производства позиций;
- Оперативные сроки поставки под заказ (от 5 рабочих дней);
- Экспресс доставка в любую точку России;
- Помощь Конструкторского Отдела и консультации квалифицированных инженеров;
- Техническая поддержка проекта, помощь в подборе аналогов, поставка прототипов;
- Поставка электронных компонентов под контролем ВП;
- Система менеджмента качества сертифицирована по Международному стандарту ISO 9001;
- При необходимости вся продукция военного и аэрокосмического назначения проходит испытания и сертификацию в лаборатории (по согласованию с заказчиком);
- Поставка специализированных компонентов военного и аэрокосмического уровня качества (Xilinx, Altera, Analog Devices, Intersil, Interpoint, Microsemi, Actel, Aeroflex, Peregrine, VPT, Syfer, Eurofarad, Texas Instruments, MS Kennedy, Miteq, Cobham, E2V, MA-COM, Hittite, Mini-Circuits, General Dynamics и др.);

Компания «Океан Электроники» является официальным дистрибьютором и эксклюзивным представителем в России одного из крупнейших производителей разъемов военного и аэрокосмического назначения **«JONHON»**, а так же официальным дистрибьютором и эксклюзивным представителем в России производителя высокотехнологичных и надежных решений для передачи СВЧ сигналов **«FORSTAR»**.

AVIC JONHON

«JONHON» (основан в 1970 г.)

Разъемы специального, военного и аэрокосмического назначения:

(Применяются в военной, авиационной, аэрокосмической, морской, железнодорожной, горно- и нефтедобывающей отраслях промышленности)

«FORSTAR» (основан в 1998 г.)

ВЧ соединители, коаксиальные кабели, кабельные сборки и микроволновые компоненты:

(Применяются в телекоммуникациях гражданского и специального назначения, в средствах связи, РЛС, а так же военной, авиационной и аэрокосмической отраслях промышленности).

FORSTAR®

Телефон: 8 (812) 309-75-97 (многоканальный)
Факс: 8 (812) 320-03-32
Электронная почта: ocean@oceanchips.ru
Web: http://oceanchips.ru/
Адрес: 198099, г. Санкт-Петербург, ул. Калинина, д. 2, корп. 4, лит. А