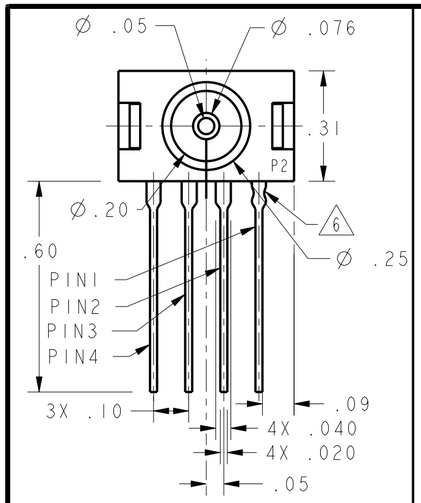

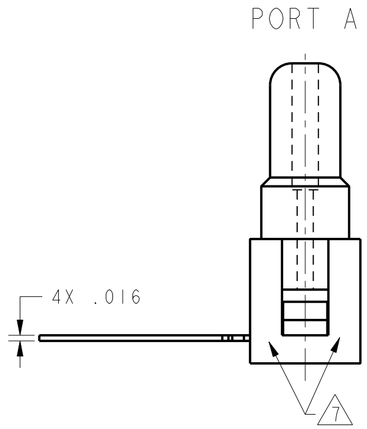

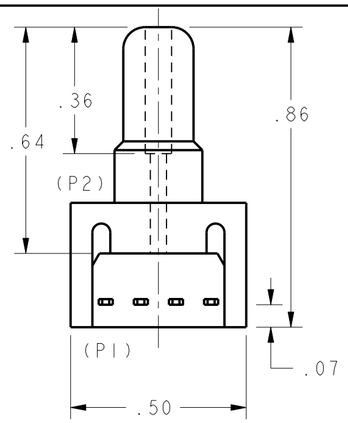

24PC SERIES CHART 7

GENERAL OPERATING CHARACTERISTICS
(ELECTRICAL PERFORMANCE AT 10.00 ±0.01 VDC EXCITATION, 25°C)

PARAMETERS	PRESSURE RANGES (PSI)	MIN	TYP	MAX	UNITS
NULL OFFSET	ALL	-30	0	+30	mV
NULL SHIFT 2 0° TO 25°C OR 25° TO 50°C			±1.0		
SPAN 1					
P2 > P1	0 TO 15 G	-165	-225	-285	
SENSITIVITY SHIFT 2 0° TO 25°C OR 25° TO 50°C	ALL				%SPAN
P2 > P1 AT 10 VDC AT 2 mA			±5.0		
LINEARITY (BFSL) P2 > P1	ALL		.2	1.0	
P1 > P2					
REPEATABILITY & HYSTERESIS	ALL		±.5		
STABILITY OVER 1 YEAR					
EXCITATION VOLTAGE			±1.5		
INPUT RESISTANCE			5.0K		OHMS
(P1 > P2) (P2 > P1) OVERPRESSURE AT 25°C	0 TO 15 G			45	
TEMPERATURE STORAGE	ALL	-55° TO +100°C (-67°F TO +212°F)			
OPERATE		-40° TO +85°C (-40°F TO +185°F)			

24PC_F_3G

- STYLE (G) GAGE
- TERMINATION (3) 1 X 4 (.60 IN.)
- PORT (A) STRAIGHT
- SEAL (F) FLUOROSILICONE
- PRESSURE (C) 15 PSI 8

CATALOG LISTING	LASER BRAND
24PCCFA3G	4CF3G

METRIC	INCHES
0,41	.016
0,51	.020
1,02	.040
1,3	.05
1,8	.07
1,93	.076
2,0	.08
2,3	.09
2,5	.10
5,1	.20
6,4	.25
7,9	.31
8,9	.35
9,14	.36
12,7	.50
15,3	.60
16,26	.64
20,3	.80
21,59	.85
21,8	.86

CIRCUIT DIAGRAM

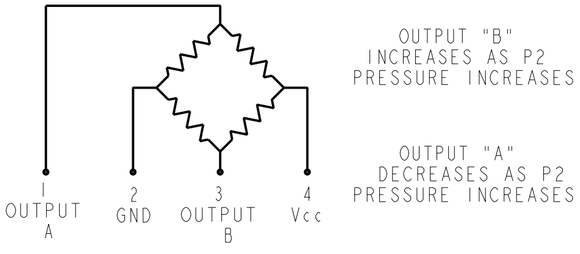

NOTES
1. SPAN IS THE ALGEBRAIC DIFFERENCE BETWEEN END POINTS (OUTPUT AT MINIMUM AND MAXIMUM PRESSURE)
2. TEMPERATURE ERROR IS CALCULATED WITH RESPECT TO 25° AND EXPRESSES THE DEVIATION THAT COULD OCCUR AS TEMPERATURE IS RAISED OR LOWERED TO LIMITS INDICATED
3 - INPUT MEDIA LIMITED ONLY TO THOSE MATERIALS THAT WILL NOT ATTACK POLYESTER, SILICON, BUNA-N OR FLUROSILICONE
4 - TERMINALS ARE PLATED FOR SOLDERING
5 - LIMIT SOLDERING TO 315° FOR 10 SECONDS MAX
6. PIN 4 IS IDENTIFIED BY NOTCH IN LEAD
7. CATALOG LISTING AND DATE CODE HERE. ALTERNATE FORMAT OF CATALOG LISTING BRAND IS THE ENTIRE CATALOG LISTING
8. DIE ROTATED 90°

THIS DRAWING COVERS A PROPRIETARY ITEM AND IS THE PROPERTY OF MICRO SWITCH. A DIVISION OF HONEYWELL. THIS DRAWING IS NOT TO BE COPIED OR USED WITHOUT THE APPROVAL OF MICRO SWITCH.

MICRO SWITCH a Honeywell Division
FED. MFG. CODE 91929

BRIDGE PRESSURE SENSOR

CATALOG LISTING
24PC SERIES CHART 7

ANSI Y14.5M-1982 APPLIES

THIRD ANGLE PROJECTION

SCALE 3 : 1

DO NOT SCALE PRINT

UNLESS OTHERWISE SPECIFIED TOLERANCES ARE

ONE PLACE	(.0)	±.030
TWO PLACES	(.00)	±.015
THREE PLACES	(.000)	±.005
ANGLES		±

WEIGHT 2 OZ

24PC SERIES CHART 7 | PAGE 1 OF 1 | RELEASE NO. CO-73408 | REPLACES
DRAWING NUMBER | ISSUE 12
REVISIONS
A 203940 TSM 14 SEP 01
B 0013886 CMH 28JUN05
CHECK | 28JUN05 | AK | CHECK | LIFEBOO | SAV | CHECK | LIFEBOO | TSM
PTC/CAD 2D

OCEAN CHIPS
Океан Электроники
Поставка электронных компонентов

Компания «Океан Электроники» предлагает заключение долгосрочных отношений при поставках импортных электронных компонентов на взаимовыгодных условиях!

Наши преимущества:

- Поставка оригинальных импортных электронных компонентов напрямую с производств Америки, Европы и Азии, а так же с крупнейших складов мира;
- Широкая линейка поставок активных и пассивных импортных электронных компонентов (более 30 млн. наименований);
- Поставка сложных, дефицитных, либо снятых с производства позиций;
- Оперативные сроки поставки под заказ (от 5 рабочих дней);
- Экспресс доставка в любую точку России;
- Помощь Конструкторского Отдела и консультации квалифицированных инженеров;
- Техническая поддержка проекта, помощь в подборе аналогов, поставка прототипов;
- Поставка электронных компонентов под контролем ВП;
- Система менеджмента качества сертифицирована по Международному стандарту ISO 9001;
- При необходимости вся продукция военного и аэрокосмического назначения проходит испытания и сертификацию в лаборатории (по согласованию с заказчиком);
- Поставка специализированных компонентов военного и аэрокосмического уровня качества (Xilinx, Altera, Analog Devices, Intersil, Interpoint, Microsemi, Actel, Aeroflex, Peregrine, VPT, Syfer, Eurofarad, Texas Instruments, MS Kennedy, Miteq, Cobham, E2V, MA-COM, Hittite, Mini-Circuits, General Dynamics и др.);

Компания «Океан Электроники» является официальным дистрибьютором и эксклюзивным представителем в России одного из крупнейших производителей разъемов военного и аэрокосмического назначения **«JONHON»**, а так же официальным дистрибьютором и эксклюзивным представителем в России производителя высокотехнологичных и надежных решений для передачи СВЧ сигналов **«FORSTAR»**.

AVIC JONHON

«JONHON» (основан в 1970 г.)

Разъемы специального, военного и аэрокосмического назначения:

(Применяются в военной, авиационной, аэрокосмической, морской, железнодорожной, горно- и нефтедобывающей отраслях промышленности)

«FORSTAR» (основан в 1998 г.)

ВЧ соединители, коаксиальные кабели, кабельные сборки и микроволновые компоненты:

(Применяются в телекоммуникациях гражданского и специального назначения, в средствах связи, РЛС, а так же военной, авиационной и аэрокосмической отраслях промышленности).

FORSTAR®

Телефон: 8 (812) 309-75-97 (многоканальный)
Факс: 8 (812) 320-03-32
Электронная почта: ocean@oceanchips.ru
Web: http://oceanchips.ru/
Адрес: 198099, г. Санкт-Петербург, ул. Калинина, д. 2, корп. 4, лит. А