THIS DRAWING IS UNPUBLISHED. RELEASED FOR PUBLICATION -,- .
© COPYRIGHT - By - ALL RIGHTS RESERVED.

REVISIONS					
P	LTR	DESCRIPTION	DATE	DWN	APVD
	AC	REVISED PER ECO-17-002617	27FEB2017	SY	SY

1. GOLD PLATE .00076[.000030] MIN. THICK OVER NICKEL UNDERPLATE PER QQ-N-290
2. NICKEL PL .00127[.000050] MIN THK PER QQ-N-290
3. SOLDER PL .00254[.000100] MIN THK
4. STAMPED P/N & DATE CODE
5. OPTIONAL: KEYING PLUG FOR INTERCONTACT KEYING IS 118982-1
6. OPTIONAL: CARD GUIDE (BASE NO 117169)
7. ALL PARTS ASSEMBLED IN MEXICO MUST BE STAMPED "ASSY IN MEXICO". THE WORD "MEXICO" CAN BE SUBSTITUTED ONLY WHERE PART SIZE PROHIBITS STAMPING "ASSY IN MEXICO", INK PER 115-9009, APPROX WHERE SHOWN, SIDE OPTIONAL
8. ACTION PIN REQUIRES 2.13[.084] MIN THK PC BOARD

REQUIRED HOLE DIAMETER TOLERANCES FOR COMPLIANT SECTION							
REQ'D DRILL SIZE	HOLE DIA ±.03[.001]	PLATING THICKNESS		HOLE DIAMETER		COPPER HARDNESS (KNOOP)	PAD DIA MIN
		COPPER	TIN/LEAD	AFTER PLATING	AFTER REFLOW		
1.15mm	1.15 [.0453]	0.03-0.08 [.001-.003]	0.008 MIN [.0003] MIN	0.94-1.09 [.037-.043]	0.914-1.09 [.0036-.043]	150 MAX	1.57 [.062]
1.15mm	1.15 [.0453]	NOT PLATED THRU					1.65 [.065]

9. MATERIAL: HOUSING- VALOX 420 SEO, COLOR - BLACK, CONTACT- PHOSPHOR BRONZE
10. SOLDER PL .00254[.000100] MIN. THK. MATTE TIN PLATE
11. OBSOLETE PARTS: OBSOLETE CIS STREAMLINING PER D.RENAUD/D.SINISI

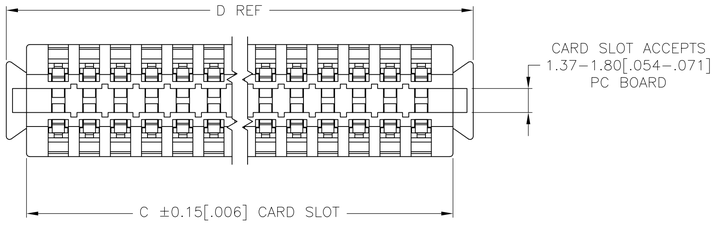

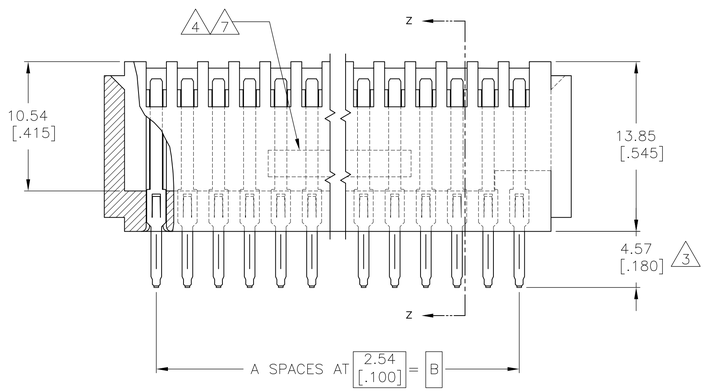

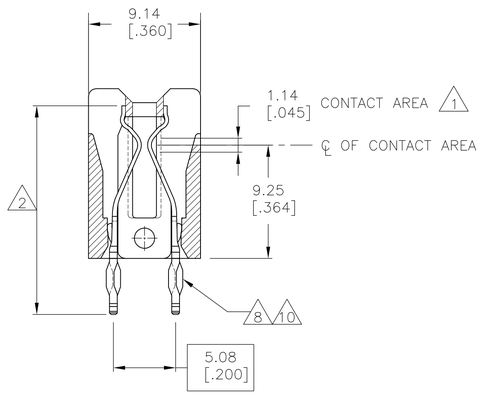

SECTION Z-Z

	D	C	B	A	POSN	PART NUMBER
	158.34 [6.234]	155.04 [6.104]	149.86 [5.900]	59	60	10 9-119738-6
11	145.64 [5.734]	142.34 [5.604]	137.16 [5.400]	54	55	10 ~~9-119738-1~~
	132.94 [5.234]	129.64 [5.104]	124.46 [4.900]	49	50	10 ~~8-119738-6~~
OBSOLETE	107.54 [4.234]	104.24 [4.104]	99.06 [3.900]	39	40	10 ~~7-119738-6~~
OBSOLETE	~~97.38 [3.834]~~	~~94.08 [3.704]~~	~~88.90 [3.500]~~	~~35~~	~~36~~	10 ~~7-119738-2~~
11	87.22 [3.434]	83.92 [3.304]	78.74 [3.100]	31	32	10 ~~6-119738-8~~
OBSOLETE	84.68 [3.334]	81.38 [3.204]	76.20 [3.000]	30	31	10 ~~6-119738-7~~
	82.14 [3.234]	78.84 [3.104]	73.66 [2.900]	29	30	10 6-119738-6
	77.06 [3.034]	73.76 [2.904]	68.58 [2.700]	27	28	10 ~~6-119738-4~~
11	69.44 [2.734]	66.14 [2.604]	60.96 [2.400]	24	25	10 ~~6-119738-1~~
OBSOLETE	66.90 [2.634]	63.60 [2.504]	58.42 [2.300]	23	24	10 ~~6-119738-0~~
	61.82 [2.434]	58.52 [2.304]	53.34 [2.100]	21	22	10 ~~5-119738-8~~
	56-74 [2.234]	53.44 [2.104]	48.26 [1.900]	19	20	10 5-119738-6
	51.66 [2.034]	48.36 [1.904]	43.18 [1.700]	17	18	10 5-119738-4
	44.04 [1.734]	40.74 [1.604]	35.56 [1.400]	14	15	10 5-119738-1
OBSOLETE	~~158.34 [6.234]~~	~~155.04 [6.104]~~	~~149.86 [5.900]~~	~~59~~	~~60~~	~~4-119738-6~~
						4-119738-5
						4-119738-4
						4-119738-3
						4-119738-2
11 OBSOLETE	145.64 [5.734]	142.34 [5.604]	137.16 [5.400]	54	55	~~4-119738-1~~
						4-119738-0
						3-119738-9
						3-119738-8
						3-119738-7
OBSOLETE	~~132.94 [5.234]~~	~~129.64 [5.104]~~	~~124.46 [4.900]~~	~~49~~	~~50~~	~~3-119738-6~~
						3-119738-5
OBSOLETE	~~127.86 [5.034]~~	~~124.56 [4.904]~~	~~119.38 [4.700]~~	~~47~~	~~48~~	3-119738-4
						3-119738-3
						3-119738-2
						3-119738-0
						3-119738-0
SUPERSEDED	~~115.16 [4.534]~~	~~111.86 [4.404]~~	~~106.68 [4.200]~~	~~42~~	~~43~~	~~2-119738-9~~
						2-119738-8
						2-119738-7
	107.54 [4.234]	104.24 [4.104]	99.06 [3.900]	39	40	2-119738-6
						2-119738-5
						2-119738-4
SUPERSEDED	~~99.92 [3.934]~~	~~96.62 [3.804]~~	~~91.44 [3.600]~~	~~36~~	~~37~~	~~2-119738-3~~
	97.38 [3.834]	94.08 [3.704]	88.90 [3.500]	35	36	2-119738-2
OBSOLETE	~~94.84 [3.734]~~	~~91.54 [3.604]~~	~~86.36 [3.400]~~	~~34~~	~~35~~	2-119738-1
						2-119738-0
						1-119738-9
OBSOLETE	87.22 [3.434]	83.92 [3.304]	78.74 [3.100]	31	32	~~1-119738-8~~
11 OBSOLETE	84.68 [3.334]	81.38 [3.204]	76.20 [3.000]	30	31	~~1-119738-7~~
OBSOLETE	~~82.14 [3.234]~~	~~78.84 [3.104]~~	~~73.66 [2.900]~~	~~29~~	~~30~~	~~1-119738-6~~
						1-119738-5
11 OBSOLETE	77.06 [3.034]	73.76 [2.904]	68.58 [2.700]	27	28	~~1-119738-4~~
						1-119738-3
						1-119738-2
	69.44 [2.734]	66.14 [2.604]	60.96 [2.400]	24	25	1-119738-1
11 OBSOLETE	66.90 [2.634]	63.60 [2.504]	58.42 [2.300]	23	24	~~1-119738-0~~
						119738-9
	61.82 [2.434]	58.52 [2.304]	53.34 [2.100]	21	22	119738-8
						119738-7
OBSOLETE	~~56-74 [2.234]~~	~~53.44 [2.104]~~	~~48.26 [1.900]~~	~~19~~	~~20~~	~~119738-6~~
						119738-5
OBSOLETE	~~51.66 [2.034]~~	~~48.36 [1.904]~~	~~43.18 [1.700]~~	~~17~~	~~18~~	~~119738-4~~
						119738-3
						119738-2
OBSOLETE	~~44.04 [1.734]~~	~~40.74 [1.604]~~	~~35.56 [1.400]~~	~~14~~	~~15~~	~~119738-1~~

THIS DRAWING IS A CONTROLLED DOCUMENT.

DIMENSIONS: mm [INCHES]

TOLERANCES UNLESS OTHERWISE SPECIFIED:
0 PLC ± -
1 PLC ± -
2 PLC ± -
3 PLC ± 0.25 [.010]
4 PLC ± -
ANGLES ± -

MATERIAL 9
FINISH 1 2 3

DWN R. BROWN 29NOV00
CHK M. MILLER 29NOV00
APVD M. MILLER 29NOV00
PRODUCT SPEC —
APPLICATION SPEC —
WEIGHT 0.000000
CUSTOMER DRAWING

TE Connectivity

NAME CONNECTOR, AMP PACE .100 X .200
—
—

SIZE	CAGE CODE	DRAWING NO	RESTRICTED TO
A1	00779	C-119738	—

SCALE 4:1 SHEET 1 OF 1 REV AC

OCEAN CHIPS
Океан Электроники
Поставка электронных компонентов

Компания «Океан Электроники» предлагает заключение долгосрочных отношений при поставках импортных электронных компонентов на взаимовыгодных условиях!

Наши преимущества:

- Поставка оригинальных импортных электронных компонентов напрямую с производств Америки, Европы и Азии, а так же с крупнейших складов мира;
- Широкая линейка поставок активных и пассивных импортных электронных компонентов (более 30 млн. наименований);
- Поставка сложных, дефицитных, либо снятых с производства позиций;
- Оперативные сроки поставки под заказ (от 5 рабочих дней);
- Экспресс доставка в любую точку России;
- Помощь Конструкторского Отдела и консультации квалифицированных инженеров;
- Техническая поддержка проекта, помощь в подборе аналогов, поставка прототипов;
- Поставка электронных компонентов под контролем ВП;
- Система менеджмента качества сертифицирована по Международному стандарту ISO 9001;
- При необходимости вся продукция военного и аэрокосмического назначения проходит испытания и сертификацию в лаборатории (по согласованию с заказчиком);
- Поставка специализированных компонентов военного и аэрокосмического уровня качества (Xilinx, Altera, Analog Devices, Intersil, Interpoint, Microsemi, Actel, Aeroflex, Peregrine, VPT, Syfer, Eurofarad, Texas Instruments, MS Kennedy, Miteq, Cobham, E2V, MA-COM, Hittite, Mini-Circuits, General Dynamics и др.);

Компания «Океан Электроники» является официальным дистрибьютором и эксклюзивным представителем в России одного из крупнейших производителей разъемов военного и аэрокосмического назначения **«JONHON»**, а так же официальным дистрибьютором и эксклюзивным представителем в России производителя высокотехнологичных и надежных решений для передачи СВЧ сигналов **«FORSTAR»**.

AVIC JONHON

«JONHON» (основан в 1970 г.)

Разъемы специального, военного и аэрокосмического назначения:

(Применяются в военной, авиационной, аэрокосмической, морской, железнодорожной, горно- и нефтедобывающей отраслях промышленности)

«FORSTAR» (основан в 1998 г.)

ВЧ соединители, коаксиальные кабели, кабельные сборки и микроволновые компоненты:

(Применяются в телекоммуникациях гражданского и специального назначения, в средствах связи, РЛС, а так же военной, авиационной и аэрокосмической отраслях промышленности).

FORSTAR®

Телефон: 8 (812) 309-75-97 (многоканальный)
Факс: 8 (812) 320-03-32
Электронная почта: ocean@oceanchips.ru
Web: http://oceanchips.ru/
Адрес: 198099, г. Санкт-Петербург, ул. Калинина, д. 2, корп. 4, лит. А