CUSTOMER DRAWING

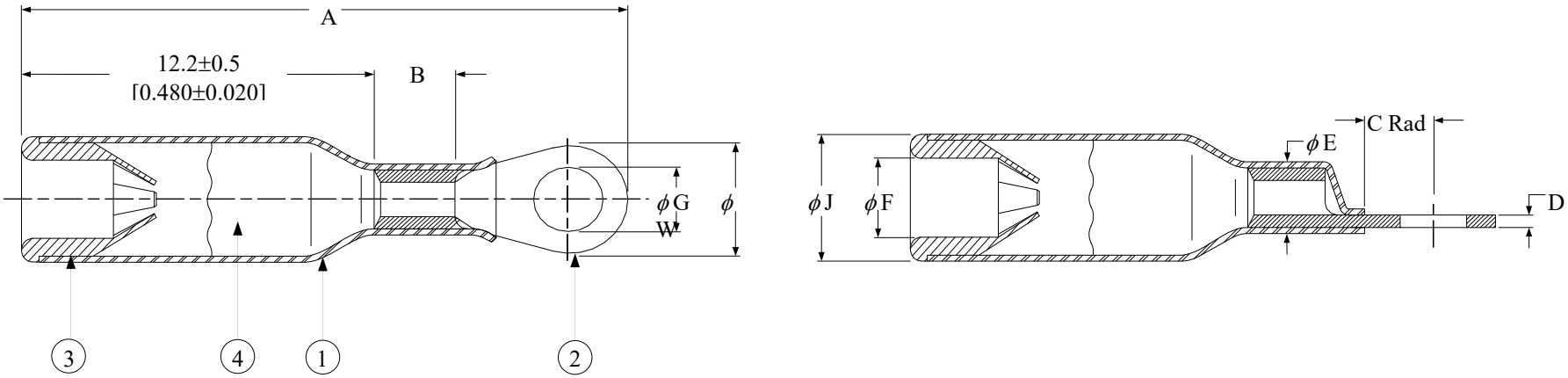

MATERIALS

1. INSULATION SLEEVE: Transparent clear, radiation cross-linked modified polyvinylidene fluoride.
2. RING TERMINAL:
   Base Metal: Copper Alloy 101 or 102 per ASTM B-75, Annealed
   Plating: Tin-plate per ASTM-B545
3. END CAPS: Thermoplastic, Color Coded (See Table)
4. GEL: Clear silicone based Gel.

APPLICATION

1. These parts are designed to provide immersion resistant wires terminations falling within size range listed above, and having insulations rated for 105°C.
2. Crimp terminals using a TE Connectivity AD-1381 Crimp Tool.
3. Install Cold Ring Terminal Splices per TE Connectivity RPIP-1107.
4. This document takes precedence over documents reference herein.
5. Temperature range: -65°C to +150°C.

TE Connectivity			TITLE: COLD APPLIED RING TERMINAL INSULATED, IMMERSION RESISTANT 150 deg. AWG 26-12		
Unless otherwise specified dimensions are in millimeters. [Inches dimensions are shown in brackets]		Raychem Devices	DOCUMENT NO.: D-436-1XXX-COLD		
TOLERANCES: 0.00 N/A 0.0 N/A 0 N/A	ANGLES: N/A ROUGHNESS IN MICRON	TE CONNECTIVITY (TE) RESERVES THE RIGHT TO CHANGE THIS DRAWING AT ANYTIME. USERS SHOULD EVALUATE THE SUITABILITY OF THE PRODUCT FOR THEIR APPLICATION.	REVISION: A1	DATE: January 18, 2019	
PREPARED BY: *RODRIGUEZ*	CAGE CODE: 06090	REVISED PER: ECO-19-000943	SCALE: NTS	SIZE: A	SHEET: 1 of 2

© 2015-2019 TE CONNECTIVITY Corporation. ALL RIGHT RESERVED. If this document is printed it becomes uncontrolled. Check for the latest revision.

CUSTOMER DRAWING

PRODUCT DESCRIPTION	WIRE RANGE AWG	STUD SIZE	A MAX	B REF	C MIN RAD	D ±0.05 [±.002]	øE ±.25 [±.010]	øF MAX	øG		øJ MAX	øW		END CAP COLOR CODE
									MAX	MIN		MAX	MIN	
D-436-1401-COLD	26-20	4	30.0 [1.180]	4.2 [.165]	2.4 [.093]	0.58 [.023]	3.7 [.145]	2.2 [.085]	3.1 [.122]	2.9 [.114]	4.3 [.170]	7.3 [.286]	4.9 [.193]	RED
D-436-1601-COLD		6	30.0 [1.180]		2.4 [.093]				3.9 [.152]	3.6 [.142]		7.3 [.286]	6.2 [.245]	
D-436-1801-COLD		8	31.0 [1.220]		3.2 [.125]				4.5 [.178]	4.3 [.168]		8.4 [.330]	6.2 [.245]	
D-436-1101-COLD		10	31.0 [1.220]		3.2 [.125]				5.2 [.203]	4.9 [.194]		8.4 [.330]	6.2 [.245]	
D-436-1402-COLD	18-16	4	27.9 [1.100]	6.1 [.240]	1.5 [.059]	0.76 [.030]	4.5 [.178]	3.0 [.120]	3.4 [.134]	3.2 [.126]	5.2 [.205]	5.8 [.230]	5.3 [.210]	BLUE
D-436-1602-COLD		6	31.8 [1.250]		2.8 [.112]				3.9 [.152]	3.6 [.142]		6.9 [.270]	6.2 [.245]	
D-436-1802-COLD		8	32.2 [1.270]		3.5 [.140]				4.5 [.178]	4.3 [.168]		8.3 [.325]	7.7 [.305]	
D-436-1102-COLD		10	37.1 [1.460]		7.5 [.297]				5.5 [.217]	5.3 [.209]		12.0 [.473]	11.4 [.450]	
D-436-1142-COLD		1/4	37.1 [1.460]		7.5 [.297]				6.8 [.268]	6.4 [.252]		12.0 [.473]	11.4 [.450]	
D-436-1162-COLD		5/16	37.1 [1.460]		7.5 [.297]				8.6 [.338]	8.2 [.323]		12.0 [.473]	11.4 [.450]	
D-436-1382-COLD		3/8	40.1 [1.580]		10.1 [.399]				10.9 [.429]	10.5 [.413]		13.7 [.540]	13.2 [.520]	
D-436-1122-COLD		1/2	45.2 [1.780]		12.5 [.494]				13.3 [.525]	13.0 [.510]		19.4 [.765]	19.1 [.750]	
D-436-1403-COLD	14-12	4	27.9 [1.100]	6.1 [.240]	1.5 [.059]	0.79 [.031]	5.3 [.210]	3.9 [.155]	3.4 [.134]	3.2 [.126]	6.1 [.240]	6.9 [.270]	6.1 [.240]	YELLOW
D-436-1603-COLD		6	29.2 [1.150]		2.9 [.116]				3.9 [.152]	3.6 [.142]		6.9 [.270]	6.1 [.240]	
D-436-1803-COLD		8	31.8 [1.250]		4.3 [.169]				4.5 [.178]	4.3 [.168]		8.8 [.345]	8.1 [.317]	
D-436-1103-COLD		10	31.8 [1.250]		4.3 [.169]				5.5 [.217]	5.3 [.209]		8.8 [.345]	8.1 [.317]	
D-436-1143-COLD		1/4	37.1 [1.460]		7.5 [.297]				6.8 [.268]	6.4 [.252]		12.0 [.473]	11.4 [.450]	
D-436-1163-COLD		5/16	37.1 [1.460]		7.5 [.297]				8.6 [.338]	8.2 [.323]		12.0 [.473]	11.4 [.450]	
D-436-1383-COLD		3/8	40.1 [1.580]		10.1 [.399]				10.9 [.429]	10.5 [.413]		13.7 [.540]	13.2 [.520]	
D-436-1123-COLD		1/2	45.2 [1.780]		12.5 [.494]				13.3 [.525]	13.0 [.510]		19.4 [.765]	19.1 [.750]	

Unless otherwise specified dimensions are in millimeters.
(Inches dimensions are shown in brackets)

DOCUMENT NO.:	REVISION:	PROD. REV.:	REVISED PER:	DATE:	SHEET:
D-436-1XXX-COLD	A1	SEE TABLE	ECO-19-000943	18-Jan-2019	2 of 2

If this document is printed it becomes uncontrolled. Check with the web for the latest revision

OCEAN CHIPS
Океан Электроники
Поставка электронных компонентов

Компания «Океан Электроники» предлагает заключение долгосрочных отношений при поставках импортных электронных компонентов на взаимовыгодных условиях!

Наши преимущества:

- Поставка оригинальных импортных электронных компонентов напрямую с производств Америки, Европы и Азии, а так же с крупнейших складов мира;
- Широкая линейка поставок активных и пассивных импортных электронных компонентов (более 30 млн. наименований);
- Поставка сложных, дефицитных, либо снятых с производства позиций;
- Оперативные сроки поставки под заказ (от 5 рабочих дней);
- Экспресс доставка в любую точку России;
- Помощь Конструкторского Отдела и консультации квалифицированных инженеров;
- Техническая поддержка проекта, помощь в подборе аналогов, поставка прототипов;
- Поставка электронных компонентов под контролем ВП;
- Система менеджмента качества сертифицирована по Международному стандарту ISO 9001;
- При необходимости вся продукция военного и аэрокосмического назначения проходит испытания и сертификацию в лаборатории (по согласованию с заказчиком);
- Поставка специализированных компонентов военного и аэрокосмического уровня качества (Xilinx, Altera, Analog Devices, Intersil, Interpoint, Microsemi, Actel, Aeroflex, Peregrine, VPT, Syfer, Eurofarad, Texas Instruments, MS Kennedy, Miteq, Cobham, E2V, MA-COM, Hittite, Mini-Circuits, General Dynamics и др.);

Компания «Океан Электроники» является официальным дистрибьютором и эксклюзивным представителем в России одного из крупнейших производителей разъемов военного и аэрокосмического назначения **«JONHON»**, а так же официальным дистрибьютором и эксклюзивным представителем в России производителя высокотехнологичных и надежных решений для передачи СВЧ сигналов **«FORSTAR»**.

AVIC JONHON

«JONHON» (основан в 1970 г.)

Разъемы специального, военного и аэрокосмического назначения:

(Применяются в военной, авиационной, аэрокосмической, морской, железнодорожной, горно- и нефтедобывающей отраслях промышленности)

«FORSTAR» (основан в 1998 г.)

ВЧ соединители, коаксиальные кабели, кабельные сборки и микроволновые компоненты:

(Применяются в телекоммуникациях гражданского и специального назначения, в средствах связи, РЛС, а так же военной, авиационной и аэрокосмической отраслях промышленности).

FORSTAR®

Телефон: 8 (812) 309-75-97 (многоканальный)
Факс: 8 (812) 320-03-32
Электронная почта: ocean@oceanchips.ru
Web: http://oceanchips.ru/
Адрес: 198099, г. Санкт-Петербург, ул. Калинина, д. 2, корп. 4, лит. А