CAD GENERATED DRAWING - NO PENCIL CHANGES ALLOWED

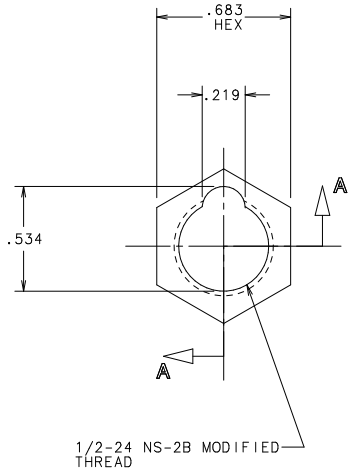

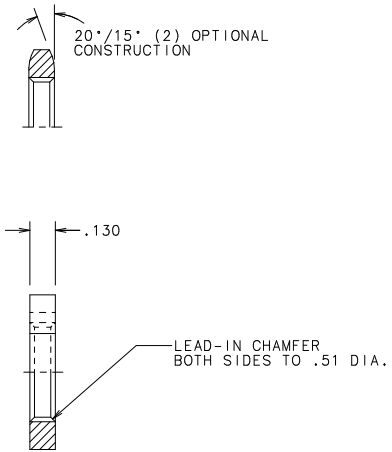

SECT. A-A

THREAD DIM'S BEFORE PLATING: (G-0695)
MAJOR DIA. .506 MIN.
PITCH DIA. .477/.481
MINOR DIA. .457/.461

THREAD DIM'S AFTER PLATING: (G-0684)
MAJOR DIA. .505 MIN.
PITCH DIA. .476/.481
MINOR DIA. .456/.461

NOTES:
1. AXIS OF THREAD TO BE ⊥ WITHIN 1° TO FACE OF NUT. PITCH DIA. & MAJOR DIA. TO BE CONCENTRIC WITH MINOR DIA. WITHIN .007 T.I.R.
2. PART MUST SPIN FREELY ON "GO" GAGE. PART MAY ENTER "NO-GO" GAGE,A MAXIMUM OF TWO THREADS. USE GAGE G-0695 BEFORE PLATING. USE GAGE G-0684 AFTER PLATING.
3. UNPLATED PARTS TO BE PROTECTED AGAINST OXIDATION UNTIL PLATED; PLATING TO BE DONE AS SOON AS POSSIBLE AFTER FABRICATION.
4. PLATED PARTS SHALL MEET THE SALT SPRAY REQUIREMENTS ASTM B-117 96 HOUR SALT SPRAY TEST. (CERTIFICATION REQUIRED).
5. VENDOR & L/F THREAD GAGE CORRELATION REQUIRED.
6. LITTELFUSE TO PLACE 100 NUTS IN BAG -896-259.

FINISH NOTE:

ELECTRODEPOSITED ZINC COATING
WITH SUPPLEMENTARY FINISH PER:
ASTM B633-98
CLASSIFICATION Fe/Zn 12
SERVICE CONDITION SC3
TYPE II YELLOW CHROMATE
CONVERSION COATING
(SEE NOTE 4)

UNLESS OTHERWISE SPECIFIED, DIMENSIONS DO NOT INCLUDE PLATING.

DENOTES CRITICAL CHARACTERISTICS.

DENOTES CPK DIMENSIONS.-MINIMUM CPK VALUE

DENOTES A CHARACTERISTIC THAT PROVIDES AN INDICATION OF PROCESS STABILITY. PROCEDURE FOR MEASUREMENT AND TRACKING TO BE DEFINED IN LITTELFUSE INSPECTION INSTRUCTIONS.

DENOTES CP DIMENSIONS.-MINIMUM CP VALUE MUST BE WITHIN THE DIMENSIONAL LIMITATIONS SHOWN ON DRAWING AND INITIALLY LOCATED TO ALLOW FOR MAXIMUM TOOL LIFE.

BILL OF MATERIAL

NO	COMPONENT NO	DESCRIPTION	QTY/M	U/M

MATL SPEC: SINTERED STEEL POWDER, (MPIF F-00006.65 MIN. DEN)
FINISH: SEE FINISH NOTE & NOTE 4

	DATE	
DRW	JMB	2/18/98
CHK		DATE
APPD		DATE

SCALE 2=1
SUPER DRW
RAW STK WT LBS/M

TOLERANCE UNLESS OTHERWISE SPECIFIED
TWO PLACE DEC ±.01 FRACTION ±
THREE PLACE DEC ±.005 ANGULAR ±1°

TITLE: HEX NUT

COPIES TO	
1	9 18
2	10 19
3	12 20
4	13 21
5	14 23
6	15 33
7	16 43
8	17 53

Littelfuse®
DES PLAINES, ILLINOIS 60016

REVISION: AT
DRWG. NO. 903-012

LTR	REVISION	CHK	APD
AR	39025C- REVISED & REDRAWN ON NEW FORMAT 3/13/98 JMB		
AS	80518C - ADD FINISH NOTE, CHG. NOTE 4		
--	4/4/2000 BJJ		
AT	82142D-CHG F0005-20 TO F-00006.65 MIN. DEN. 5/22/02 PJM		

UNCONTROLLED DOCUMENT

OCEAN CHIPS
Океан Электроники
Поставка электронных компонентов

Компания «Океан Электроники» предлагает заключение долгосрочных отношений при поставках импортных электронных компонентов на взаимовыгодных условиях!

Наши преимущества:

- Поставка оригинальных импортных электронных компонентов напрямую с производств Америки, Европы и Азии, а так же с крупнейших складов мира;
- Широкая линейка поставок активных и пассивных импортных электронных компонентов (более 30 млн. наименований);
- Поставка сложных, дефицитных, либо снятых с производства позиций;
- Оперативные сроки поставки под заказ (от 5 рабочих дней);
- Экспресс доставка в любую точку России;
- Помощь Конструкторского Отдела и консультации квалифицированных инженеров;
- Техническая поддержка проекта, помощь в подборе аналогов, поставка прототипов;
- Поставка электронных компонентов под контролем ВП;
- Система менеджмента качества сертифицирована по Международному стандарту ISO 9001;
- При необходимости вся продукция военного и аэрокосмического назначения проходит испытания и сертификацию в лаборатории (по согласованию с заказчиком);
- Поставка специализированных компонентов военного и аэрокосмического уровня качества (Xilinx, Altera, Analog Devices, Intersil, Interpoint, Microsemi, Actel, Aeroflex, Peregrine, VPT, Syfer, Eurofarad, Texas Instruments, MS Kennedy, Miteq, Cobham, E2V, MA-COM, Hittite, Mini-Circuits, General Dynamics и др.);

Компания «Океан Электроники» является официальным дистрибьютором и эксклюзивным представителем в России одного из крупнейших производителей разъемов военного и аэрокосмического назначения **«JONHON»**, а так же официальным дистрибьютором и эксклюзивным представителем в России производителя высокотехнологичных и надежных решений для передачи СВЧ сигналов **«FORSTAR»**.

AVIC JONHON

«JONHON» (основан в 1970 г.)

Разъемы специального, военного и аэрокосмического назначения:

(Применяются в военной, авиационной, аэрокосмической, морской, железнодорожной, горно- и нефтедобывающей отраслях промышленности)

«FORSTAR» (основан в 1998 г.)

ВЧ соединители, коаксиальные кабели, кабельные сборки и микроволновые компоненты:

(Применяются в телекоммуникациях гражданского и специального назначения, в средствах связи, РЛС, а так же военной, авиационной и аэрокосмической отраслях промышленности).

FORSTAR®

Телефон: 8 (812) 309-75-97 (многоканальный)
Факс: 8 (812) 320-03-32
Электронная почта: ocean@oceanchips.ru
Web: http://oceanchips.ru/
Адрес: 198099, г. Санкт-Петербург, ул. Калинина, д. 2, корп. 4, лит. А