ST3 Series

High Amperage | Water Protection | Heavy Duty | Rear Panel Mount | RoHS | NEW

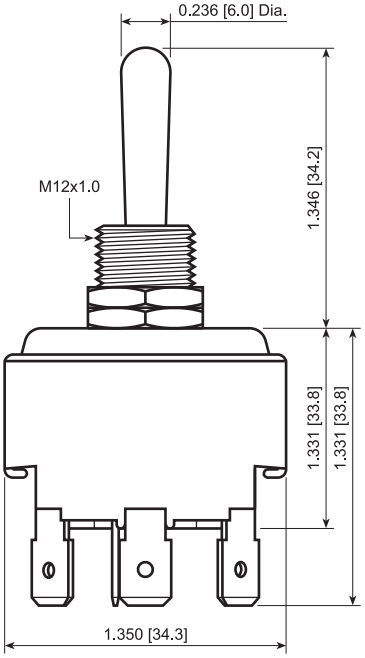

Panel Cutout

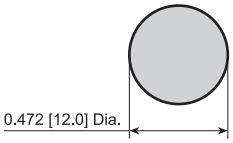

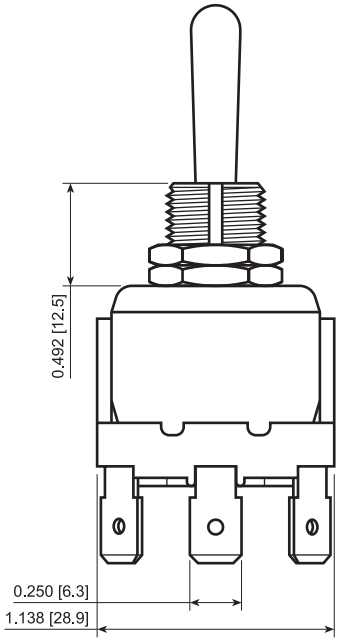

Bushing Options

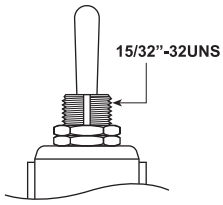

Terminal Options

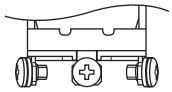

Water Protection Options

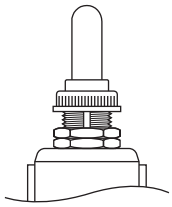

FEATURES:

- Heavy Duty Rating with UL Approvals
- Tab, Screw, and Solder Terminal Options
- Rubber Boot for Water and Dust Protection

SPECIFICATIONS:

Rating: 24A 125VAC [cULus]
15A 277VAC [cULus]
2HP 125-250VAC [cULus]

Temperature: -20°C to 85°C
Electrical Life: 6,000 Cycles
Contact Resistance: 50mΩ Max.
Insulation Resistance: 800MΩ Min. at 500VDC
Dielectric Strength: 1,500VAC for 1 Minute

MATERIALS:

Body: Phenolic, UL94 V-0
Actuator: Nickel Plated Brass
Bushing: Nickel Plated Brass
Housing: Stainless Steel
Contacts: Silver Alloy
Terminals: Silver Plated Brass

Series	Terminal	Function	Rating	Actuator Type	Bushing Type
☐☐☐	☐☐	☐	☐	☐	☐
ST3 - 3 Pole	**1** - 4.8mm Tabs **2** - Solder **4** - 6.3mm Tabs **6** - Screw *Variable Length* **W**xx - Wire Leads (xx in Inches)	*3 Pole:* **R** - Off-On **S** - On-On **T** - On-Off-On	**E** - 24A 125VAC	**0** - Standard Bat	**0** - M12x1.0 **2** - 15/32"-32UNS

Note:
Terminal bridging options available.

ST34TE00

ST34RE00

Accessories Series		Type		Options
☐☐☐	–	☐☐☐	–	☐
ACC		*Rubber Boot:* **B03** - For Standard Bat *Marking Plates:* **M01** - ON/Off *Hardware:* N**02** - Knurled Nut		*Colors for Boot:* **2** - Black *Colors for Marking Plates:* **3** - Black, Red, and Silver *Threading:* **3** - 15/32"-32UNS **5** - M12x1.0

EXAMPLE PART NUMBERS:

ST34RE00 — ***3P Off-On***
Standard Actuator/Bushing, 6.3mm tab

SPECIFICATIONS SUBJECT TO CHANGE WITHOUT NOTICE

OCEAN CHIPS
Океан Электроники
Поставка электронных компонентов

Компания «Океан Электроники» предлагает заключение долгосрочных отношений при поставках импортных электронных компонентов на взаимовыгодных условиях!

Наши преимущества:

- Поставка оригинальных импортных электронных компонентов напрямую с производств Америки, Европы и Азии, а так же с крупнейших складов мира;
- Широкая линейка поставок активных и пассивных импортных электронных компонентов (более 30 млн. наименований);
- Поставка сложных, дефицитных, либо снятых с производства позиций;
- Оперативные сроки поставки под заказ (от 5 рабочих дней);
- Экспресс доставка в любую точку России;
- Помощь Конструкторского Отдела и консультации квалифицированных инженеров;
- Техническая поддержка проекта, помощь в подборе аналогов, поставка прототипов;
- Поставка электронных компонентов под контролем ВП;
- Система менеджмента качества сертифицирована по Международному стандарту ISO 9001;
- При необходимости вся продукция военного и аэрокосмического назначения проходит испытания и сертификацию в лаборатории (по согласованию с заказчиком);
- Поставка специализированных компонентов военного и аэрокосмического уровня качества (Xilinx, Altera, Analog Devices, Intersil, Interpoint, Microsemi, Actel, Aeroflex, Peregrine, VPT, Syfer, Eurofarad, Texas Instruments, MS Kennedy, Miteq, Cobham, E2V, MA-COM, Hittite, Mini-Circuits, General Dynamics и др.);

Компания «Океан Электроники» является официальным дистрибьютором и эксклюзивным представителем в России одного из крупнейших производителей разъемов военного и аэрокосмического назначения **«JONHON»**, а так же официальным дистрибьютором и эксклюзивным представителем в России производителя высокотехнологичных и надежных решений для передачи СВЧ сигналов **«FORSTAR»**.

AVIC JONHON

«JONHON» (основан в 1970 г.)

Разъемы специального, военного и аэрокосмического назначения:

(Применяются в военной, авиационной, аэрокосмической, морской, железнодорожной, горно- и нефтедобывающей отраслях промышленности)

«FORSTAR» (основан в 1998 г.)

ВЧ соединители, коаксиальные кабели, кабельные сборки и микроволновые компоненты:

(Применяются в телекоммуникациях гражданского и специального назначения, в средствах связи, РЛС, а так же военной, авиационной и аэрокосмической отраслях промышленности).

FORSTAR®

Телефон: 8 (812) 309-75-97 (многоканальный)
Факс: 8 (812) 320-03-32
Электронная почта: ocean@oceanchips.ru
Web: http://oceanchips.ru/
Адрес: 198099, г. Санкт-Петербург, ул. Калинина, д. 2, корп. 4, лит. А