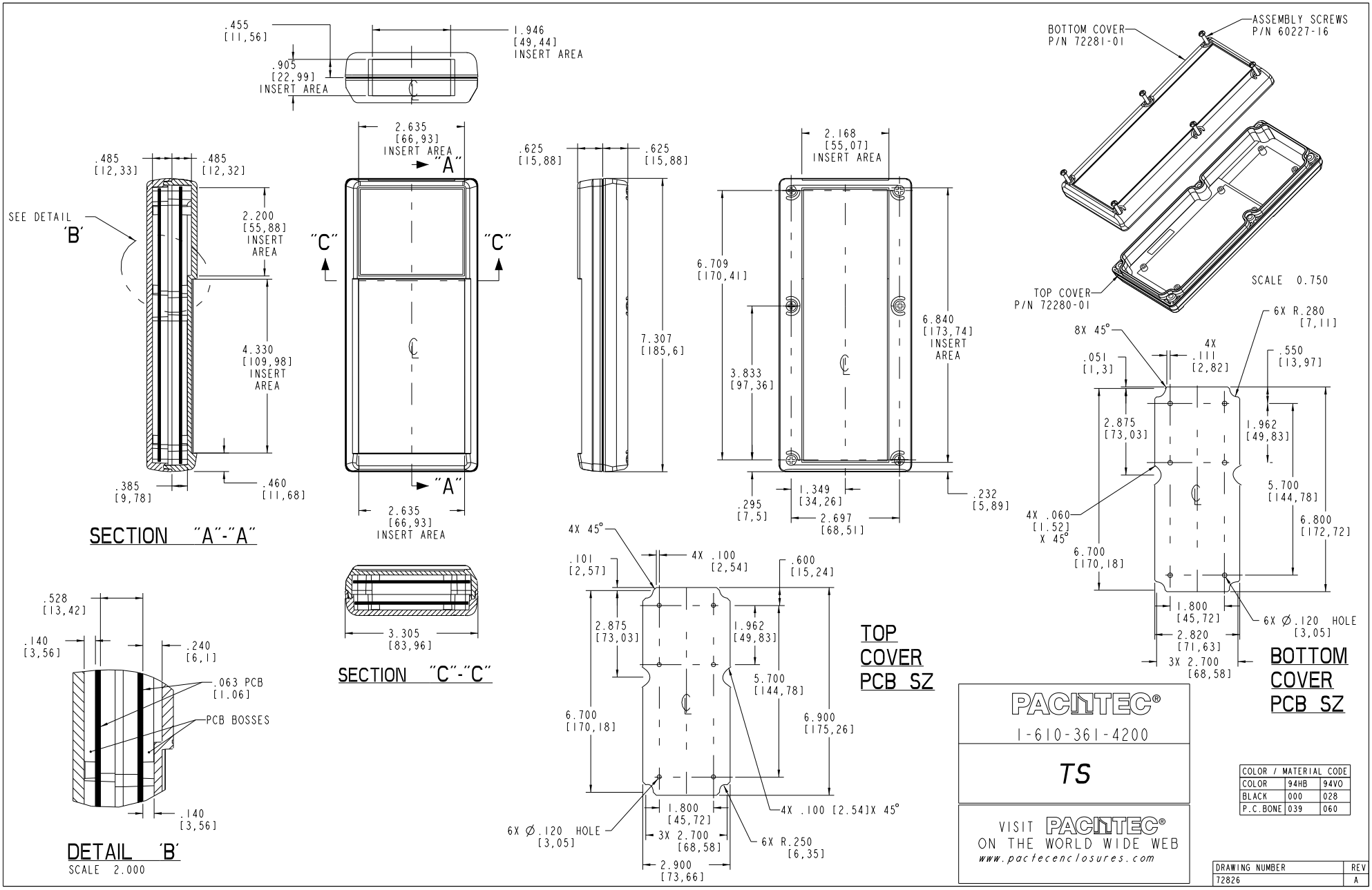
.455 [11,56]
.905 [22,99] INSERT AREA
1.946 [49,44] INSERT AREA
.485 [12,33]
.485 [12,32]
SEE DETAIL 'B'
2.200 [55,88] INSERT AREA
4.330 [109,98] INSERT AREA
.385 [9,78]
.460 [11,68]
SECTION "A"-"A"
2.635 [66,93] INSERT AREA
"A"
"C"
"C"
"A"
2.635 [66,93] INSERT AREA
3.305 [83,96]
SECTION "C"-"C"
.625 [15,88]
.625 [15,88]
7.307 [185,6]
2.168 [55,07] INSERT AREA
6.709 [170,41]
3.833 [97,36]
6.840 [173,74] INSERT AREA
.295 [7,5]
1.349 [34,26]
2.697 [68,51]
.232 [5,89]
BOTTOM COVER P/N 72281-01
ASSEMBLY SCREWS P/N 60227-16
TOP COVER P/N 72280-01
SCALE 0.750
.528 [13,42]
.140 [3,56]
.240 [6,1]
.063 PCB [1.06]
PCB BOSSES
.140 [3,56]
DETAIL 'B'
SCALE 2.000
4X 45°
.101 [2,57]
4X .100 [2,54]
.600 [15,24]
2.875 [73,03]
1.962 [49,83]
5.700 [144,78]
6.700 [170,18]
6.900 [175,26]
1.800 [45,72]
3X 2.700 [68,58]
2.900 [73,66]
6X Ø.120 HOLE [3,05]
4X .100 [2.54]X 45°
6X R.250 [6,35]
TOP COVER PCB SZ
8X 45°
.051 [1,3]
4X .111 [2,82]
6X R.280 [7,11]
.550 [13,97]
2.875 [73,03]
1.962 [49,83]
5.700 [144,78]
6.800 [172,72]
4X .060 [1.52] X 45°
6.700 [170,18]
1.800 [45,72]
2.820 [71,63]
3X 2.700 [68,58]
6X Ø.120 HOLE [3,05]
BOTTOM COVER PCB SZ
PACITEC®
1-610-361-4200
TS
VISIT PACITEC® ON THE WORLD WIDE WEB
www.pactecenclosures.com
COLOR / MATERIAL CODE
COLOR 94HB 94VO
BLACK 000 028
P.C.BONE 039 060
DRAWING NUMBER 72826
REV A

OCEAN CHIPS
Океан Электроники
Поставка электронных компонентов

Компания «Океан Электроники» предлагает заключение долгосрочных отношений при поставках импортных электронных компонентов на взаимовыгодных условиях!

Наши преимущества:

- Поставка оригинальных импортных электронных компонентов напрямую с производств Америки, Европы и Азии, а так же с крупнейших складов мира;
- Широкая линейка поставок активных и пассивных импортных электронных компонентов (более 30 млн. наименований);
- Поставка сложных, дефицитных, либо снятых с производства позиций;
- Оперативные сроки поставки под заказ (от 5 рабочих дней);
- Экспресс доставка в любую точку России;
- Помощь Конструкторского Отдела и консультации квалифицированных инженеров;
- Техническая поддержка проекта, помощь в подборе аналогов, поставка прототипов;
- Поставка электронных компонентов под контролем ВП;
- Система менеджмента качества сертифицирована по Международному стандарту ISO 9001;
- При необходимости вся продукция военного и аэрокосмического назначения проходит испытания и сертификацию в лаборатории (по согласованию с заказчиком);
- Поставка специализированных компонентов военного и аэрокосмического уровня качества (Xilinx, Altera, Analog Devices, Intersil, Interpoint, Microsemi, Actel, Aeroflex, Peregrine, VPT, Syfer, Eurofarad, Texas Instruments, MS Kennedy, Miteq, Cobham, E2V, MA-COM, Hittite, Mini-Circuits, General Dynamics и др.);

Компания «Океан Электроники» является официальным дистрибьютором и эксклюзивным представителем в России одного из крупнейших производителей разъемов военного и аэрокосмического назначения **«JONHON»**, а так же официальным дистрибьютором и эксклюзивным представителем в России производителя высокотехнологичных и надежных решений для передачи СВЧ сигналов **«FORSTAR»**.

AVIC JONHON

«JONHON» (основан в 1970 г.)

Разъемы специального, военного и аэрокосмического назначения:

(Применяются в военной, авиационной, аэрокосмической, морской, железнодорожной, горно- и нефтедобывающей отраслях промышленности)

«FORSTAR» (основан в 1998 г.)

ВЧ соединители, коаксиальные кабели, кабельные сборки и микроволновые компоненты:

(Применяются в телекоммуникациях гражданского и специального назначения, в средствах связи, РЛС, а так же военной, авиационной и аэрокосмической отраслях промышленности).

FORSTAR®

Телефон: 8 (812) 309-75-97 (многоканальный)
Факс: 8 (812) 320-03-32
Электронная почта: ocean@oceanchips.ru
Web: http://oceanchips.ru/
Адрес: 198099, г. Санкт-Петербург, ул. Калинина, д. 2, корп. 4, лит. А