THIS DRAWING IS UNPUBLISHED. RELEASED FOR PUBLICATION - -. .
© COPYRIGHT - By - ALL RIGHTS RESERVED.

REVISIONS					
P	LTR	DESCRIPTION	DATE	DWN	APVD
	D	REVISED PER ECO-18-008015	24MAY2018	AP	DG

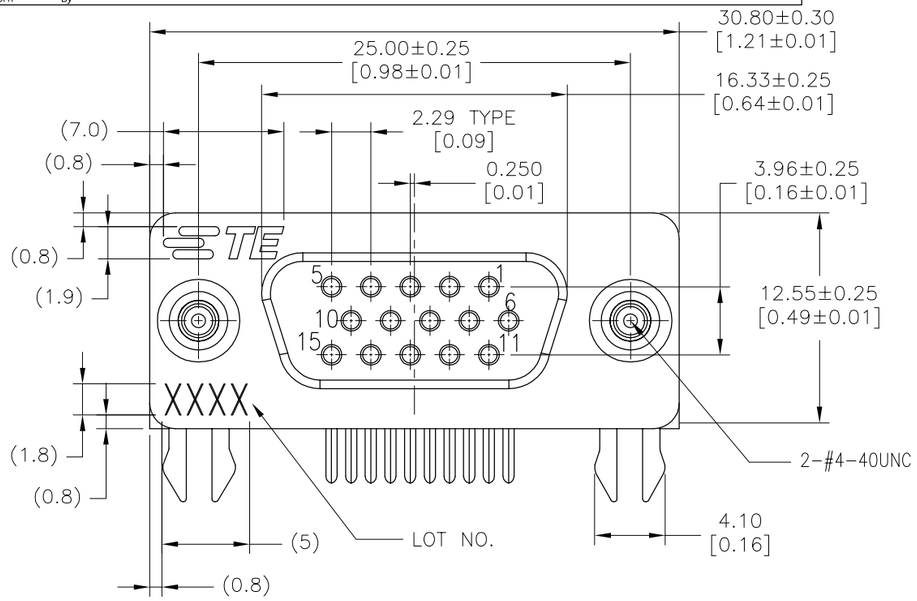

RECOMMENDED P.C.B LAYOUT(TOP SIDE)
(PCB BOARD TOLERANCE±0.05)

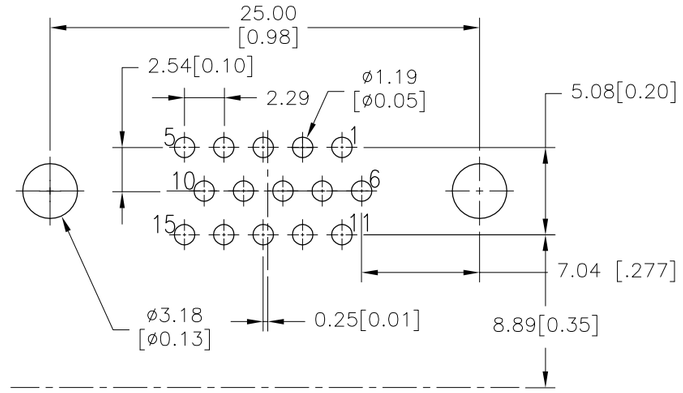

NOTES:

INSULATOR:PA9T+G.F UL94V-0 BLACK
CONTACT:PHOSPHOR BRONZE
" GOLD PLATING ON CONTACT AREA
100u" MATTE TIN PLATING ON SOLDERTAIL
50u" NICKEL UNDERPLATED OVERALL
HOLDDOWN:BRASS,100u" TIN OVER 50u" NICKEL
SHEEL:SPCC,50u" NICKEL PLATING OVERALL
SCREWLOCK:BRASS,30u" NICKEL PLATING OVERALL

LOT NUMBER "XXXX"
STANDS FOR CALENDAR YEAR
STANDS FOR WEEK NUMBER

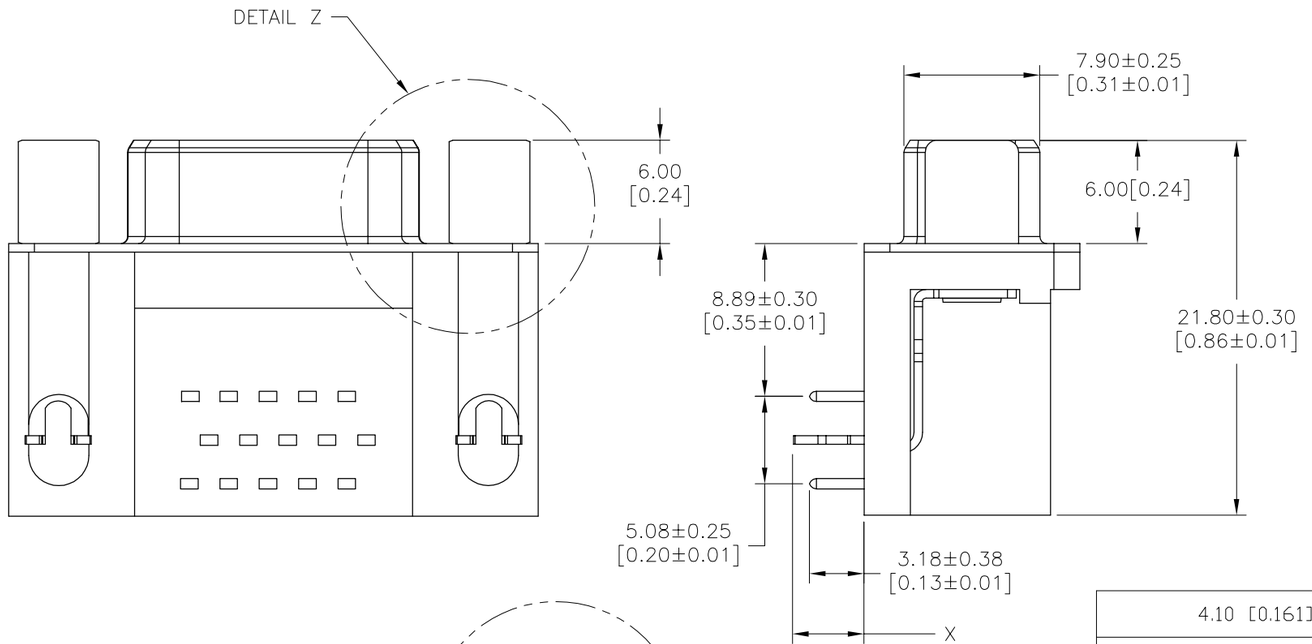

4.10 [0.161]	THREADED SEE DETAIL Z	30μ"Au	2311763-3
4.10 [0.161]	THREADED SEE DETAIL Z	Au Flash	2311763-2
3.80 [0.150]	YES	30μ"Au	2311763-1
X ± 0.30 [± 0.012]	SCREWLOCK	Contact Area	P/N
BOARDLOCK LENGTH		Plating	

THIS DRAWING IS A CONTROLLED DOCUMENT.

DIMENSIONS: mm [INCHES]

TOLERANCES UNLESS OTHERWISE SPECIFIED:
0 PLC ± -
1 PLC ± 0.40
2 PLC ± 0.25
3 PLC ± 0.15
4 PLC ± -
ANGLES ± 3°

MATERIAL -
FINISH -

DWN AJITH PAI 03MAR2017
CHK GORENC, DANIEL L 03MAR2017
APVD GORENC, DANIEL L 03MAR2017
PRODUCT SPEC 108-130023
APPLICATION SPEC —
WEIGHT

TE Connectivity

NAME AMPLIMITE RECEPTACLE, HD22, RIGHT ANGLE, 15P
-
-

SIZE	CAGE CODE	DRAWING NO	RESTRICTED TO
A2	00779	C-2311763	—

CUSTOMER DRAWING | SCALE 1:1 | SHEET 1 OF 1 | REV D

2311763

1471-9 (1/15)

OCEAN CHIPS
Океан Электроники
Поставка электронных компонентов

Компания «Океан Электроники» предлагает заключение долгосрочных отношений при поставках импортных электронных компонентов на взаимовыгодных условиях!

Наши преимущества:

- Поставка оригинальных импортных электронных компонентов напрямую с производств Америки, Европы и Азии, а так же с крупнейших складов мира;
- Широкая линейка поставок активных и пассивных импортных электронных компонентов (более 30 млн. наименований);
- Поставка сложных, дефицитных, либо снятых с производства позиций;
- Оперативные сроки поставки под заказ (от 5 рабочих дней);
- Экспресс доставка в любую точку России;
- Помощь Конструкторского Отдела и консультации квалифицированных инженеров;
- Техническая поддержка проекта, помощь в подборе аналогов, поставка прототипов;
- Поставка электронных компонентов под контролем ВП;
- Система менеджмента качества сертифицирована по Международному стандарту ISO 9001;
- При необходимости вся продукция военного и аэрокосмического назначения проходит испытания и сертификацию в лаборатории (по согласованию с заказчиком);
- Поставка специализированных компонентов военного и аэрокосмического уровня качества (Xilinx, Altera, Analog Devices, Intersil, Interpoint, Microsemi, Actel, Aeroflex, Peregrine, VPT, Syfer, Eurofarad, Texas Instruments, MS Kennedy, Miteq, Cobham, E2V, MA-COM, Hittite, Mini-Circuits, General Dynamics и др.);

Компания «Океан Электроники» является официальным дистрибьютором и эксклюзивным представителем в России одного из крупнейших производителей разъемов военного и аэрокосмического назначения **«JONHON»**, а так же официальным дистрибьютором и эксклюзивным представителем в России производителя высокотехнологичных и надежных решений для передачи СВЧ сигналов **«FORSTAR»**.

AVIC JONHON

«JONHON» (основан в 1970 г.)

Разъемы специального, военного и аэрокосмического назначения:

(Применяются в военной, авиационной, аэрокосмической, морской, железнодорожной, горно- и нефтедобывающей отраслях промышленности)

«FORSTAR» (основан в 1998 г.)

ВЧ соединители, коаксиальные кабели, кабельные сборки и микроволновые компоненты:

(Применяются в телекоммуникациях гражданского и специального назначения, в средствах связи, РЛС, а так же военной, авиационной и аэрокосмической отраслях промышленности).

FORSTAR®

Телефон: 8 (812) 309-75-97 (многоканальный)
Факс: 8 (812) 320-03-32
Электронная почта: ocean@oceanchips.ru
Web: http://oceanchips.ru/
Адрес: 198099, г. Санкт-Петербург, ул. Калинина, д. 2, корп. 4, лит. А