	REVISION DESCRIPTION	APP.	DRW.	DATE	CHANGE No.
B X 2	design change	K. Abe	O. Shimizu	05/15/11	———
A X 3	design change	K. Abe	O. Shimizu	07/12/11	YEU-DC0001
A X					

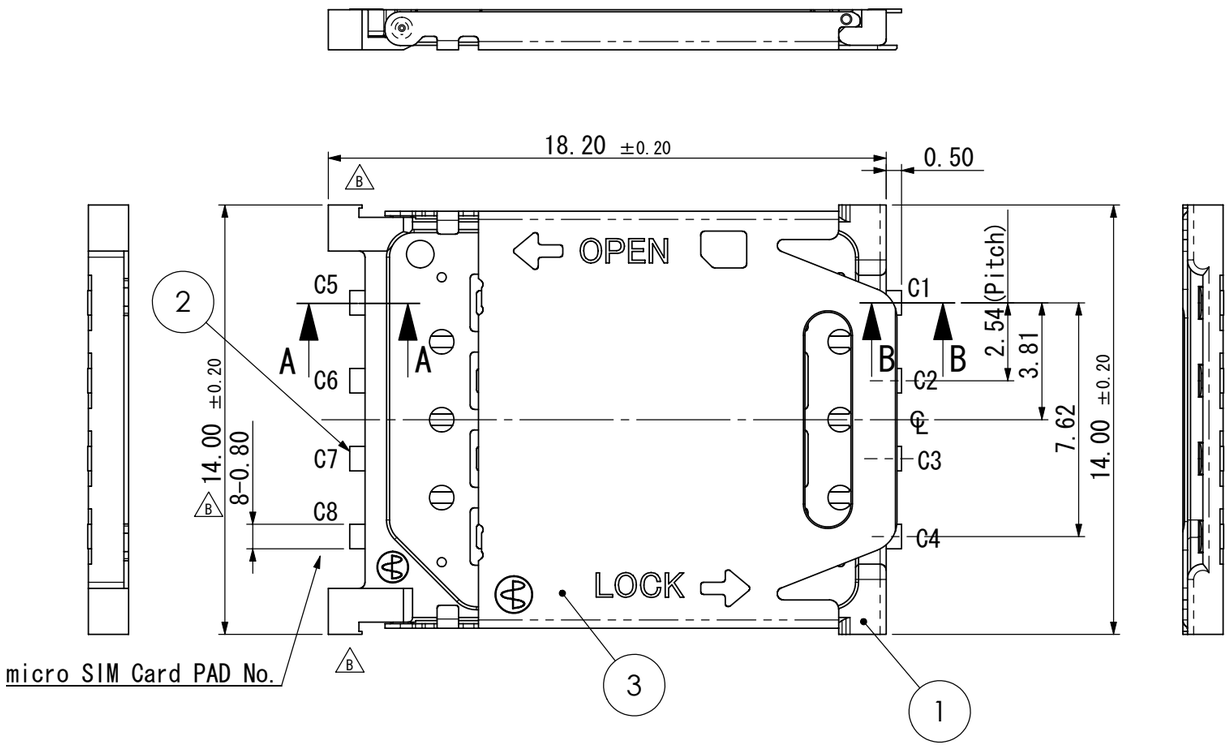

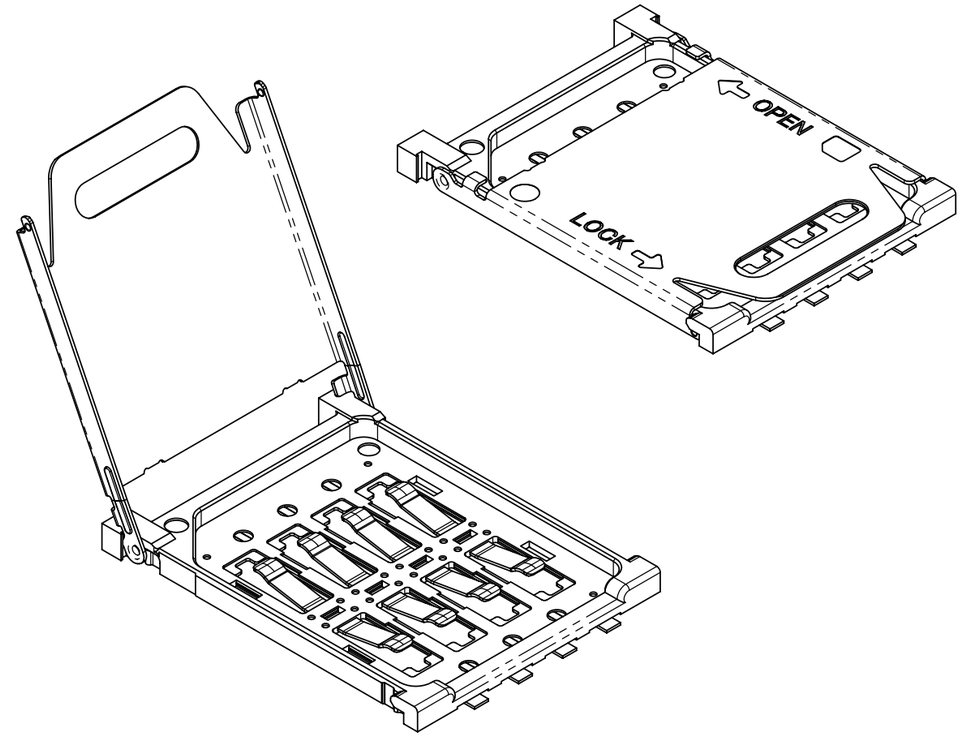

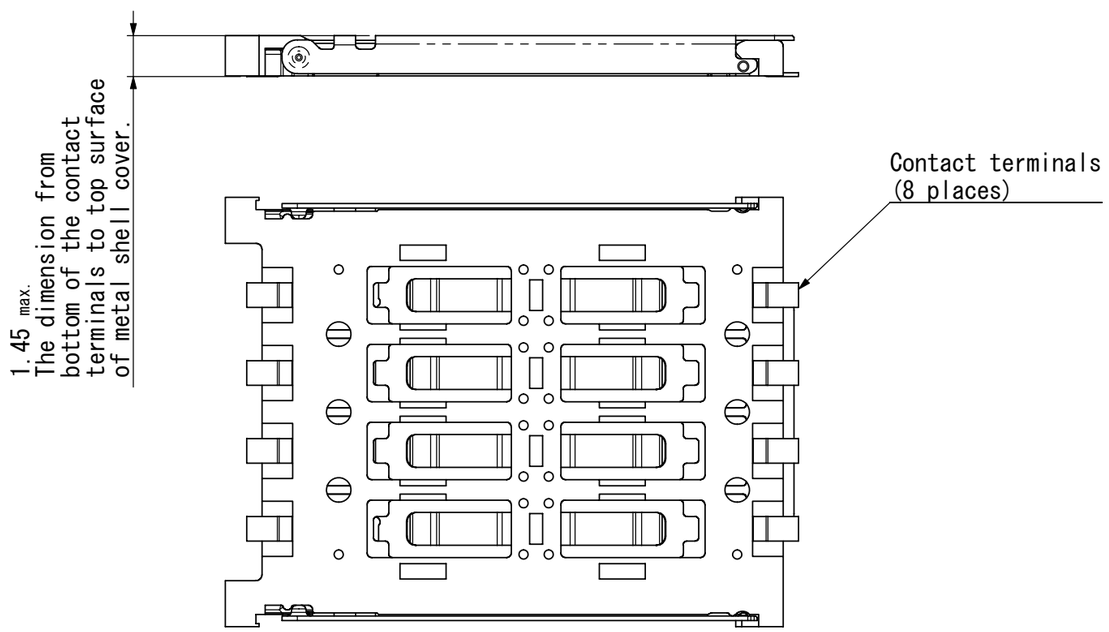

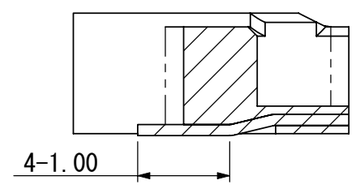

SECTION A-A(S=15/1)

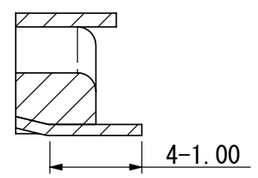

SECTION B-B(S=15/1)

ITEM	DESCRIPTION	QNT.	MATERIAL	NOTE
3	Metal Shell Cover	1	SUS	–
2	Contact Pin	8	PB	Ni-Au
1	Insert Molding	1	LCP	Black

Tolerance ±0.30 Unless otherwise specified.
( )Reference value

SCALE 5/1	APP.	APP.	CHK.	DRW.	DSGN.
DIMENTION mm		04/26/11	04/26/11	04/26/11	04/26/11
ANGLE PROJ 3rd		K. Abe	K. Abe	O. Shimizu	O. Shimizu

YAMAICHI ELECTRONICS USA INC.

CLASS

TITLE FUS008U-9000-0

DRW No. YEU-A1590 | Sheet No. 1/2 | REV. C

A3-001

Recommended PCB Layout (Connector Mounting Side)

Tolerances ±0.05 unless otherwise specified

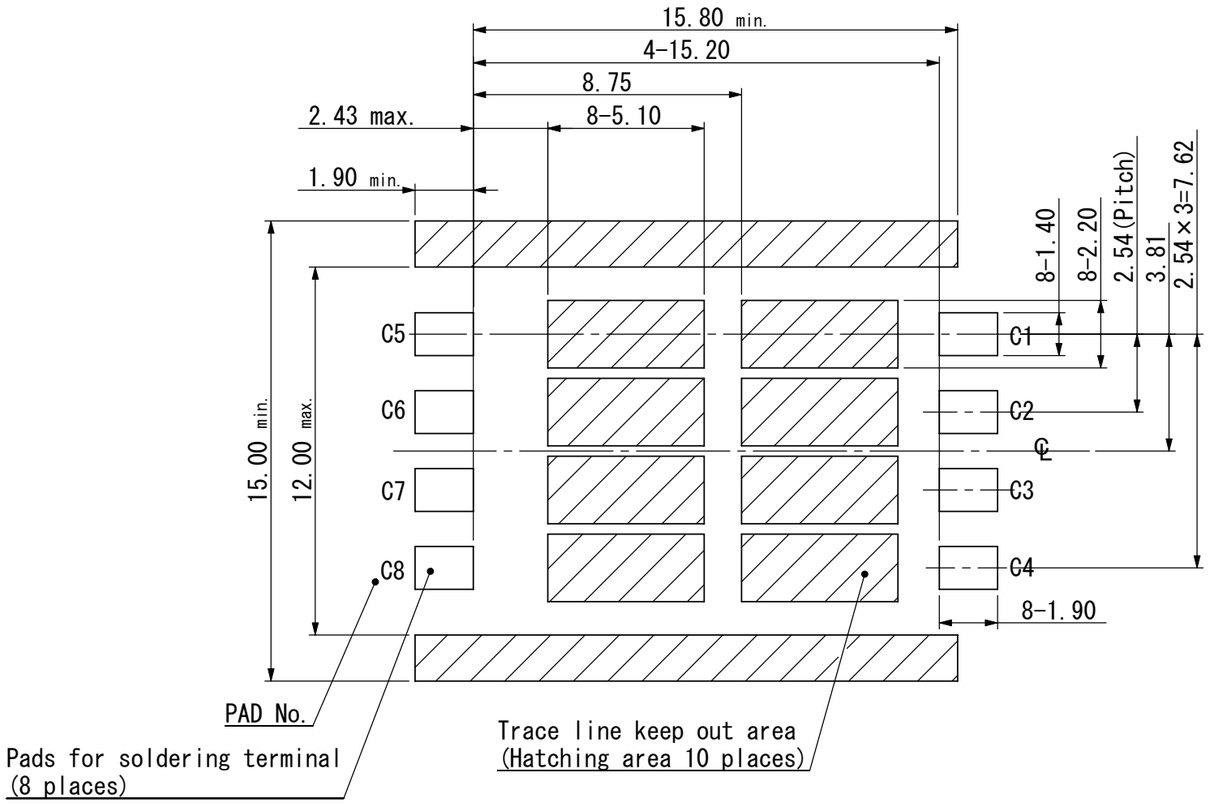

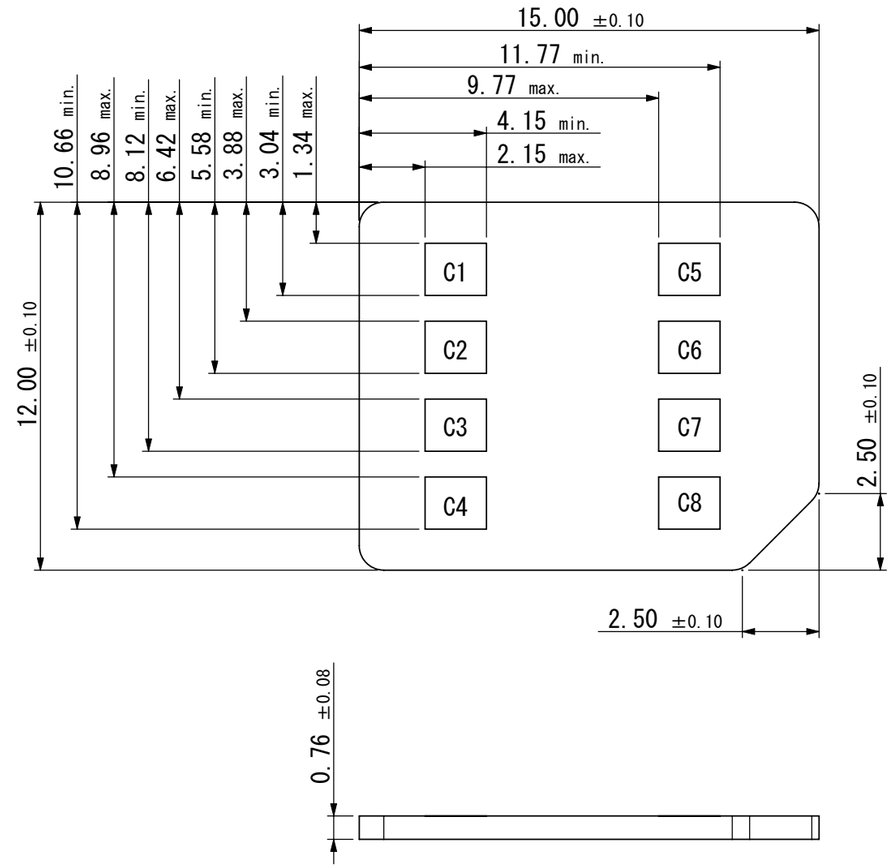

Applicable Card Size

Note

1. ℄ indicates the centerline of the connector with 14.00mm.
2. Coplanarity for contact terminals shall be 0.10mm maximum.
3. Pin Assignment

1	VCC(Supply voltage)
2	RST(Reset singnail)
3	CLT(Clock signal)
4	Reserved
5	GND(Ground)
6	VPP(Programining voltage)
7	I/O(Data input/output)
8	Reserved

Tolerance ±0.30 Unless otherwise specified.
( )Reference value

SCALE 5/1	APP.	APP.	CHK.	DRW.	DSGN.
DIMENTION mm		04/26/11	04/26/11	04/26/11	04/26/11
ANGLE PROJ 3rd		K. Abe	K. Abe	O. Shimizu	O. Shimizu

YAMAICHI ELECTRONICS USA INC.

CLASS

TITLE FUS008U-9000-0

DRW No. YEU-A1590 | Sheet No. 2/ | REV. C

A3-001

OCEAN CHIPS
Океан Электроники
Поставка электронных компонентов

Компания «Океан Электроники» предлагает заключение долгосрочных отношений при поставках импортных электронных компонентов на взаимовыгодных условиях!

Наши преимущества:

- Поставка оригинальных импортных электронных компонентов напрямую с производств Америки, Европы и Азии, а так же с крупнейших складов мира;
- Широкая линейка поставок активных и пассивных импортных электронных компонентов (более 30 млн. наименований);
- Поставка сложных, дефицитных, либо снятых с производства позиций;
- Оперативные сроки поставки под заказ (от 5 рабочих дней);
- Экспресс доставка в любую точку России;
- Помощь Конструкторского Отдела и консультации квалифицированных инженеров;
- Техническая поддержка проекта, помощь в подборе аналогов, поставка прототипов;
- Поставка электронных компонентов под контролем ВП;
- Система менеджмента качества сертифицирована по Международному стандарту ISO 9001;
- При необходимости вся продукция военного и аэрокосмического назначения проходит испытания и сертификацию в лаборатории (по согласованию с заказчиком);
- Поставка специализированных компонентов военного и аэрокосмического уровня качества (Xilinx, Altera, Analog Devices, Intersil, Interpoint, Microsemi, Actel, Aeroflex, Peregrine, VPT, Syfer, Eurofarad, Texas Instruments, MS Kennedy, Miteq, Cobham, E2V, MA-COM, Hittite, Mini-Circuits, General Dynamics и др.);

Компания «Океан Электроники» является официальным дистрибьютором и эксклюзивным представителем в России одного из крупнейших производителей разъемов военного и аэрокосмического назначения **«JONHON»**, а так же официальным дистрибьютором и эксклюзивным представителем в России производителя высокотехнологичных и надежных решений для передачи СВЧ сигналов **«FORSTAR»**.

AVIC JONHON

«JONHON» (основан в 1970 г.)

Разъемы специального, военного и аэрокосмического назначения:

(Применяются в военной, авиационной, аэрокосмической, морской, железнодорожной, горно- и нефтедобывающей отраслях промышленности)

«FORSTAR» (основан в 1998 г.)

ВЧ соединители, коаксиальные кабели, кабельные сборки и микроволновые компоненты:

(Применяются в телекоммуникациях гражданского и специального назначения, в средствах связи, РЛС, а так же военной, авиационной и аэрокосмической отраслях промышленности).

FORSTAR®

Телефон: 8 (812) 309-75-97 (многоканальный)
Факс: 8 (812) 320-03-32
Электронная почта: ocean@oceanchips.ru
Web: http://oceanchips.ru/
Адрес: 198099, г. Санкт-Петербург, ул. Калинина, д. 2, корп. 4, лит. А