THIS DRAWING IS UNPUBLISHED. RELEASED FOR PUBLICATION -,- .
© COPYRIGHT - By - ALL RIGHTS RESERVED.

| LOC | DIST |
|---|---|
| GP | 00 |

REVISIONS

| P | LTR | DESCRIPTION | DATE | DWN | APVD |
|---|---|---|---|---|---|
| | AE7 | REVISED PER ECO-15-006593 | 27APR2015 | LL | SH |

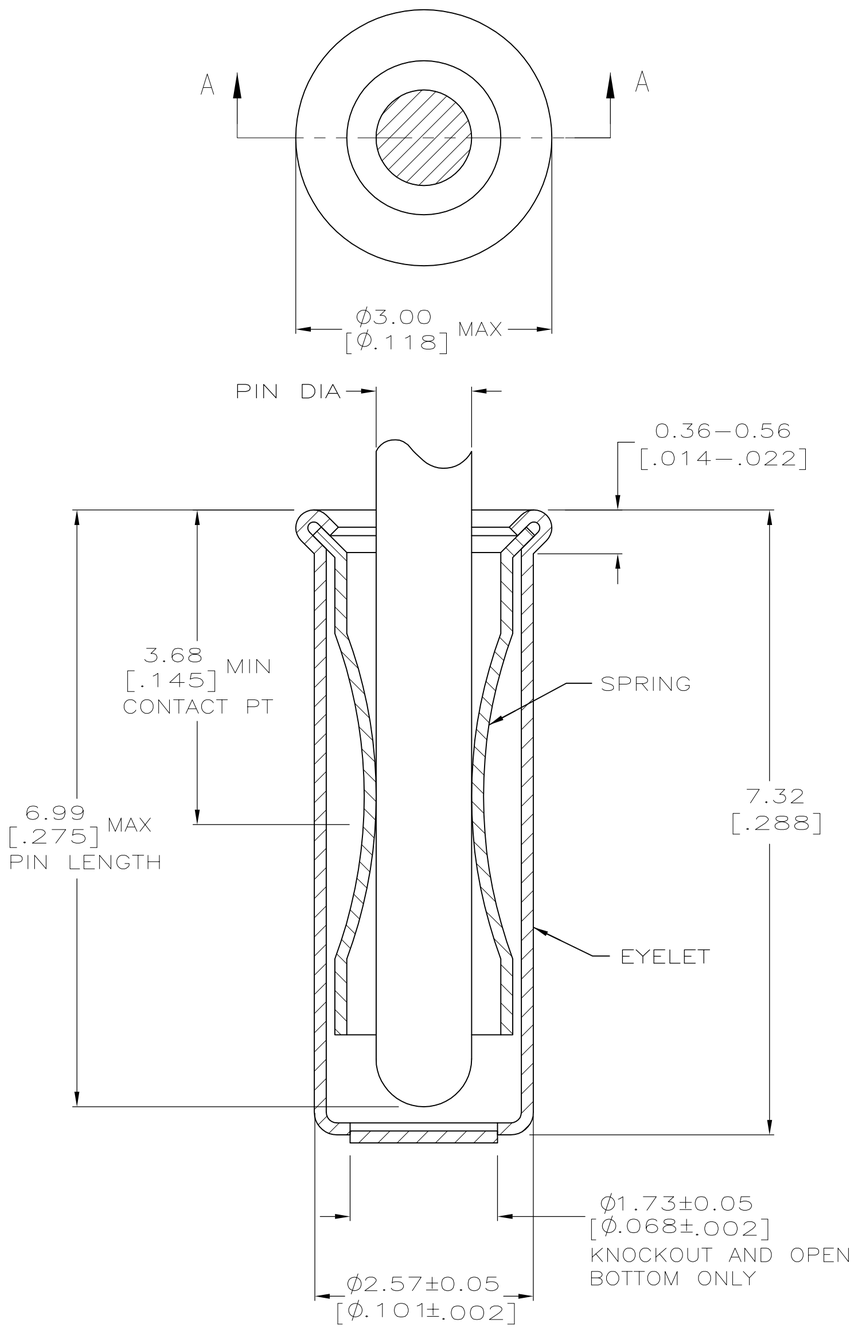


SECTION A–A

1. TIN PER MIL–T–10727 OR TIN LEAD .0.00254 [.000100] MIN THK.
2. GOLD PER MIL–G–45204, TYPE II, 0.00076 [.000030] MIN THK OVER NICKEL PER QQ–N–290 0.00028 [.000011] MIN THK ON CONTACT AREA.
3. GOLD FLASH PER MIL–G–45204, TYPE II, 0.13μm [.000005] MIN THK. OVER NICKEL PLATE PER QQ–N–290 0.51μm–1.52μm [.000020–.000060] EXT THK.
4. RECOMMENDED HOLE SIZE, PLATED OR UNPLATED:
   MACHINE INSERTION: 2.56±0.08 [.101±.003]
   HAND INSERTION: $2.62^{+0.10}_{-0.00}$ $\left[.103^{+.004}_{-.000}\right]$
5. APPLICATION TOOL PART NUMBER:
   MACHINE NO. 682127–6
   INSERTION HEAD NO. 682039–5
6. TO INSURE PROPER SPRING TENSION DO NOT EXCEED A 0.05 [.002] DIFFERENCE IN PIN DIA WHEN CHANGING TO A SMALLER PIN.
7. BOTTOM PLUG KNOCKOUT TOOL PART NUMBER 69729 WITH TIP PART NUMBER 69728–3.
8. TIN PER ASTM B 545, 0.00254[.000100] MIN THK.
9. MATERIAL: SPRING: BERYLLIUM COPPER, QQ–C–533.
   EYELET: COPPER, QQ–C–576.
10. PACKAGE: MAYLAR STRIP.

| | BOTTOM TYPE | RECOMMENDED PIN DIA (6) | EYELET FINISH | SPRING FINISH | PART NO |
|---|---|---|---|---|---|
| (10) | CLOSED | 1.27–1.45 [.050–.057] | GOLD (3) | GOLD (2) | 7–50871–3 |
| | CLOSED | 1.07–1.24 [.042–.049] | TIN (8) | TIN (8) | 6–50871–8 |
| | CLOSED | 1.07–1.24 [.042–.049] | TIN (8) | TIN (1) | 3–50871–0 |
| SUPSD BY 1–50871–4 | CLOSED | 1.27–1.45 [.050–.057] | TIN (1) | GOLD (2) | 2–50871–8 |
| SUPSD BY 50871–5 | | 1.07–1.24 [.042–.049] | | | 2–50871–7 |
| OBSOLETE | | 1.42–1.65 [.056–.065] | | TIN (1) | 2–50871–6 |
| | KNOCKOUT | | | | 2–50871–5 |
| OBSOLETE | OPEN | | | | 2–50871–4 |
| OBSOLETE | CLOSED | | GOLD (3) | GOLD (2) | 2–50871–3 |
| | | | | | 2–50871–2 |
| OBSOLETE | KNOCKOUT | | TIN (1) | | 2–50871–1 |
| | OPEN | | TIN (1) | | 1–50871–9 |
| | | | GOLD (3) | | 1–50871–8 |
| OBSOLETE | CLOSED | 1.27–1.45 [.050–.057] | TIN (1) | TIN (1) | 1–50871–7 |
| OBSOLETE | | | GOLD (3) | GOLD (2) | 1–50871–4 |
| | | | | | 1–50871–3 |
| | OPEN | | | | 1–50871–0 |
| | CLOSED | 1.07–1.24 [.042–.049] | TIN (1) | TIN (1) | 50871–8 |
| | OPEN | | | | 50871–6 |
| OBSOLETE | CLOSED | | GOLD (3) | GOLD (2) | 50871–5 |
| | | | | | 50871–4 |
| | KNOCKOUT | | TIN (1) | | 50871–3 |
| | OPEN | | | | 50871–1 |
| OBSOLETE | | | GOLD (3) | | 50871 |

50871

THIS DRAWING IS A CONTROLLED DOCUMENT.

DIMENSIONS: mm [INCHES]

TOLERANCES UNLESS OTHERWISE SPECIFIED:
0 PLC ± –
1 PLC ± –
2 PLC ± 0.20 [.008]
3 PLC ± –
4 PLC ± –
ANGLES ± –

MATERIAL (9)
FINISH

DWN R. TALLEY 20SEP05
CHK R. MILLER 8–22–91
APVD –
PRODUCT SPEC –
APPLICATION SPEC –
WEIGHT –

TE Connectivity

NAME
MINIATURE SPRING SOCKET ASSEMBLY
SERIES 5
–

| SIZE | CAGE CODE | DRAWING NO | RESTRICTED TO |
|---|---|---|---|
| A2 | 00779 | C–50871 | – |

CUSTOMER DRAWING | SCALE 20:1 | SHEET 1 OF 1 | REV AE7

1471–9 (3/11)

# OCEAN CHIPS
## Океан Электроники
### Поставка электронных компонентов

Компания «Океан Электроники» предлагает заключение долгосрочных отношений при поставках импортных электронных компонентов на взаимовыгодных условиях!

Наши преимущества:

- Поставка оригинальных импортных электронных компонентов напрямую с производств Америки, Европы и Азии, а так же с крупнейших складов мира;
- Широкая линейка поставок активных и пассивных импортных электронных компонентов (более 30 млн. наименований);
- Поставка сложных, дефицитных, либо снятых с производства позиций;
- Оперативные сроки поставки под заказ (от 5 рабочих дней);
- Экспресс доставка в любую точку России;
- Помощь Конструкторского Отдела и консультации квалифицированных инженеров;
- Техническая поддержка проекта, помощь в подборе аналогов, поставка прототипов;
- Поставка электронных компонентов под контролем ВП;
- Система менеджмента качества сертифицирована по Международному стандарту ISO 9001;
- При необходимости вся продукция военного и аэрокосмического назначения проходит испытания и сертификацию в лаборатории (по согласованию с заказчиком);
- Поставка специализированных компонентов военного и аэрокосмического уровня качества (Xilinx, Altera, Analog Devices, Intersil, Interpoint, Microsemi, Actel, Aeroflex, Peregrine, VPT, Syfer, Eurofarad, Texas Instruments, MS Kennedy, Miteq, Cobham, E2V, MA-COM, Hittite, Mini-Circuits, General Dynamics и др.);

Компания «Океан Электроники» является официальным дистрибьютором и эксклюзивным представителем в России одного из крупнейших производителей разъемов военного и аэрокосмического назначения **«JONHON»**, а так же официальным дистрибьютором и эксклюзивным представителем в России производителя высокотехнологичных и надежных решений для передачи СВЧ сигналов **«FORSTAR»**.

AVIC JONHON

**«JONHON»** (основан в 1970 г.)

Разъемы специального, военного и аэрокосмического назначения:

(Применяются в военной, авиационной, аэрокосмической, морской, железнодорожной, горно- и нефтедобывающей отраслях промышленности)

**«FORSTAR»** (основан в 1998 г.)

ВЧ соединители, коаксиальные кабели, кабельные сборки и микроволновые компоненты:

(Применяются в телекоммуникациях гражданского и специального назначения, в средствах связи, РЛС, а так же военной, авиационной и аэрокосмической отраслях промышленности).

FORSTAR®

Телефон: 8 (812) 309-75-97 (многоканальный)
Факс: 8 (812) 320-03-32
Электронная почта: ocean@oceanchips.ru
Web: http://oceanchips.ru/
Адрес: 198099, г. Санкт-Петербург, ул. Калинина, д. 2, корп. 4, лит. А