PRODUCT NUMBER

10072354–X01–XXXLF

- RoHS COMPATIBLE, SEE NOTE 6
- PACKAGING (SEE NOTE 5)
- TOTAL NB OF POSITIONS, 04 TO 50
- COLOR OPTION, NOTE 1
- PLATING

S = 0.38µm GOLD/GXT ON CONTACT AREA
2µm MIN MATTE TIN ON TAIL

G = 0.76µm GOLD/GXT ON CONTACT AREA
2µm MIN MATTE TIN ON TAIL

F = GOLD FLASH ON CONTACT AREA
2µm MIN MATTE TIN ON TAIL
1.27µm MIN NICKEL UNDERPLATING

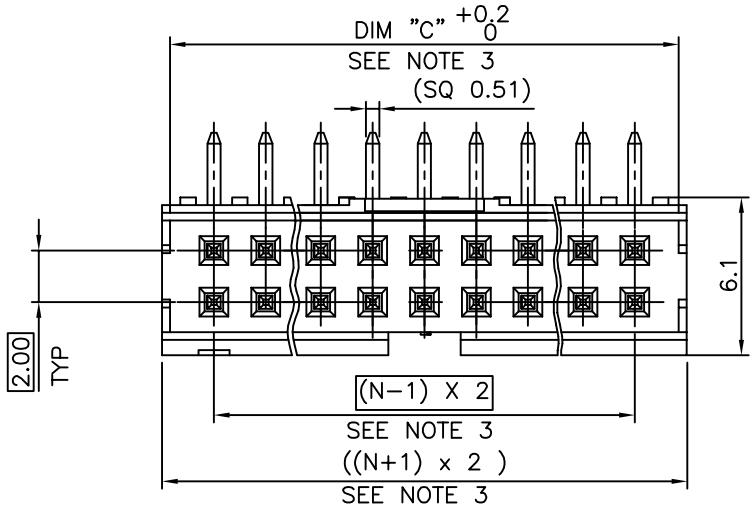

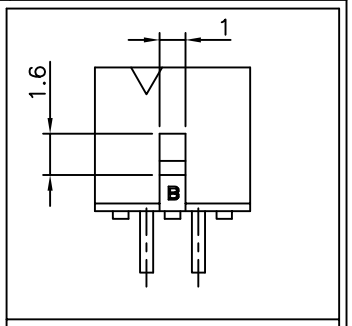

4 POSITIONS PRODUCT DESIGN

NOTES:

1. MATERIAL HOUSING: HIGH TEMP. THERMOPLASTIC UL94V–0
   MEETS GWT 850°C 960°C
   – = STANDARD COLOR CREAM
   B = OPTIONAL COLOR BLACK
2. MATERIAL TERMINAL: COPPER ALLOY
3. TO DETERMINE DIMENSIONS:
   N = NUMBER OF POSITIONS PER ROW
4. 7N MIN. PIN RETENTION IN EITHER DIRECTION.
5. PACKAGING:
   = PLASTIC BOX
   U = TUBE AVAILABLE FROM 06 TO 50 POS
   K = TAPE & REEL WITHOUT PICK UP CAP, AS AVAILABLE
6. RoHS COMPATIBLE PRODUCT SPECIFICATIONS

   a – PLATING:
   – "LF" MEANS THE PRODUCT IS LEAD–FREE, 2µm MINIMUM MATTE TIN OVER 1.27µm MINIMUM NICKEL UNDERPLATE.

   b – MANUFACTURING PROCESS COMPATIBILITY
   – THE HOUSING WITHSTAND EXPOSURE TO 260°C PEAK TEMPERATURE FOR 30 SECONDS MAX IN A CONVECTION, INRA–RED OR VAPOR PHASE OR REFLOW OVEN.

   c – LABELLING:
   – MEETS PACKAGING SPECS AS PER GS–14–920

   d – THIS PRODUCT MEETS EUROPEAN DIRECTIVES AND OTHER COUNTRY REGULATIONS AS DISCRIBED IN GS–47–0004

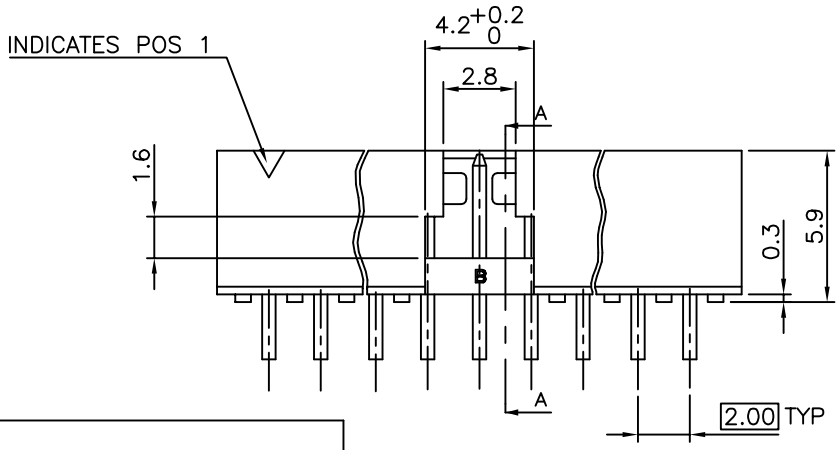

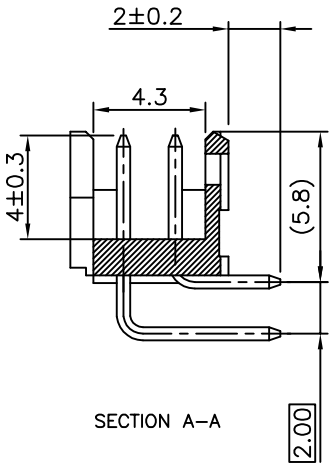

SECTION A–A

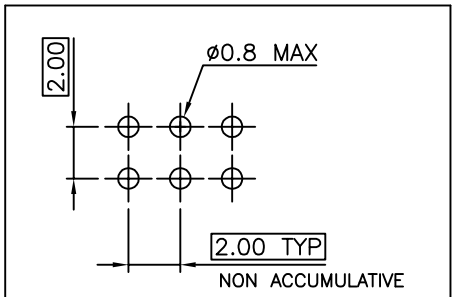

RECOMMENDED 1.6mm THICK PCB LAYOUT STENCIL DESIGN RECOMMENDATIONS AS PER TA–895

mat'l. code				surface	tolerance	projection
SEE NOTES				ISO 1302	ISO 406 ISO 1101	
ltr	ecn no	dr	date	tolerances unless otherwise specified		
H	B–19190	LMU	14.10.24	angles ±2°	linear X.X ±0.13	mm
J	B–20110	BVE	15.01.28		X.XX ±0.05	
K	B–20254	LMU	15.02.16			scale 1:1
L	B–20611	AMA	15.03.31	dr L.MULIN	06.09.14	
M	F–23051	AMA	16.01.15	engr J.COMPAGNON	06.09.14	
				chr		
G	B–17745	JCO	21.05.14	appd JM.C	06.09.14	
sheet index	revision sheet					

product family: MINITEK

title: SHR HEADER 2.00 RIGHT ANGLE PIP

dwg no: 10072354 | sheet 1 of 1 | size A3

type: CUSTOMER Drawing

form: A3

FCIconnect.com
Copyright FCI

OCEAN CHIPS
Океан Электроники
Поставка электронных компонентов

Компания «Океан Электроники» предлагает заключение долгосрочных отношений при поставках импортных электронных компонентов на взаимовыгодных условиях!

Наши преимущества:

- Поставка оригинальных импортных электронных компонентов напрямую с производств Америки, Европы и Азии, а так же с крупнейших складов мира;
- Широкая линейка поставок активных и пассивных импортных электронных компонентов (более 30 млн. наименований);
- Поставка сложных, дефицитных, либо снятых с производства позиций;
- Оперативные сроки поставки под заказ (от 5 рабочих дней);
- Экспресс доставка в любую точку России;
- Помощь Конструкторского Отдела и консультации квалифицированных инженеров;
- Техническая поддержка проекта, помощь в подборе аналогов, поставка прототипов;
- Поставка электронных компонентов под контролем ВП;
- Система менеджмента качества сертифицирована по Международному стандарту ISO 9001;
- При необходимости вся продукция военного и аэрокосмического назначения проходит испытания и сертификацию в лаборатории (по согласованию с заказчиком);
- Поставка специализированных компонентов военного и аэрокосмического уровня качества (Xilinx, Altera, Analog Devices, Intersil, Interpoint, Microsemi, Actel, Aeroflex, Peregrine, VPT, Syfer, Eurofarad, Texas Instruments, MS Kennedy, Miteq, Cobham, E2V, MA-COM, Hittite, Mini-Circuits, General Dynamics и др.);

Компания «Океан Электроники» является официальным дистрибьютором и эксклюзивным представителем в России одного из крупнейших производителей разъемов военного и аэрокосмического назначения **«JONHON»**, а так же официальным дистрибьютором и эксклюзивным представителем в России производителя высокотехнологичных и надежных решений для передачи СВЧ сигналов **«FORSTAR»**.

AVIC JONHON

«JONHON» (основан в 1970 г.)

Разъемы специального, военного и аэрокосмического назначения:

(Применяются в военной, авиационной, аэрокосмической, морской, железнодорожной, горно- и нефтедобывающей отраслях промышленности)

«FORSTAR» (основан в 1998 г.)

ВЧ соединители, коаксиальные кабели, кабельные сборки и микроволновые компоненты:

(Применяются в телекоммуникациях гражданского и специального назначения, в средствах связи, РЛС, а так же военной, авиационной и аэрокосмической отраслях промышленности).

FORSTAR®

Телефон: 8 (812) 309-75-97 (многоканальный)
Факс: 8 (812) 320-03-32
Электронная почта: ocean@oceanchips.ru
Web: http://oceanchips.ru/
Адрес: 198099, г. Санкт-Петербург, ул. Калинина, д. 2, корп. 4, лит. А