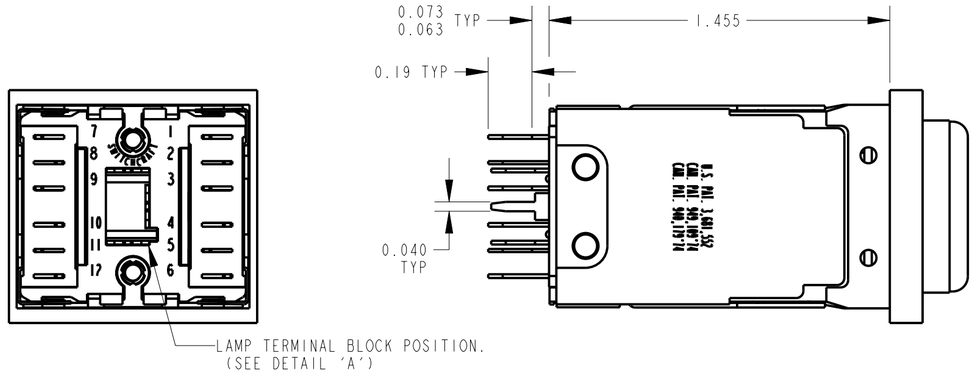

PC TERMINAL OPTION

PL812705X SHOWN

P L					X
SERIES PL	LAMP & SWITCH HOUSING COLOR	CIRCUITRY	ACTION	PUSHBUTTON COLOR	RoHS COMPLIANT
	1 - SINGLE LAMP, BLACK HOUSING 2 - TWIN LAMP, BLACK HOUSING 3 - NON-ILLUMINATED, BLACK HOUSING 4 - SINGLE LAMP, GRAY HOUSING 5 - TWIN LAMP, GRAY HOUSING 6 - NON-ILLUMINATED, GRAY HOUSING 7 - SINGLE LAMP, BLACK HOUSING (PC TERMINALS) 8 - TWIN LAMP, BLACK HOUSING (PC TERMINALS)	03 - 1C (SPDT) 06 - 2C (2PDT) 09 - 3C (3PDT) 12 - 4C (4PDT) 23 - 1C (8A)(SPDT) 26 - 2C (8A)(2PDT) 29 - 3C (8A)(3PDT) 32 - 4C (8A)(4PDT)	2 - MOMENTARY 7 - PUSH-LOCK/ PUSH-RELEASE	00 - NONE 01 - RED 03 - GREEN 04 - BLUE 05 - WHITE 08 - YELLOW 12 - CLEAR 13 - AMBER	

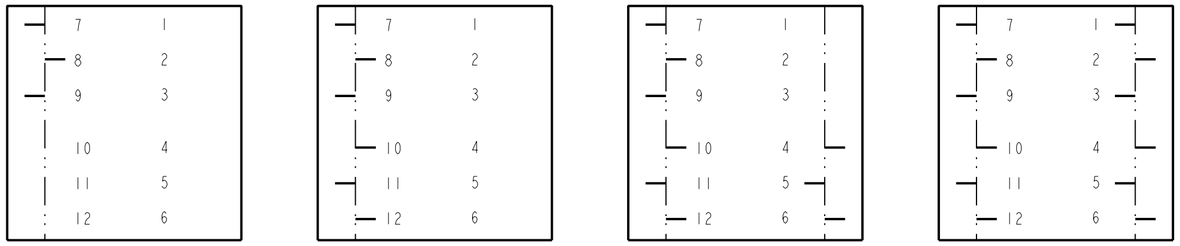

P.C. TERMINAL LOCATION

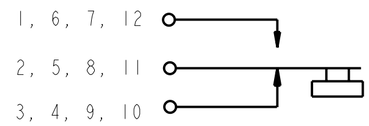

SCHEMATIC

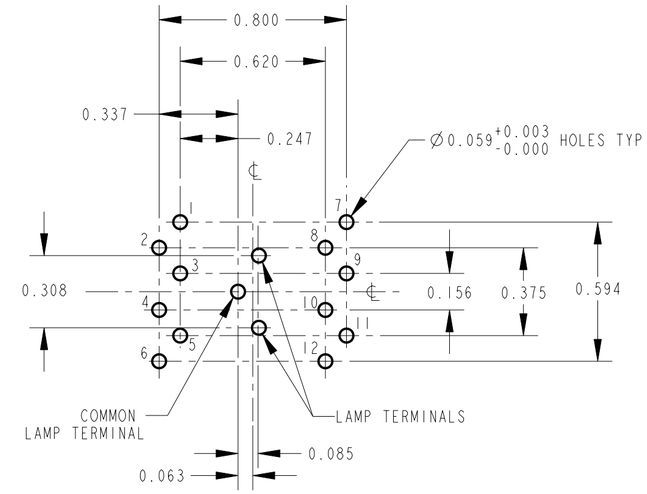

RECOMMENDED PCB LAYOUT

COMPONENT SIDE

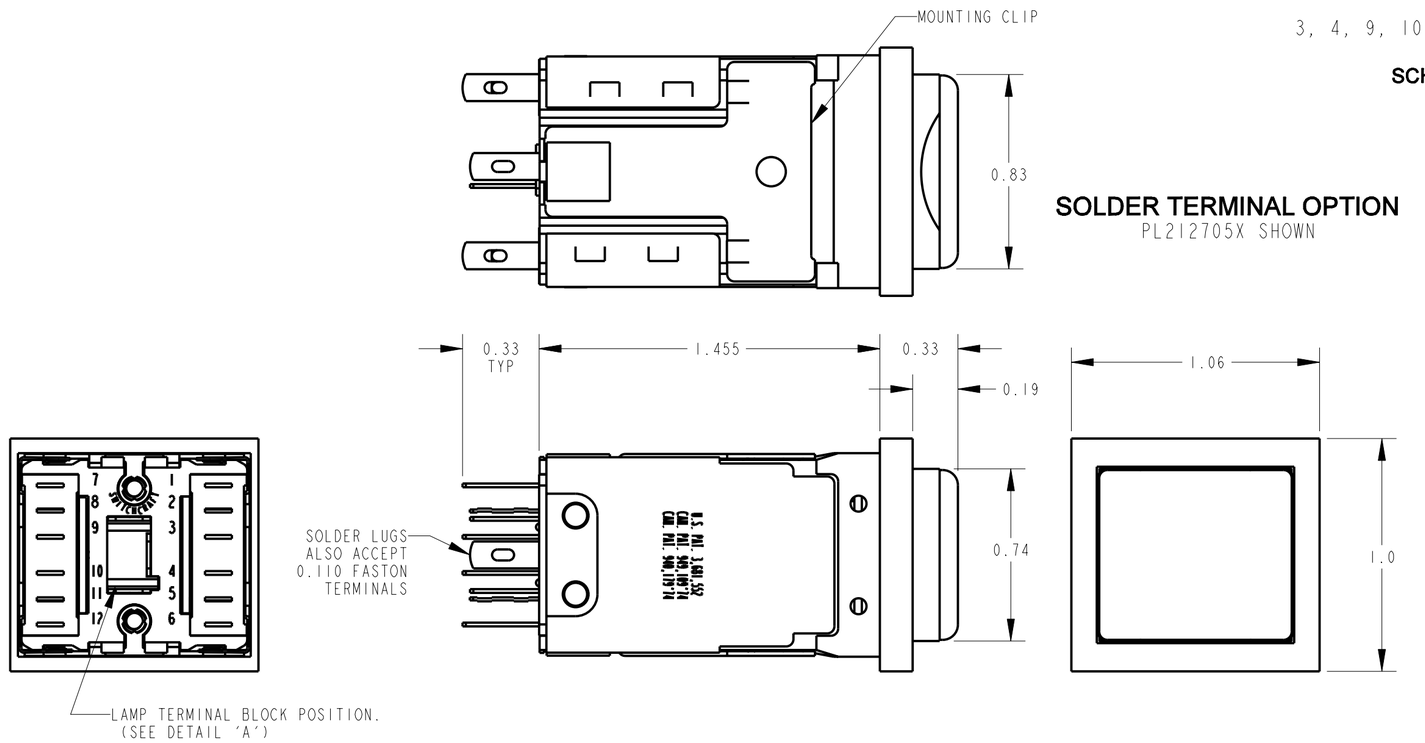

SOLDER TERMINAL OPTION

PL212705X SHOWN

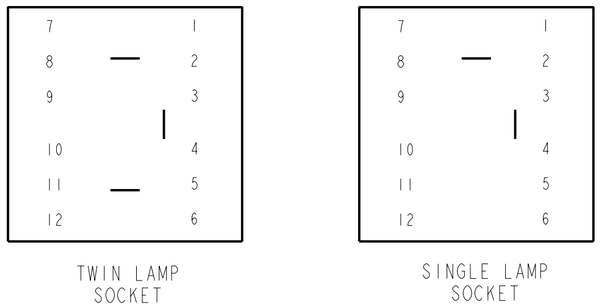

DETAIL 'A'

LAMP TERMINAL LOCATION

NOTES:

1. MATERIALS:
   HOUSING - THERMOPLASTIC, SEE TABLE FOR COLOR
   BUTTON - THERMOPLASTIC, SEE TABLE FOR COLOR
   TERMINALS - COPPER ALLOY, SILVER PLATED
   LAMP SOCKET - PLATED COPPER ALLOY
2. MOUNTIN HOLE - 1.000 x 0.875 RECTANGLE.
   0.125 MAX PANEL THICKNESS.
3. BUTTON TRAVEL - 0.22 WITH 0.09 FALL BACK ON PUSH-LOCK/PUSH-RELEASE.
4. ACCEPTS STANDARD T 1-3/4 FLANGE BASE LAMPS (NOT SUPPLIED).
5. THIS PRODUCT IS RoHS COMPLIANT.

CUSTOMER DRAWING

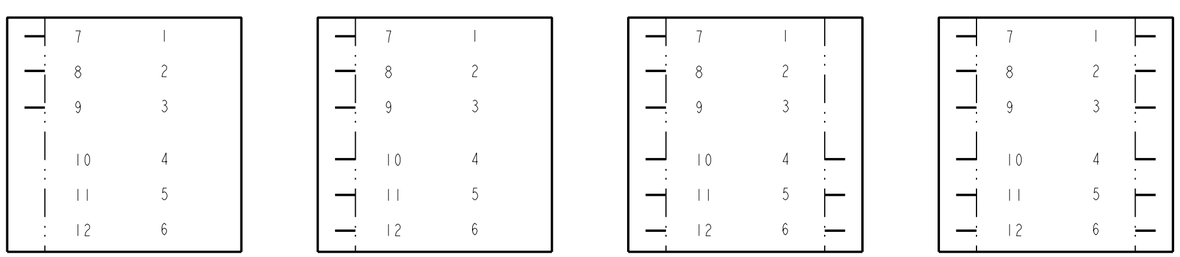

SOLDER TERMINAL LOCATION

REV	ECO NUMBER	DATE	BY	APVD
A	26244	4-8-09	TJK	TJK

REVISIONS

☆ STAR SYMBOL DENOTES CRITICAL DIMENSION

UNLESS OTHERWISE SPECIFIED
1. ALL DIMENSIONS IN INCHES
   -TWO PLACE DECIMALS ±0.01
   -THREE PLACE DECIMALS ±0.005
   -ANGLES ±1°
   -ALL DIA. CONCENTRIC WITHIN 0.005 T.I.R.
2. FEATURES ON THE SAME CENTERLINE MUST BE ALIGNED WITHIN ±0.002
3. REMOVE ALL BURRS

DO NOT SCALE DRAWING

THIS DRAWING DESCRIBES A DESIGN CONSIDERED PROPRIETARY IN NATURE, DEVELOPED AND MANUFACTURED BY SWITCHCRAFT INC. AND IS RELEASED ON A CONFIDENTIAL BASIS FOR IDENTIFICATION PURPOSES ONLY.

SIZE	WIDTH	MULT	LBS/M	TEMPER

FINISH SPEC No. | MATERIAL SPEC No.

FIRST USED ON | SCALE 2:1

DATE DRAWN	BY	CHKD	APVD
31-Mar-09	TJK	TJK 4-8-09	TJK 4-8-09

Switchcraft®

SHEET 1 OF 1

NAME: PUSH-LITE SWITCHES, RoHS

PART No. PL___2__X SERIES
PL___7__X SERIES

REV A

Pro/Engineer CAD File C

Mouser Electronics

Authorized Distributor

Click to View Pricing, Inventory, Delivery & Lifecycle Information:

Switchcraft:

PL106205 PL212705 PL102 PL103205X PL103705X PL106205X PL106705X PL112205X PL112705X PL203205X PL206205X PL206705X PL212205X PL212705X PL103705 PL106705 PL206205 PL212205 PL202 PL126205X PL126705X PL203705X PL226205X PL226705X

OCEAN CHIPS
Океан Электроники
Поставка электронных компонентов

Компания «Океан Электроники» предлагает заключение долгосрочных отношений при поставках импортных электронных компонентов на взаимовыгодных условиях!

Наши преимущества:

- Поставка оригинальных импортных электронных компонентов напрямую с производств Америки, Европы и Азии, а так же с крупнейших складов мира;
- Широкая линейка поставок активных и пассивных импортных электронных компонентов (более 30 млн. наименований);
- Поставка сложных, дефицитных, либо снятых с производства позиций;
- Оперативные сроки поставки под заказ (от 5 рабочих дней);
- Экспресс доставка в любую точку России;
- Помощь Конструкторского Отдела и консультации квалифицированных инженеров;
- Техническая поддержка проекта, помощь в подборе аналогов, поставка прототипов;
- Поставка электронных компонентов под контролем ВП;
- Система менеджмента качества сертифицирована по Международному стандарту ISO 9001;
- При необходимости вся продукция военного и аэрокосмического назначения проходит испытания и сертификацию в лаборатории (по согласованию с заказчиком);
- Поставка специализированных компонентов военного и аэрокосмического уровня качества (Xilinx, Altera, Analog Devices, Intersil, Interpoint, Microsemi, Actel, Aeroflex, Peregrine, VPT, Syfer, Eurofarad, Texas Instruments, MS Kennedy, Miteq, Cobham, E2V, MA-COM, Hittite, Mini-Circuits, General Dynamics и др.);

Компания «Океан Электроники» является официальным дистрибьютором и эксклюзивным представителем в России одного из крупнейших производителей разъемов военного и аэрокосмического назначения **«JONHON»**, а так же официальным дистрибьютором и эксклюзивным представителем в России производителя высокотехнологичных и надежных решений для передачи СВЧ сигналов **«FORSTAR»**.

AVIC JONHON

«JONHON» (основан в 1970 г.)

Разъемы специального, военного и аэрокосмического назначения:

(Применяются в военной, авиационной, аэрокосмической, морской, железнодорожной, горно- и нефтедобывающей отраслях промышленности)

«FORSTAR» (основан в 1998 г.)

ВЧ соединители, коаксиальные кабели, кабельные сборки и микроволновые компоненты:

(Применяются в телекоммуникациях гражданского и специального назначения, в средствах связи, РЛС, а так же военной, авиационной и аэрокосмической отраслях промышленности).

FORSTAR®

Телефон: 8 (812) 309-75-97 (многоканальный)
Факс: 8 (812) 320-03-32
Электронная почта: ocean@oceanchips.ru
Web: http://oceanchips.ru/
Адрес: 198099, г. Санкт-Петербург, ул. Калинина, д. 2, корп. 4, лит. А