RADIALL® Optical Fiber Components	TECHNICAL DATA SHEET	F 707 100 000

Title : CRIMPING STRAIGHT CONNECTOR 128µm FIBER SIZE	Series FSMA5	Issue 27/01/2003	Page 1/1

Dimensions : mm

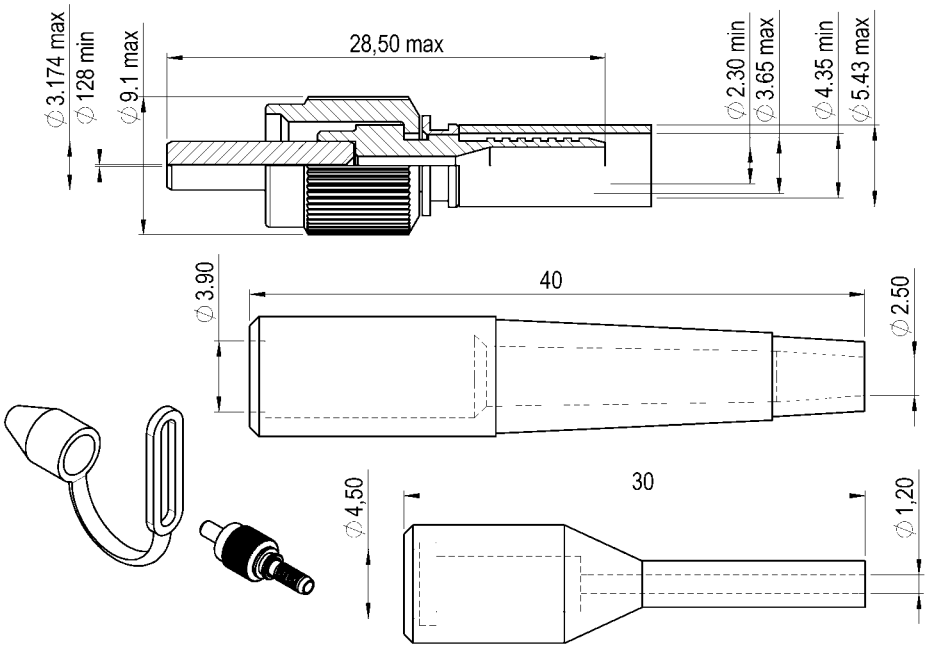

GENERAL

TYPE : IEC 874-2 type FSMA5, connector with ceramic ferrule, screw thread coupling device

FIBER : 62.5/125µm or 50/125µm multimode fiber, with max buffer Dia : 1 mm

CABLES : Tight structure cable with aramid members from 2.4mm through 3.5mm

INSTALLATION : See assembly procedures 503 08 530

CHARACTERISTICS (Depending on fibre or cable construction)

OPTICAL :	Typical insertion loss :	0.7 dB
	Standard deviation:	0.3 dB (CEI 874-1 4.4.7 method7)
MECHANICAL :	Mating life :	500 Cycles
	Fibre retention :	10 N maxi
	Cable retention :	180 N maxi
	Coupling torque :	40 to 45 N.cm
	Coupling retention :	270N
	Vibration :	10 - 55 Hz, 10g
CLIMATICAL :	Climatic category :	20/75/4

CREATION					RADIALL®
N°: PEN					101, rue P. Hoffmann
PEN/EP :					93116 ROSNY/BOIS
Name: R. Pugh					FRANCE
Date: 02/09/1995	7/01/03	English version + Redraw CAD	G.M.		Tel : (33) 0149353535
Appr.: G.M	Issue	Revisions	Name	Appr.	Fax : (33) 0148546363

4112-9212 This information is given as an indication. In the continual goal to improve our products, we reserve the right to make any modifications judged necessary

OCEAN CHIPS
Океан Электроники
Поставка электронных компонентов

Компания «Океан Электроники» предлагает заключение долгосрочных отношений при поставках импортных электронных компонентов на взаимовыгодных условиях!

Наши преимущества:

- Поставка оригинальных импортных электронных компонентов напрямую с производств Америки, Европы и Азии, а так же с крупнейших складов мира;
- Широкая линейка поставок активных и пассивных импортных электронных компонентов (более 30 млн. наименований);
- Поставка сложных, дефицитных, либо снятых с производства позиций;
- Оперативные сроки поставки под заказ (от 5 рабочих дней);
- Экспресс доставка в любую точку России;
- Помощь Конструкторского Отдела и консультации квалифицированных инженеров;
- Техническая поддержка проекта, помощь в подборе аналогов, поставка прототипов;
- Поставка электронных компонентов под контролем ВП;
- Система менеджмента качества сертифицирована по Международному стандарту ISO 9001;
- При необходимости вся продукция военного и аэрокосмического назначения проходит испытания и сертификацию в лаборатории (по согласованию с заказчиком);
- Поставка специализированных компонентов военного и аэрокосмического уровня качества (Xilinx, Altera, Analog Devices, Intersil, Interpoint, Microsemi, Actel, Aeroflex, Peregrine, VPT, Syfer, Eurofarad, Texas Instruments, MS Kennedy, Miteq, Cobham, E2V, MA-COM, Hittite, Mini-Circuits, General Dynamics и др.);

Компания «Океан Электроники» является официальным дистрибьютором и эксклюзивным представителем в России одного из крупнейших производителей разъемов военного и аэрокосмического назначения **«JONHON»**, а так же официальным дистрибьютором и эксклюзивным представителем в России производителя высокотехнологичных и надежных решений для передачи СВЧ сигналов **«FORSTAR»**.

AVIC JONHON

«JONHON» (основан в 1970 г.)

Разъемы специального, военного и аэрокосмического назначения:

(Применяются в военной, авиационной, аэрокосмической, морской, железнодорожной, горно- и нефтедобывающей отраслях промышленности)

«FORSTAR» (основан в 1998 г.)

ВЧ соединители, коаксиальные кабели, кабельные сборки и микроволновые компоненты:

(Применяются в телекоммуникациях гражданского и специального назначения, в средствах связи, РЛС, а так же военной, авиационной и аэрокосмической отраслях промышленности).

FORSTAR®

Телефон: 8 (812) 309-75-97 (многоканальный)
Факс: 8 (812) 320-03-32
Электронная почта: ocean@oceanchips.ru
Web: http://oceanchips.ru/
Адрес: 198099, г. Санкт-Петербург, ул. Калинина, д. 2, корп. 4, лит. А