3M™ RIBBON CABLE WIREMOUNT SOCKET ASSEMBLY, 1.27mm (0.050") PITCH, 451 SERIES

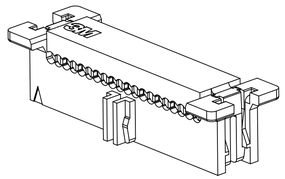

CENTER POLARIZATION AND FRICTION LATCH

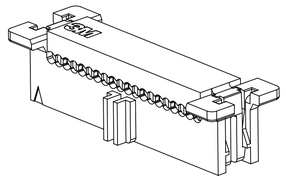

CENTER POLARIZATION AND NO FRICTION LATCH

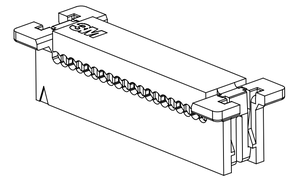

NO CENTER POLARIZATION AND NO FRICTION LATCH

PERFORMANCE:	
CURRENT RATING:	1.0 A, ALL LINES ENERGIZED, 30°C TEMP RISE PER EIA 364-70 1.5 A, 6 LINES ENERGIZED, 30°C TEMP RISE PER EIA 364-70 2.5 A, 1 LINE ENERGIZED, 30°C TEMP RISE PER EIA 364-70 1.0 A, UL & CUL NOT FOR CURRENT INTERRUPTION
UL & CUL VOLTAGE RATING:	$125V_{AC}$
INSULATION RESISTANCE:	> 1 x 10^9 Ohms AT 500 VDC
WITHSTANDING VOLTAGE:	1250VACrms AT SEA LEVEL
OPERATING TEMPERATURE:	-65°C to +125°C
UL & CUL OPERATING TERMERATURE:	+125°C

NOTES

1. MATERIAL:
   BODY: PBT, UL94V-0
   COVER: PBT, UL94V-0
   STRAIN RELIEF: STAINLESS STEEL
   CONTACTS: BeCu ALLOY.
2. PLATING:
   50-150μ" NICKEL UNDERPLATE
   30 = 30μ" MIN. GOLD ON WIPING AREA
   00 = FLASH GOLD ON WIPING AREA.
3. RIBBON CABLE COMPATIBILITY:
   GENERAL:
   0.025" PITCH PVC, 30 AWG, SOLID OR 7 STRAND.
   RECOMMENDED:
   3M 3447 AND 3754 SERIES CABLE.
4. MATING COMPATIBILITY:
   3M 1.27mm (0.050"), SERIES 452 HEADER WITH LATCH/EJECT OPTION.
   TECH SHEET 2437
5. REGULATORY INFORMATION:
   ROHS COMPLIANT. SEE THE REGULATORY INFORMATION APPENDIX (RIA) IN THE "ROHS COMPLIANCE" SECTION OF WWW.3MCONNECTORS.COM FOR COMPLIANCE INFORMATION (RIA E1 & C1 APPLY)
6. IN THE EVENT OF CONFLICT BETWEEN THIS DATA AND THAT CONTAINED IN THE PRODUCT SPECIFICATION, THE PRODUCT SPECIFICATION TAKES PRECEDENT.
7. REFERENCE RELATED DOCUMENTS:
   PRODUCT SPECIFICATION:
   3M DOC. ID# 78-5102-0091-4.
8. TOOLING AND INSTALLATION INSTRUCTIONS:
   3M DOC. ID# 78-9101-8937-8.
9. OTHER PIN COUNTS AVAILABLE UPON REQUEST. CONTACT 3M.
10. PACKAGING:
    SOCKET: TRAY
    COVER: BAG

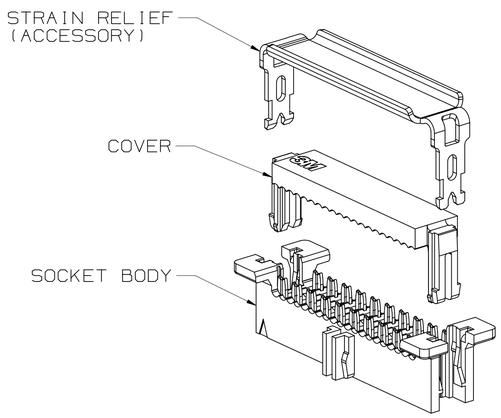

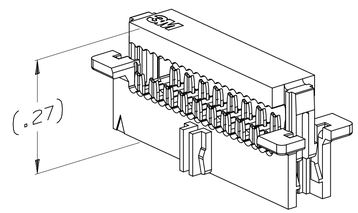

PRE-POSITIONED COVER

ORDERING INFORMATION
FOR RAPID INSTALLATION ON
RIBBON CABLE APPLICATIONS

451 XX - 0 X 0 0 XX

- SERIES: 451
- POSITION COUNT: XX — 04 - 30, SEE TABLE 1
- PLATING: XX — 00 = Au FLASH; 30 = 30μ" GOLD
- OPTIONAL FEATURES: 0 = NONE SPECIFIED
- PACKAGING: 0 = STANDARD (TRAYS)
- CENTER POLARIZATION / FRICTION LATCH:
  - 0 = NO CENTER POLARIZATION (CP) (04-30 POS.)
  - 1 = CP NO FRICTION LATCH (08 - 30 POS.)
  - 2 = CP WITH FRICTION LATCH (08 - 30 POS.)

NOTE:
FRICTION LATCH (OPTION 2) IS NOT SUITABLE FOR HEADER WITH LATCH EJECT OPTION

ACCESSORY: STRAIN RELIEF
3448-451XX
POSITION COUNT: XX — 04 - 30

APPLICATION TOOLING:
ALUMINUM: 3443-82-XX
POSITION COUNT: XX — 04 - 30

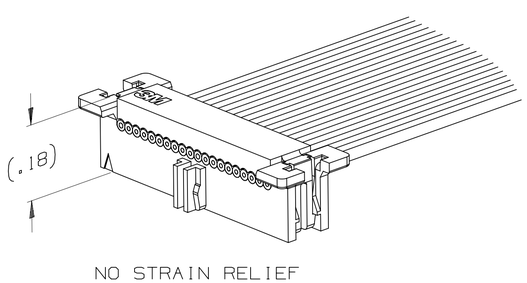

NO STRAIN RELIEF

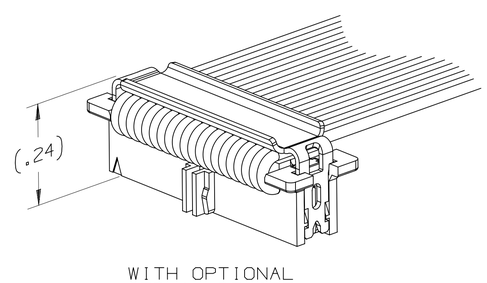

WITH OPTIONAL STRAIN RELIEF

TERMINATED CONNECTOR

3M ELECTRONIC MATERIALS SOLUTIONS DIVISION
INTERCONNECT SOLUTIONS
http://www.3mconnectors.com

3M IS A TRADEMARK OF 3M COMPANY.
FOR TECHNICAL, SALES OR ORDERING INFORMATION CALL 800-225-5373

UL FILE NO: E68080

REV	ECO	ISSUE DATE AND DESCRIPTION	DRFT	CHKD
F	56988	SEP 24,2014 REVISE PERFORMANCE CHART	JNC	SN
E	54514	MAY 07,2014 ADD UL LOGO	SJS	SAN
D	51884	JAN 08,2014 ADD DESIGN REF, UPDATE TITLE, ADD TS REF	SJS	SAN
C	50290	OCT 08,2013 REVISE NOTES 1, 3, 8 & OPERATING TEMP.	JNC	SN
B	48635	JUL 12,2013 MATCH TEXT FONTS & ADD NOTE 10	JNC	SN
A	46797	MAR 25,2013 PRODUCTION RELEASE	JNC	SAN

78-5100-2396-9
78-5100-2437-1
DESIGN REFERENCE — NEXT ASSEMBLY

ACCTG CODES

DRFT ARM — DATE FEB 11,2011 — MFG — DATE
CHKD — DATE — APPR SAN — DATE FEB 11,2011

DIVISION: Interconnect Solutions — DIVISION CODE: ISD

DO NOT SCALE DRAWING — SCALE 6/1

THIRD ANGLE PROJECTION

INTERPRET PER ASME Y14.5 - 2009

MAX SURFACE ROUGHNESS: ☐ ALL SURFACES ☐ MARKED ONLY

TOLERANCES EXCEPT AS NOTED
INCHES: .0 ±.1; .00 ±.02; .000 ±.010; .0000 ±.005
MILLIMETERS: .0 ±; .00 ±; .000 ±; ANGLES ±

© 3M COPYRIGHT 2014
This document and the information it contains are 3M property and may not be reproduced or further distributed without 3M permission, or used or disclosed other than for 3M authorized purposes. All rights reserved.

3M Center, St. Paul, MN 55144

TITLE: RIBBON CABLE SOCKET, .05 X .05 PITCH, 451 SERIES

CAGE NUMBER — SIZE D — DRAWING NO. 78-5100-2436-3 — REV. F

MODEL — DET LISTS ☐ YES ☒ NO — SHT 1 OF 2

78-5100-2436-3 (DRAWING NUMBER) F (REVISION)

Imaged: F.3 9/24/2014 9:01 AM UTC-05:00

3M™ RIBBON CABLE WIREMOUNT SOCKET ASSEMBLY, 1.27mm (0.050") PITCH, 451 SERIES

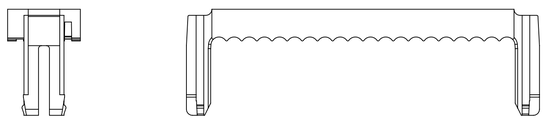

COVER

TABLE 1

No. Positions	Dim "A"	Dim "B"	Dim "C"
4	.050	.210	.270
6	.100	.260	.320
8	.150	.310	.370
10	.200	.360	.420
12	.250	.410	.470
14	.300	.460	.520
16	.350	.510	.570
20	.450	.610	.670
30	.700	.860	.920

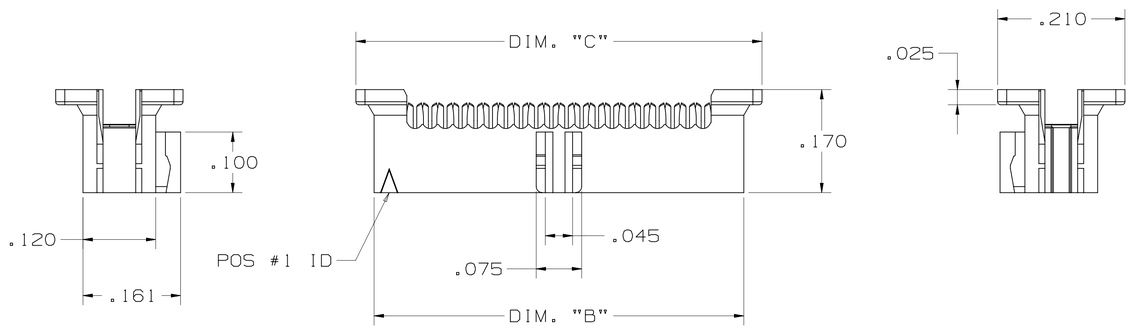

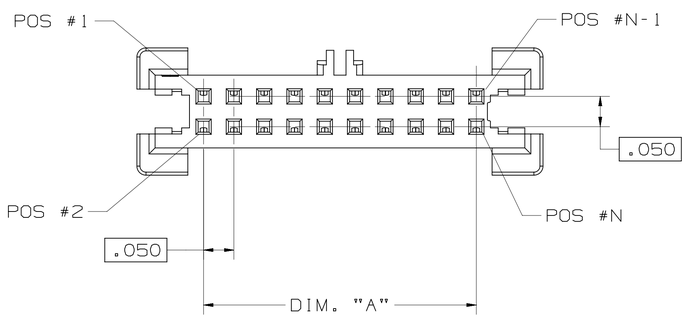

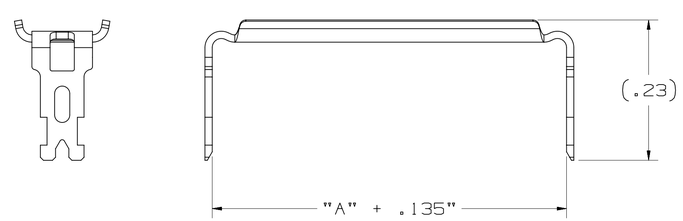

ACCESSORY - STRAIN RELIEF
PART NUMBER 3448-451XX

REV	ECO	ISSUE DATE AND DESCRIPTION	DRFT	CHKD
F	56988	SEP 24,2014 REVISE PERFORMANCE CHART	JNC	SN
E	54514	MAY 07,2014 ADD UL LOGO	SJS	SAN
D	51884	JAN 08,2014 ADD DESIGN REF, UPDATE TITLE, ADD TS REF	SJS	SAN
C	50290	OCT 08,2013 REVISE NOTES 1, 3, 8 & OPERATING TEMP.	JNC	SN
B	48635	JUL 12,2013 MATCH TEXT FONTS & ADD NOTE 10	JNC	SN
A	46797	MAR 25,2013 PRODUCTION RELEASE	JNC	SAN

78-5100-2396-9
78-5100-2437-1
DESIGN REFERENCE NEXT ASSEMBLY

ACCESS CODES

DRFT ARM DATE FEB 11,2011 MFG DATE
CHKD DATE APPV. SAN DATE FEB 11,2011

DIVISION: Interconnect Solutions
DIVISION CODE: ISD

DO NOT SCALE DRAWING
SCALE 4 1

THIRD ANGLE PROJECTION

INTERPRET PER ASME Y14.5 - 2009

MAX SURFACE ROUGHNESS
√ ☐ ALL SURFACES
√ ☐ MARKED ONLY

TOLERANCES EXCEPT AS NOTED
INCHES
.0 ±.1
.00 ±.02
.000 ±.010
.0000 ±.005
MILLIMETERS
0 ±
.0 ±
.00 ±
.000 ±
ANGLES ±

3M Center St. Paul, MN 55144

© 3M COPYRIGHT 2014
This document and the information it contains are 3M property and may not be reproduced or further distributed without 3M permission, or used or disclosed other than for 3M authorized purposes. All rights reserved.

TITLE
RIBBON CABLE SOCKET, .05 X .05 PITCH, 451 SERIES

CAGE NUMBER | SIZE D | DRAWING NO. 78-5100-2436-3 | REV. F
MODEL
DET. LISTS ☐ YES ☒ NO | SHT 2 OF 2

78-5100-2436-3 DRAWING NUMBER | F REVISION

Imaged: F.3 9/24/2014 9:01 AM UTC-05:00

OCEAN CHIPS
Океан Электроники
Поставка электронных компонентов

Компания «Океан Электроники» предлагает заключение долгосрочных отношений при поставках импортных электронных компонентов на взаимовыгодных условиях!

Наши преимущества:

- Поставка оригинальных импортных электронных компонентов напрямую с производств Америки, Европы и Азии, а так же с крупнейших складов мира;
- Широкая линейка поставок активных и пассивных импортных электронных компонентов (более 30 млн. наименований);
- Поставка сложных, дефицитных, либо снятых с производства позиций;
- Оперативные сроки поставки под заказ (от 5 рабочих дней);
- Экспресс доставка в любую точку России;
- Помощь Конструкторского Отдела и консультации квалифицированных инженеров;
- Техническая поддержка проекта, помощь в подборе аналогов, поставка прототипов;
- Поставка электронных компонентов под контролем ВП;
- Система менеджмента качества сертифицирована по Международному стандарту ISO 9001;
- При необходимости вся продукция военного и аэрокосмического назначения проходит испытания и сертификацию в лаборатории (по согласованию с заказчиком);
- Поставка специализированных компонентов военного и аэрокосмического уровня качества (Xilinx, Altera, Analog Devices, Intersil, Interpoint, Microsemi, Actel, Aeroflex, Peregrine, VPT, Syfer, Eurofarad, Texas Instruments, MS Kennedy, Miteq, Cobham, E2V, MA-COM, Hittite, Mini-Circuits, General Dynamics и др.);

Компания «Океан Электроники» является официальным дистрибьютором и эксклюзивным представителем в России одного из крупнейших производителей разъемов военного и аэрокосмического назначения **«JONHON»**, а так же официальным дистрибьютором и эксклюзивным представителем в России производителя высокотехнологичных и надежных решений для передачи СВЧ сигналов **«FORSTAR»**.

AVIC JONHON

«JONHON» (основан в 1970 г.)

Разъемы специального, военного и аэрокосмического назначения:

(Применяются в военной, авиационной, аэрокосмической, морской, железнодорожной, горно- и нефтедобывающей отраслях промышленности)

«FORSTAR» (основан в 1998 г.)

ВЧ соединители, коаксиальные кабели, кабельные сборки и микроволновые компоненты:

(Применяются в телекоммуникациях гражданского и специального назначения, в средствах связи, РЛС, а так же военной, авиационной и аэрокосмической отраслях промышленности).

FORSTAR®

Телефон: 8 (812) 309-75-97 (многоканальный)
Факс: 8 (812) 320-03-32
Электронная почта: ocean@oceanchips.ru
Web: http://oceanchips.ru/
Адрес: 198099, г. Санкт-Петербург, ул. Калинина, д. 2, корп. 4, лит. А