版数 VER.	年月日 DATE	CN NO.	変更内容 DESCRIPTION	製図 DR.	担当 CHK.	査閲 APPD.	承認 APPD.
2	24/JUL/2015	014075	ADDED LASER WELDING		K.UEDA	—	Y.SAITOU
3	25/SEP/2015	014607	REVISED DIMENSION		K.UEDA	—	Y.SAITOU

図面番号(DRAWING NO.) SJ115803

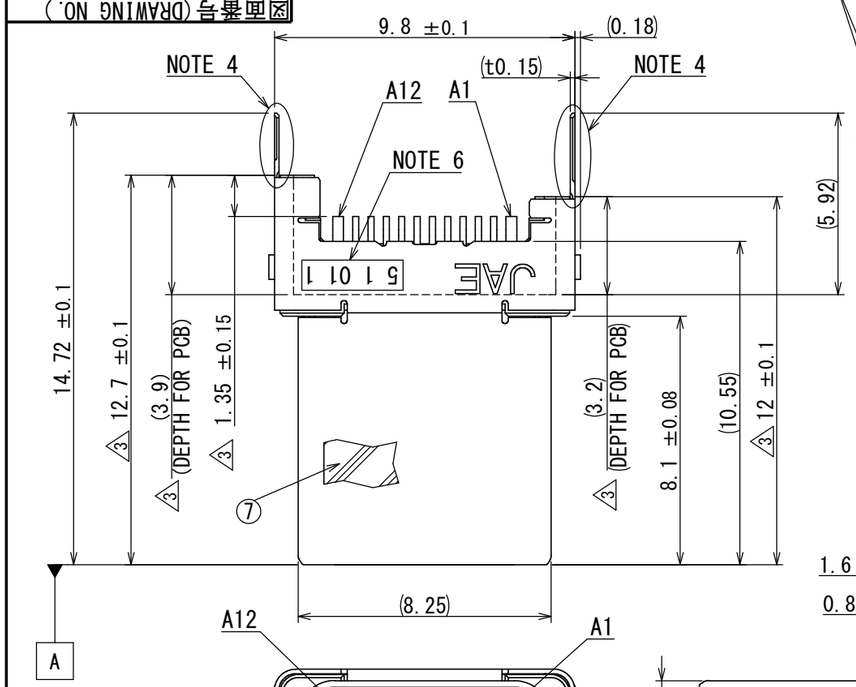

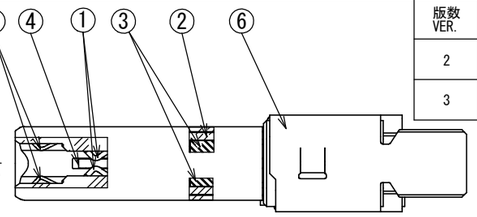

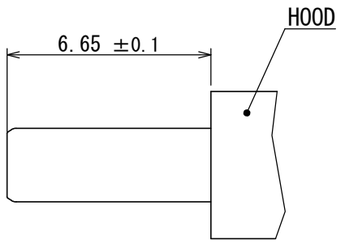

RECOMMENDED DIMENSION
FOR HOOD ASSEMBLY.
(5 : 1)

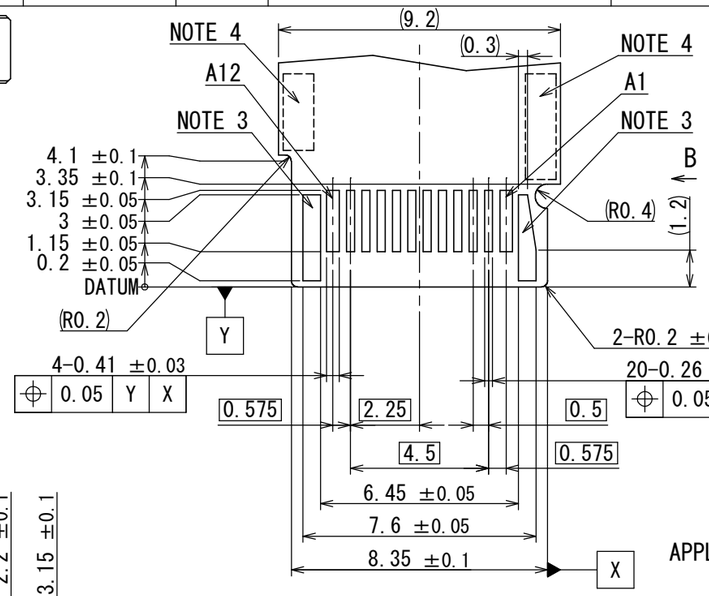

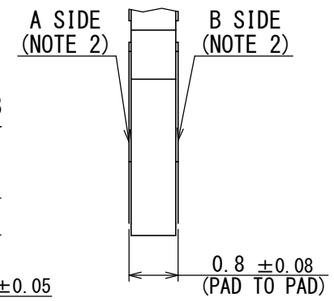

B (10 : 1)

APPLICABLE PCB DIMENSION(REF)
(5 : 1) (NOTE 2)

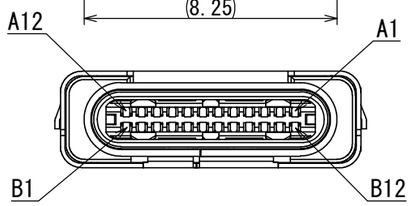

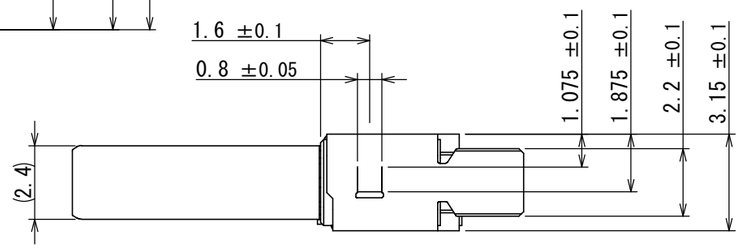

NOTE 1. THERE COULD BE UNRECOGNIZABLE DIFFERENCES FROM ACTUAL PRODUCT DUE TO PROCESS CONVENIENCE BUT NOT IMPACT ON THE FUNCTION.
NOTE 2. PCB PADS CONFIGURATION BE SAME BETWEEN A SIDE AND B SIDE.
NOTE 3. THERE PADS BE WHERE A CONNECTOR HOLDS PCB. SHALL NOT BE ELECTRICAL USE NOT SOLDERED.
NOTE 4. RECOMMEND TO UTILIZE THE SIDE SHELL TABS BY SOLDERING TO PCB PADS FOR THE MECHANICAL STRENGTH.
NOTE 5. RECOMMEND TO KEEP THE CAP STAY IN PLACE UNTIL ALL THE PROCESSES DONE. THE CAP PREVENTS A CONNECTOR FROM DEFORMED AND CONTAMINATION DURING PROCESSES SUCH AS PADDLE CARD ASSEMBLY AND CABLE ASSEMBLY.
NOTE 6. LOT NUMBER IS MARKED AS INDICATED.

(EX) 5 1 01 1

YEAR	(END OF ONE DIGIT AT CHRISTIAN ERA)
MONTH	(JAN. TO SEP.:1 TO 9, OCT.:O, NOV.:X, DEC.:Y)
DAY	(TWO-DIGITS NUMBER)
EQUIPMENT No.	(NUMBER OR ALPHABET)

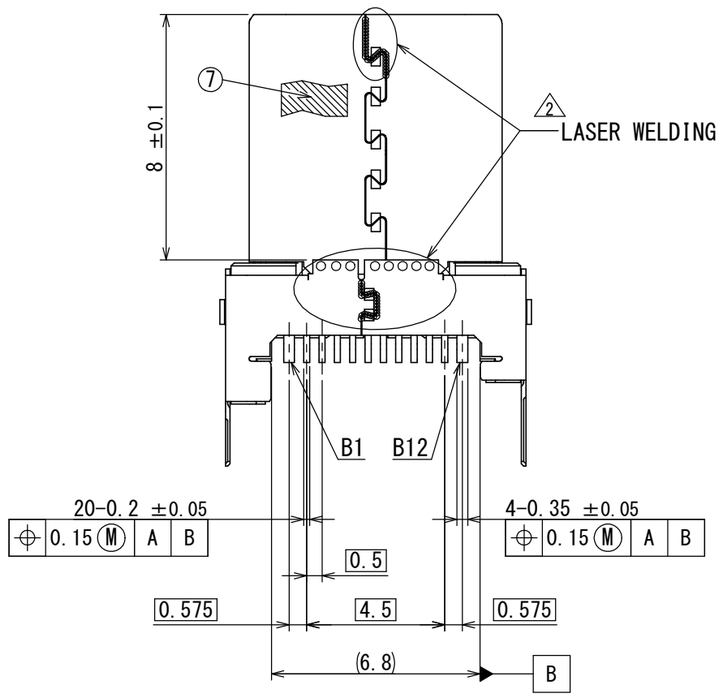

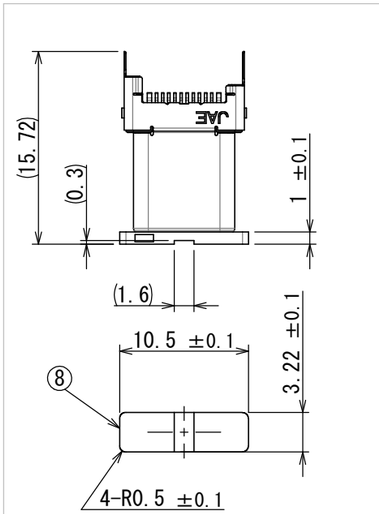

FIGURE WITH CAP

符号 NO.	名称 DESCRIPTION	個数 QTY.	材料 MATERIAL	仕上 FINISH	備考 REMARKS
8	CAP	1	HEAT RESISTING PLASTIC	(BLACK)	
7	TAPE	2	POLYIMIDE	-	
6	SHELL	1	STAINLESS STEEL	NICKEL PLATING	
5	GROUND SPRING	2	STAINLESS STEEL	NICKEL PLATING	
4	LOCK	1	STAINLESS STEEL	-	
3	INSULATOR B	2	HEAT RESISTING PLASTIC	(BLACK)	
2	INSULATOR A	1	HEAT RESISTING PLASTIC	(BLACK)	
1	CONTACT	24	COPPER ALLOY	CONTACT AREA: GOLD FLASH OVER PALLADIUM-NICKEL OVER NICKEL SOLDER TAILS: GOLD FLASH OVER NICKEL	

仕様書(SPECIFICATION)
JACS-30353
JAHL-30353

第1版(ORIGINAL DATE) 16/MAR/2015

製図 DR. —
担当 CHK. Y.SAITOU
査閲 APPD. —
承認 APPD. T.MASUMOTO

一般公差(GENERAL TOLERANCE)

寸法(DIMENSION)	角度(ANGLES)
. ±0.8	×° ±
.× ±0.4	×°×' ±
.×× ±0.1	
.××× ±	

単位(UNIT) : mm

尺度(SCALE) 5:1
シリーズ(SERIES) DX07
名称(TITLE) DX07P024MJ1
質量(MASS)

日本航空電子工業株式会社
JAPAN AVIATION ELECTRONICS INDUSTRY, LTD.

図面番号(DRAWING NO.) SJ115803
SIZE A3
版数(VER.) 3

JAE-CONNECTOR.COM
Reference Only

WISDOM承認 2015/09/29

DCF-C-212H(12.08)

S/W

JAE Connector DIV. Proprietary.Copyright(C) 2015, Japan Aviation Electronics Industry, LTD.

OCEAN CHIPS
Океан Электроники
Поставка электронных компонентов

Компания «Океан Электроники» предлагает заключение долгосрочных отношений при поставках импортных электронных компонентов на взаимовыгодных условиях!

Наши преимущества:

- Поставка оригинальных импортных электронных компонентов напрямую с производств Америки, Европы и Азии, а так же с крупнейших складов мира;
- Широкая линейка поставок активных и пассивных импортных электронных компонентов (более 30 млн. наименований);
- Поставка сложных, дефицитных, либо снятых с производства позиций;
- Оперативные сроки поставки под заказ (от 5 рабочих дней);
- Экспресс доставка в любую точку России;
- Помощь Конструкторского Отдела и консультации квалифицированных инженеров;
- Техническая поддержка проекта, помощь в подборе аналогов, поставка прототипов;
- Поставка электронных компонентов под контролем ВП;
- Система менеджмента качества сертифицирована по Международному стандарту ISO 9001;
- При необходимости вся продукция военного и аэрокосмического назначения проходит испытания и сертификацию в лаборатории (по согласованию с заказчиком);
- Поставка специализированных компонентов военного и аэрокосмического уровня качества (Xilinx, Altera, Analog Devices, Intersil, Interpoint, Microsemi, Actel, Aeroflex, Peregrine, VPT, Syfer, Eurofarad, Texas Instruments, MS Kennedy, Miteq, Cobham, E2V, MA-COM, Hittite, Mini-Circuits, General Dynamics и др.);

Компания «Океан Электроники» является официальным дистрибьютором и эксклюзивным представителем в России одного из крупнейших производителей разъемов военного и аэрокосмического назначения **«JONHON»**, а так же официальным дистрибьютором и эксклюзивным представителем в России производителя высокотехнологичных и надежных решений для передачи СВЧ сигналов **«FORSTAR»**.

AVIC JONHON

«JONHON» (основан в 1970 г.)

Разъемы специального, военного и аэрокосмического назначения:

(Применяются в военной, авиационной, аэрокосмической, морской, железнодорожной, горно- и нефтедобывающей отраслях промышленности)

«FORSTAR» (основан в 1998 г.)

ВЧ соединители, коаксиальные кабели, кабельные сборки и микроволновые компоненты:

(Применяются в телекоммуникациях гражданского и специального назначения, в средствах связи, РЛС, а так же военной, авиационной и аэрокосмической отраслях промышленности).

FORSTAR®

Телефон: 8 (812) 309-75-97 (многоканальный)
Факс: 8 (812) 320-03-32
Электронная почта: ocean@oceanchips.ru
Web: http://oceanchips.ru/
Адрес: 198099, г. Санкт-Петербург, ул. Калинина, д. 2, корп. 4, лит. А