2017/08/25 23:36:15(JST) Hayley North
DRAWING FOR REFERENCE:This is subject to change without notice

	COUNT	DESCRIPTION OF REVISIONS	BY	CHKD	DATE		COUNT	DESCRIPTION OF REVISIONS	BY	CHKD	DATE

APPLICABLE STANDARD		EIAJ RC-5238			
RATING	OPERATING TEMPERATURE, HUMIDITY RANGE	-25℃ TO +70℃ (RELATIVE HUMIDITY 85% MAX)	STORAGE TEMPERATURE, HUMIDITY RANGE		-40℃ TO +85℃ (RELATIVE HUMIDITY 85% MAX)
	WETHER-RESISTANT CATEGORY	40/085/04	VOLTAGE		AC,DC 30 V
	CURRENT	NO.1,4,5,6,10 1 A	POWER	COAXIAL	2W
		NO.2,3,7,8,9 0.5A			

SPECIFICATIONS

ITEM		TEST METHOD	REQUIREMENTS	QT	AT
CONSTRUCTION					
GENERAL EXAMINATION		VISUALLY AND BY MEASURING INSTRUMENT.	ACCORDING TO DRAWING.	×	×
MARKING		CONFIRMED VISUALLY.		×	×
ELECTRIC CHARACTERISTICS					
CONTACT RESISTANCE	SIGNAL	10 mA (DC OR 1000 Hz).	50 mΩ MAX.	×	×
	COAXIAL				
INSULATION RESISTANCE	SIGNAL	250±25 V DC FOR 60±5 sec.	1000 MΩ MIN.	×	×
	COAXIAL	100±10 V DC FOR 60±5 sec.			
VOLTAGE PROOF	SIGNAL	300 V AC FOR 60±5 sec. (CURRENT LEAKAGE 2 mA)	NO FLASHOVER OR BREAKDOWN.	×	×
	COAXIAL	100 V AC FOR 60±5 sec. (CURRENT LEAKAGE 2 mA)			
CAPACITANCE		MEASURE BETWEEN 2 ADJACENT CONTACTS BY 1000 ± 200 Hz OF VOLTS ALTERNATING CARRENT.	2 pF MAX	×	×
VSWR	COAXIAL	FREQUENCY 1.92 TO 2.17 GHz	1.5 MAX.	×	—
INSERTION LOSS	COAXIAL	FREQUENCY 1.92 TO 2.17 GHz	0.5 dB MAX.	×	—
MECHANICAL CHARACTERISTICS					
INSERTION AND WITHDRAWAL FORCES		MEASURED BY APPLICABLE CONNECTOR. (NOT INCLUDE LATCH)	INSERTION FORCE 25 N MAX. WITHDRAWAL FORCE 2.5 N MIN.	×	—
LATCH STRENGTH		PULL THE PLUG TO MATING AXIAL DIRECTION.	30 N MIN.	×	—
MECHANICAL OPERATION		10000 TIMES INSERTIONS AND EXTRACTIONS AT THE SPEED OF LESS THAN 500 TIMES PER HOUR.	① CONTACT RESISTANCE : UPRISE FROM INITIAL TO BE LESS THAN 25 mΩ. ② NO DAMAGE, CRACK AND LOOSENESS, OF PARTS.	×	—
VIBRATION		FREQUENCY 10 TO 55 Hz, SINGLE AMPLITUDE 0.75 mm, AT 2 h, FOR 3 DIRECTIONS, TOTAL 6 h.	① NO ELECTRICAL DISCONTINUITY OF 1 μs. ② NO DAMAGE, CRACK AND LOOSENESS, OF PARTS.	×	—
SHOCK		490 m/s² DIRECTIONS OF PULSE 11 ms AT 3 TIMES FOR 6 DIRECTIONS, TOTAL 18 TIMES.		×	—

REMARKS	DRAWN	DESIGNED	CHECKED	APPROVED	RELEASED
Unless otherwise specified, refer to JIS C 5402.	K.Nagamma '06.05.18	K.Nagamma '06.05.18	N.Miyazaki '06.05.19	'06.05.19	

Note QT:Qualification Test AT:Assurance Test ×:Applicable Test

TO

HRS HIROSE ELECTRIC CO., LTD.	SPECIFICATION SHEET	PART NO. MQ/S198A -10P	
CODE NO.(OLD) CL	DRAWING NO. ELC4-125738	CODE NO. CL206-2523-4	1/2

FORM No.231-1

Q2

2017/08/25 23:36:15(JST) Hayley North
DRAWING FOR REFERENCE:This is subject to change without notice

SPECIFICATIONS

ITEM		TEST METHOD	REQUIREMENTS	QT	AT
ENVIRONMENTAL CHARACTERISTICS					
DAMP HEAT (STEADY STATE)		EXPOSED AT 40±2 °C, 90~95 %, 96±4 h (FOR 4 DAYS).	① CONTACT RESISTANCE :UPRISE FROM INITIAL TO BE LESS THAN 25 mΩ. ② INSULATION RESISTANCE: 10 MΩ MIN. ③ VOLTAGE PROOF: NO FLASHOVER OR BREAKDOWN. ④ NO DAMAGE, CRACK AND LOOSENESS, OF PARTS.	×	—
RAPID CHANGE OF TEMPERATURE		TEMPERATURE -40 → 25 → 85 → 25 °C TIME 30→2 TO 3 →30 →2 TO 3 min UNDER 5 CYCLES.		×	—
DRY HEAT		EXPOSED AT +85±2 °C , 96±4 h.		×	—
COLD		EXPOSED AT -40±3 °C , 96±4 h.		×	—
CORROSION SALT MIST		EXPOSED IN 5±1 % SALT WATER , 35±2 °C FOR 48 ±4 h.	① NO DAMAGE, CRACK AND LOOSENESS, OF PARTS. ② NO HEAVY CORROSION INCLUDING DAMAGE OF CONNECTOR FUNCTION.	×	—
SOLDERBILITY		SOLERRING POINT OF CONTACTS IMMERSION IN SOLDER BATH OF 230±5℃,5±0.5 sec.	SOLDERING POINT OF CONTACTS IMMERSION IN SOLDER,90% MIN.	×	—
RESISTANCE TO SOLDERING HEAT	MANUAL SOLDERING	TEMPERATURE : 350 ± 5 ℃ TIME : 5 ± 1 sec.	NO DAMAGE, CRACK AND LOOSENESS, OF PARTS.	×	—
	REFLOW	REFLOW TO THE RECOMMENDED REFLOW TEMPERATURE PROFILE IN FIG-1 FOR 2 TIMES.	NO DAMAGE, CRACK AND LOOSENESS, OF PARTS.	×	—

FIG-1 RECOMMENDED REFLOW TEMPERATURE PROFILE

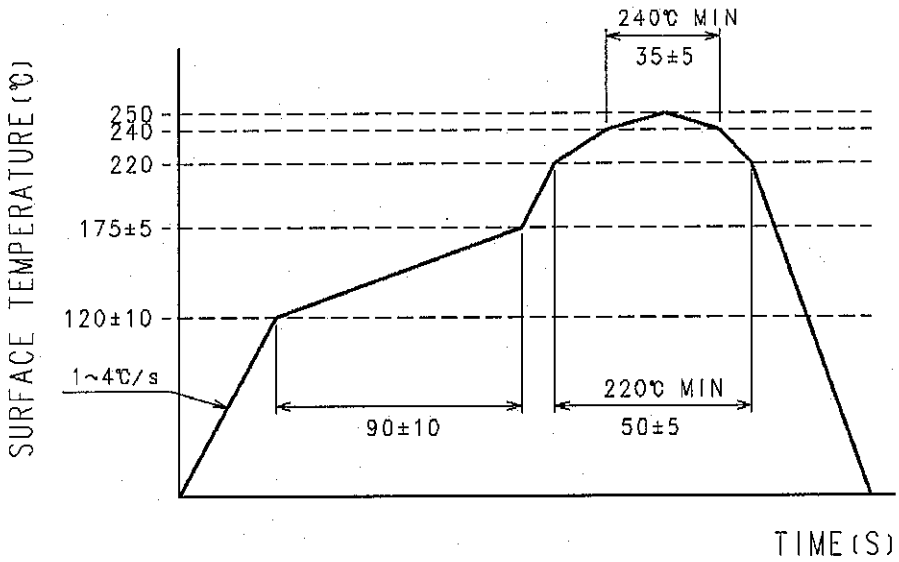

NOTE : THUS IT MAY BE CHANGE DEPENDING ON THE MOUNTING DEVICE, QUANTITY AND TYPE OF CREAM SOLDER.

REMARKS	DRAWN	DESIGNED	CHECKED	APPROVED	RELEASED
Unless otherwise specified, refer to JIS C 5402.	K. Nagamura '16.05.18	K. Nagamura '06.05.18	N. Miyajchi '06.05.19	'06.05.19	

Note QT:Qualification Test AT:Assurance Test ×:Applicable Test

TO

HRS HIROSE ELECTRIC CO., LTD. | SPECIFICATION SHEET | PART NO. MQ/S198A -10P

CODE NO.(OLD)	DRAWING NO.	CODE NO.	
CL	ELC4-125738	CL206-2523-4	2/2

FORM No.231-2

Q2

DRAWING FOR REFERENCE:This is subject to change without notice 2017/08/25 23:36:16(JST) Hayley North

	COUNT	DESCRIPTION OF REVISIONS	BY	CHKD	DATE		COUNT	DESCRIPTION OF REVISIONS	BY	CHKD	DATE
△					. .	△					. .
△					. .	△					. .
△					. .	△					. .

MATED(2:1)

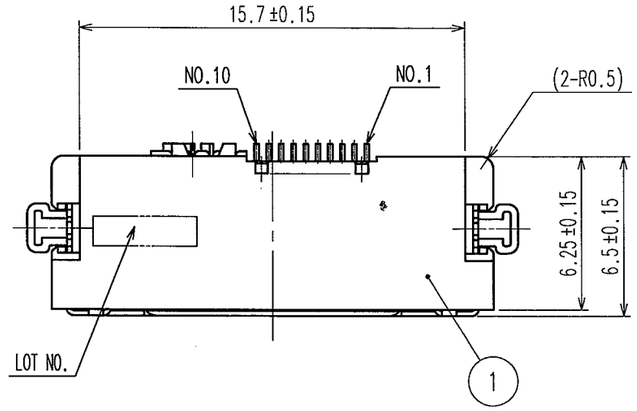

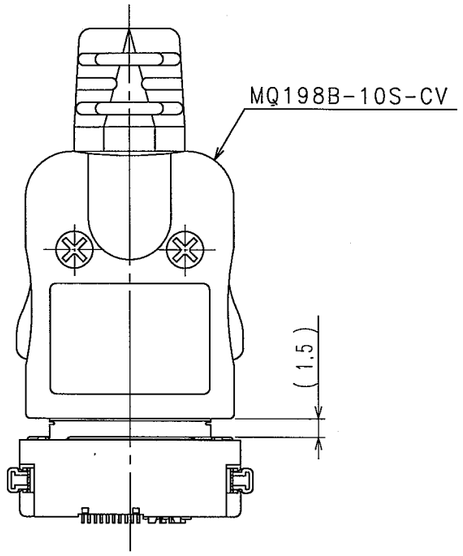

RECOMMEND PCB LAYOUT(CONNECTOR MOUNTING SURFACE)

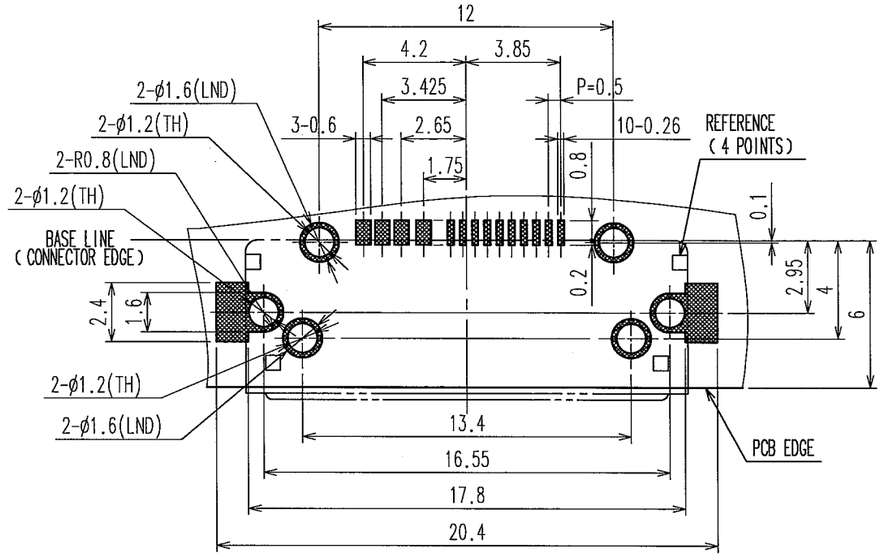

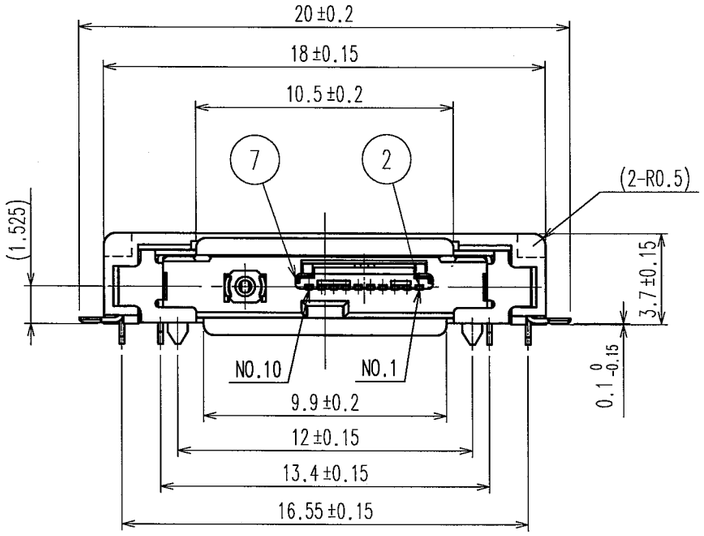

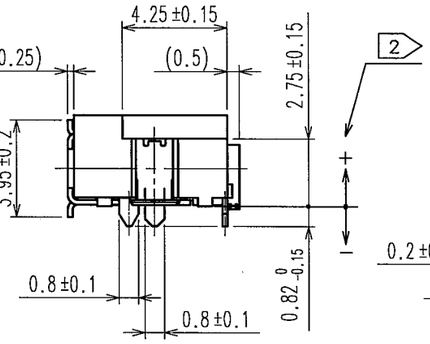

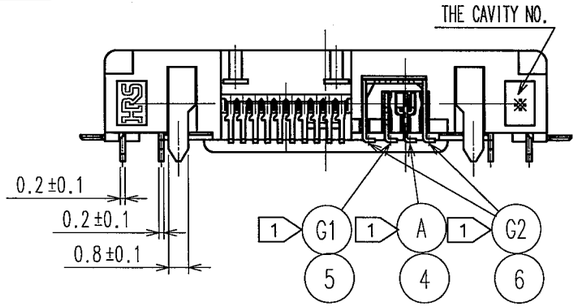

NOTES

1 A CIRCUIT OF COAXIAL CONNECTOR IS ASPER BELOW.

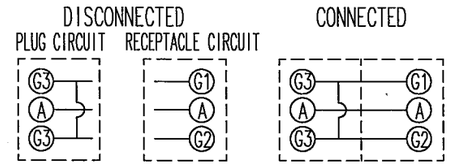

2 COAXIAL AND CONTACT COPLANARITIES ARE 0.1 MAX. DIMENTION OF CONTACT LEAD POSITION IS -0.15 TO 0.

3. THIS PRODUCT CUTS OFF EMBOSSING OF 32mm WIDTH BY QUANTITY.

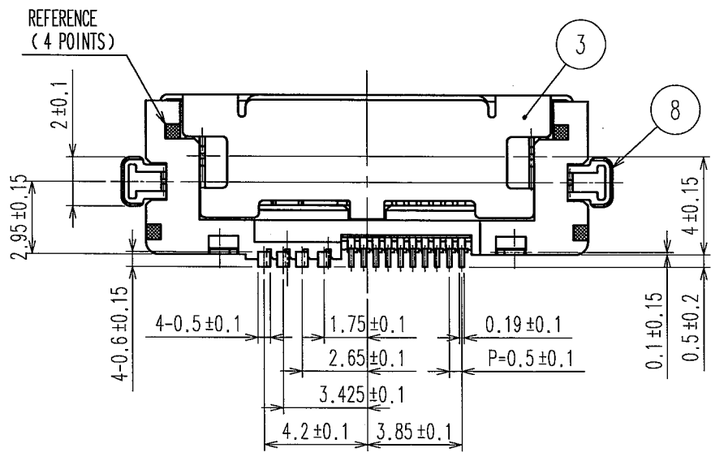

NO.	MATERIAL	FINISH, REMARKS	NO.	MATERIAL	FINISH, REMARKS
4	COPPER ALLOY	CONTACT PORTION : GOLD PLATING 0.3μm MIN. SOLDERING PORTION : GOLD PLATING 0.03μm MIN.	8	STAINLESS STEEL	TIN PLATING 1μm MIN.
			7	STAINLESS STEEL	
3	STAINLESS STEEL	TIN REFLOW PLATING 1μm MIN.	6	COPPER ALLOY	CONTACT PORTION : GOLD PLATING 0.3μm MIN. SOLDERING PORTION : GOLD PLATING 0.03μm MIN.
2	COPPER ALLOY	CONTACT PORTION : GOLD PLATING 0.3μm MIN. SOLDERING PORTION : GOLD PLATING 0.03μm MIN.			
1	POLYAMIDE(9T)	(BLACK) UL94V-0	5	COPPER ALLOY	CONTACT PORTION : GOLD PLATING 0.3μm MIN. SOLDERING PORTION : GOLD PLATING 0.03μm MIN.

CODE NO.(OLD)	DRAWN	DESIGNED	CHECKED	APPROVED	RELEASED
	K.Naganuma '06.05.19	K.Naganuma '06.05.19	N.Miyazaki '06.05.19	'06.05.19	. .

SCALE 4 : 1	DRAWING NO. EDC3-125738	PART NO. MQ/S198A-10P
UNITS mm	HRS HIROSE ELECTRIC CO., LTD	CODE NO. CL206-2523-4 1/1

TO

FORM NO.229

OCEAN CHIPS
Океан Электроники
Поставка электронных компонентов

Компания «Океан Электроники» предлагает заключение долгосрочных отношений при поставках импортных электронных компонентов на взаимовыгодных условиях!

Наши преимущества:

- Поставка оригинальных импортных электронных компонентов напрямую с производств Америки, Европы и Азии, а так же с крупнейших складов мира;
- Широкая линейка поставок активных и пассивных импортных электронных компонентов (более 30 млн. наименований);
- Поставка сложных, дефицитных, либо снятых с производства позиций;
- Оперативные сроки поставки под заказ (от 5 рабочих дней);
- Экспресс доставка в любую точку России;
- Помощь Конструкторского Отдела и консультации квалифицированных инженеров;
- Техническая поддержка проекта, помощь в подборе аналогов, поставка прототипов;
- Поставка электронных компонентов под контролем ВП;
- Система менеджмента качества сертифицирована по Международному стандарту ISO 9001;
- При необходимости вся продукция военного и аэрокосмического назначения проходит испытания и сертификацию в лаборатории (по согласованию с заказчиком);
- Поставка специализированных компонентов военного и аэрокосмического уровня качества (Xilinx, Altera, Analog Devices, Intersil, Interpoint, Microsemi, Actel, Aeroflex, Peregrine, VPT, Syfer, Eurofarad, Texas Instruments, MS Kennedy, Miteq, Cobham, E2V, MA-COM, Hittite, Mini-Circuits, General Dynamics и др.);

Компания «Океан Электроники» является официальным дистрибьютором и эксклюзивным представителем в России одного из крупнейших производителей разъемов военного и аэрокосмического назначения **«JONHON»**, а так же официальным дистрибьютором и эксклюзивным представителем в России производителя высокотехнологичных и надежных решений для передачи СВЧ сигналов **«FORSTAR»**.

AVIC JONHON

«JONHON» (основан в 1970 г.)

Разъемы специального, военного и аэрокосмического назначения:

(Применяются в военной, авиационной, аэрокосмической, морской, железнодорожной, горно- и нефтедобывающей отраслях промышленности)

«FORSTAR» (основан в 1998 г.)

ВЧ соединители, коаксиальные кабели, кабельные сборки и микроволновые компоненты:

(Применяются в телекоммуникациях гражданского и специального назначения, в средствах связи, РЛС, а так же военной, авиационной и аэрокосмической отраслях промышленности).

FORSTAR®

Телефон: 8 (812) 309-75-97 (многоканальный)
Факс: 8 (812) 320-03-32
Электронная почта: ocean@oceanchips.ru
Web: http://oceanchips.ru/
Адрес: 198099, г. Санкт-Петербург, ул. Калинина, д. 2, корп. 4, лит. А