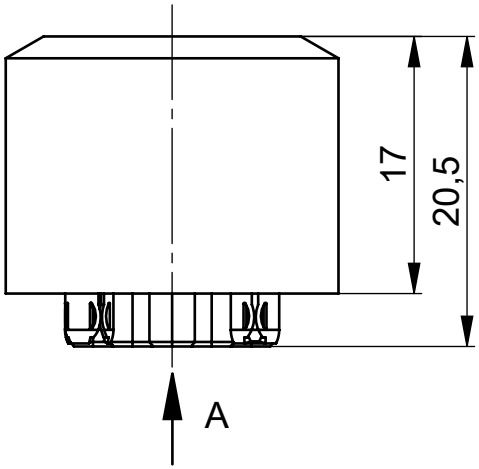

SCHNITT C-C
M8

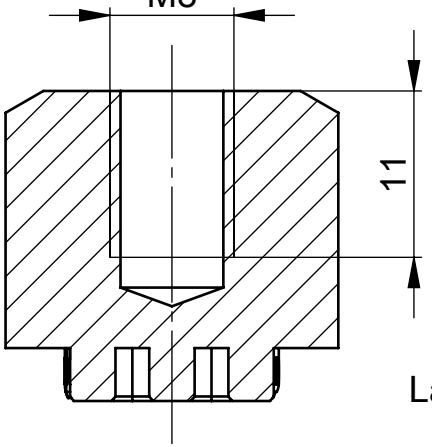

ANSICHT A

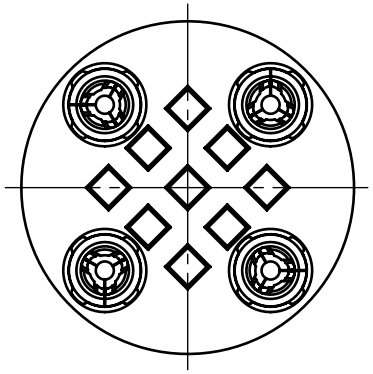

Für Layouter - Maßstab 1:1

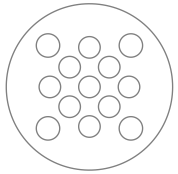

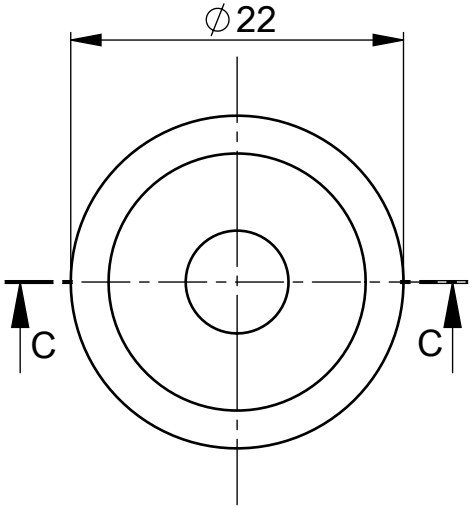

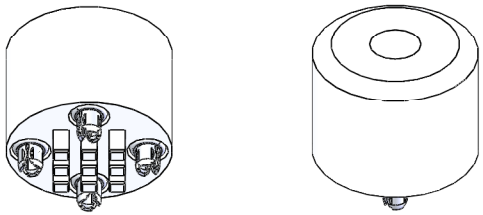

Layoutvorgabe (Ansicht PCB)

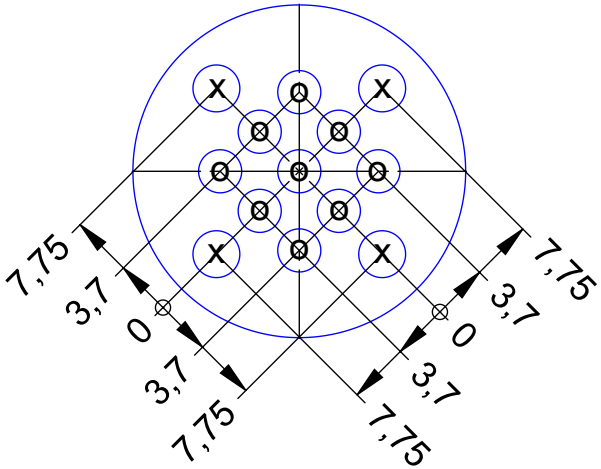

Lochspezifikation:

o
Bohrdurchmesser: $\varnothing 3{,}00^{+0{,}00}_{-0{,}03}$
Enddurchmesser chem. Zinn: $\varnothing 2{,}875^{+0{,}05}_{-0{,}05}$
(Cu: min. 30µm - max. 60µm)
Enddurchmesser HAL bleifrei: $\varnothing 2{,}85^{+0{,}05}_{-0{,}05}$
(Cu: min. 25µm, Sn: max. 15µm)

x
Bohrdurchmesser: $\varnothing 3{,}20^{+0{,}00}_{-0{,}03}$
Enddurchmesser: $\varnothing 3{,}10^{+0{,}04}_{-0{,}06}$

Copyright by ERNI GmbH
Proprietary notice pursuant to ISO 16016 to be observed.

Index	Modification Nr.	Date	Name
A	Neuerstellung	15.03.12	M.Tolj

Material / Surface

Tolerances

All Dimensions in mm

	Date	Name
Drawn	15.03.12	M.Tolj
Checked	15.03.12	T.Engel
Approved		

Electronics GmbH
BLUEcontact Solutions
D-73099 ADELBERG

Scale 2:1

Original drawing

Drawing Number 225416

Designation

ERNI BCS Powerelement
Buchse M8

Customer Part Number

A4

1080200003

Mouser Electronics

Authorized Distributor

Click to View Pricing, Inventory, Delivery & Lifecycle Information:

ERNI Electronics:

225416

OCEAN CHIPS
Океан Электроники
Поставка электронных компонентов

Компания «Океан Электроники» предлагает заключение долгосрочных отношений при поставках импортных электронных компонентов на взаимовыгодных условиях!

Наши преимущества:

- Поставка оригинальных импортных электронных компонентов напрямую с производств Америки, Европы и Азии, а так же с крупнейших складов мира;
- Широкая линейка поставок активных и пассивных импортных электронных компонентов (более 30 млн. наименований);
- Поставка сложных, дефицитных, либо снятых с производства позиций;
- Оперативные сроки поставки под заказ (от 5 рабочих дней);
- Экспресс доставка в любую точку России;
- Помощь Конструкторского Отдела и консультации квалифицированных инженеров;
- Техническая поддержка проекта, помощь в подборе аналогов, поставка прототипов;
- Поставка электронных компонентов под контролем ВП;
- Система менеджмента качества сертифицирована по Международному стандарту ISO 9001;
- При необходимости вся продукция военного и аэрокосмического назначения проходит испытания и сертификацию в лаборатории (по согласованию с заказчиком);
- Поставка специализированных компонентов военного и аэрокосмического уровня качества (Xilinx, Altera, Analog Devices, Intersil, Interpoint, Microsemi, Actel, Aeroflex, Peregrine, VPT, Syfer, Eurofarad, Texas Instruments, MS Kennedy, Miteq, Cobham, E2V, MA-COM, Hittite, Mini-Circuits, General Dynamics и др.);

Компания «Океан Электроники» является официальным дистрибьютором и эксклюзивным представителем в России одного из крупнейших производителей разъемов военного и аэрокосмического назначения **«JONHON»**, а так же официальным дистрибьютором и эксклюзивным представителем в России производителя высокотехнологичных и надежных решений для передачи СВЧ сигналов **«FORSTAR»**.

AVIC JONHON

«JONHON» (основан в 1970 г.)

Разъемы специального, военного и аэрокосмического назначения:

(Применяются в военной, авиационной, аэрокосмической, морской, железнодорожной, горно- и нефтедобывающей отраслях промышленности)

«FORSTAR» (основан в 1998 г.)

ВЧ соединители, коаксиальные кабели, кабельные сборки и микроволновые компоненты:

(Применяются в телекоммуникациях гражданского и специального назначения, в средствах связи, РЛС, а так же военной, авиационной и аэрокосмической отраслях промышленности).

FORSTAR®

Телефон: 8 (812) 309-75-97 (многоканальный)
Факс: 8 (812) 320-03-32
Электронная почта: ocean@oceanchips.ru
Web: http://oceanchips.ru/
Адрес: 198099, г. Санкт-Петербург, ул. Калинина, д. 2, корп. 4, лит. А