THIS DRAWING IS UNPUBLISHED. RELEASED FOR PUBLICATION 20
© COPYRIGHT 20 BY - ALL RIGHTS RESERVED.

PART NUMBER 料号		PART DESCRIPTION 描 述	Ød1	Ød2	L1	L2	C1	C2	WIRE GAUGE 线规 (mm^2)	STRIPPING LENGTH 剥线长度 (mm)	TYPE 类型
T2193501035-000	HCM350-MC-35	HCM350 PIN CONTACT, CRIMP, 35mm^2, SILVER PLATING HCM 350 公针、冷压、35mm^2、镀银	8.2	12.5	52.5	26	7	20	35	26	TYPE 1 类型 1
T2193501050-000	HCM350-MC-50	HCM350 PIN CONTACT, CRIMP, 50mm^2, SILVER PLATING HCM 350 公针、冷压、50mm^2、镀银	10	14.5	55	28.5	7	22	50	28	
T2193501070-000	HCM350-MC-70	HCM350 PIN CONTACT, CRIMP, 70mm^2, SILVER PLATING HCM 350 公针、冷压、70mm^2、镀银	11.5	16.5	55	28.5	5	22	70	28	
T2193501095-000	HCM350-MC-95	HCM350 PIN CONTACT, CRIMP, 95mm^2, SILVER PLATING HCM 350 公针、冷压、95mm^2、镀银	13.5	19	58	30.5	5	23	95	30	
T2193501120-000	HCM350-MC-120	HCM350 PIN CONTACT, CRIMP, 120mm^2, SILVER PLATING HCM 350 公针、冷压、120mm^2、镀银	15.5	21	58	24	3.5	20.5	120	24	TYPE 2 类型 2
T2193501050-001	HCM350-MC-50	HCM350 PIN CONTACT, CRIMP, 50mm^2, SILVER PLATING (d2) HCM 350 公针、冷压、50mm^2、镀银(d2)	10	14	55	28.5	7	22	50	28	TYPE 3 类型 3

REVISIONS

P	LTR	DESCRIPTION	DATE	DWN	APVD
	A	INITIAL	14NOV2016	BS	CW
	A1	ECR-17-012938	06SEP2017	BS	CW

NOTES:
1. TECHNICAL CHARACTERISTICS:
   CONTACT MATERIAL: COPPER
   SURFACE PLATING: SILVER PLATING: >= 5μm
   CONTACT RESISTANCE: <=1 mΩ
   WIRE RANGE: 35-120 mm^2

注释:
1. 技术参数:
   针件材料: 纯铜
   表面电镀: 镀银: >= 5μm
   接触电阻: <=1 mΩ
   接线范围: 35-120 mm^2

TYPE 1: FOR WIRE GAUGE 35-95mm^2
类 型 1: 适用于夹线范围 35-95mm^2

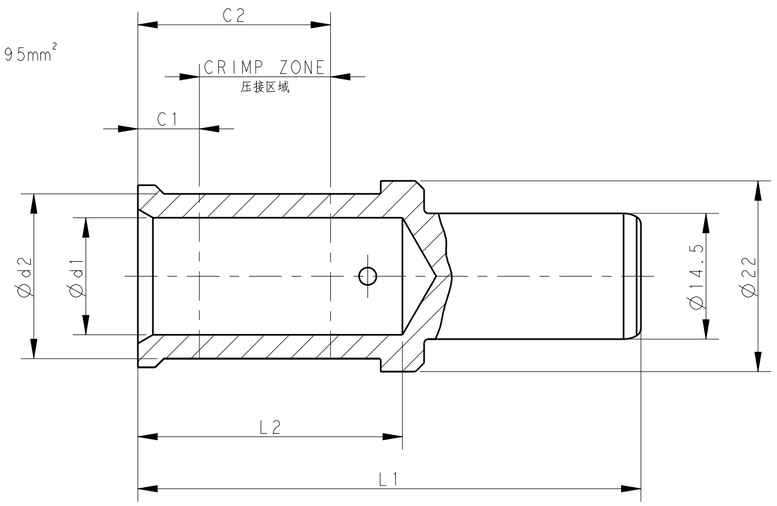

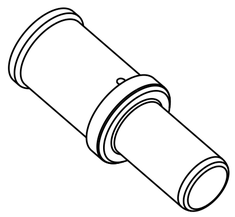

TYPE 3: FOR WIRE GAUGE 50mm^2,OTHER SPEC. REFER TO TYPE 1 (50mm^2)
类 型 3: 适用于夹线范围 50mm^2,其他规格尺寸参照类型1(50mm^2)

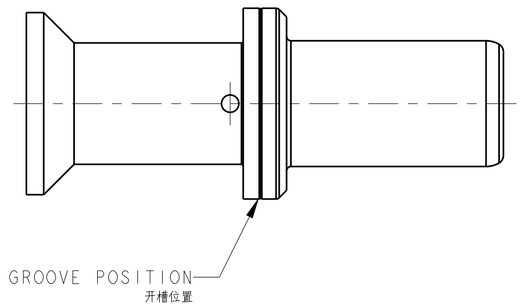

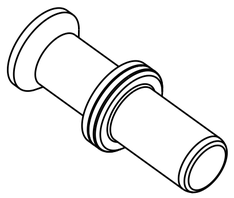

TYPE 2: FOR WIRE GAUGE 120mm^2
类 型 2: 适用于夹线范围 120mm^2

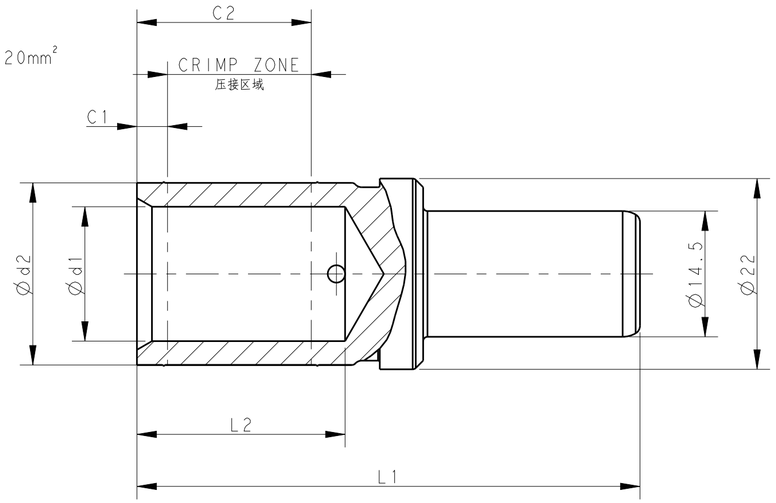

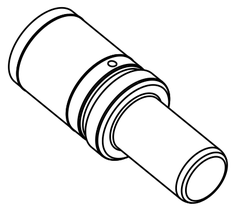

THIS DRAWING IS A CONTROLLED DOCUMENT.

DIMENSIONS: mm

TOLERANCES UNLESS OTHERWISE SPECIFIED:
0 PLC ±-
1 PLC ±-
2 PLC ±-
3 PLC ±-
4 PLC ±-
ANGLES ±-

MATERIAL -
FINISH -

DWN BELL SU 14NOV2016
CHK KYLE ZENG 14NOV2016
APVD CHRIS WANG 14NOV2016
PRODUCT SPEC 108-137073
APPLICATION SPEC 114-137073
WEIGHT -

TE Connectivity

NAME HCM350 PIN CONTACT

SIZE	CAGE CODE	DRAWING NO	RESTRICTED TO
A2	-	C-T2193501XXX000	-

CUSTOMER DRAWING

SCALE 1:1 SHEET 1 OF 1 REV A1

1471-9 (3/13)

OCEAN CHIPS
Океан Электроники
Поставка электронных компонентов

Компания «Океан Электроники» предлагает заключение долгосрочных отношений при поставках импортных электронных компонентов на взаимовыгодных условиях!

Наши преимущества:

- Поставка оригинальных импортных электронных компонентов напрямую с производств Америки, Европы и Азии, а так же с крупнейших складов мира;
- Широкая линейка поставок активных и пассивных импортных электронных компонентов (более 30 млн. наименований);
- Поставка сложных, дефицитных, либо снятых с производства позиций;
- Оперативные сроки поставки под заказ (от 5 рабочих дней);
- Экспресс доставка в любую точку России;
- Помощь Конструкторского Отдела и консультации квалифицированных инженеров;
- Техническая поддержка проекта, помощь в подборе аналогов, поставка прототипов;
- Поставка электронных компонентов под контролем ВП;
- Система менеджмента качества сертифицирована по Международному стандарту ISO 9001;
- При необходимости вся продукция военного и аэрокосмического назначения проходит испытания и сертификацию в лаборатории (по согласованию с заказчиком);
- Поставка специализированных компонентов военного и аэрокосмического уровня качества (Xilinx, Altera, Analog Devices, Intersil, Interpoint, Microsemi, Actel, Aeroflex, Peregrine, VPT, Syfer, Eurofarad, Texas Instruments, MS Kennedy, Miteq, Cobham, E2V, MA-COM, Hittite, Mini-Circuits, General Dynamics и др.);

Компания «Океан Электроники» является официальным дистрибьютором и эксклюзивным представителем в России одного из крупнейших производителей разъемов военного и аэрокосмического назначения **«JONHON»**, а так же официальным дистрибьютором и эксклюзивным представителем в России производителя высокотехнологичных и надежных решений для передачи СВЧ сигналов **«FORSTAR»**.

AVIC JONHON

«JONHON» (основан в 1970 г.)

Разъемы специального, военного и аэрокосмического назначения:

(Применяются в военной, авиационной, аэрокосмической, морской, железнодорожной, горно- и нефтедобывающей отраслях промышленности)

«FORSTAR» (основан в 1998 г.)

ВЧ соединители, коаксиальные кабели, кабельные сборки и микроволновые компоненты:

(Применяются в телекоммуникациях гражданского и специального назначения, в средствах связи, РЛС, а так же военной, авиационной и аэрокосмической отраслях промышленности).

FORSTAR®

Телефон: 8 (812) 309-75-97 (многоканальный)
Факс: 8 (812) 320-03-32
Электронная почта: ocean@oceanchips.ru
Web: http://oceanchips.ru/
Адрес: 198099, г. Санкт-Петербург, ул. Калинина, д. 2, корп. 4, лит. А