DO NOT SCALE	METRIC	THIRD ANGLE PROJECTION
DIMENSIONS IN mm		

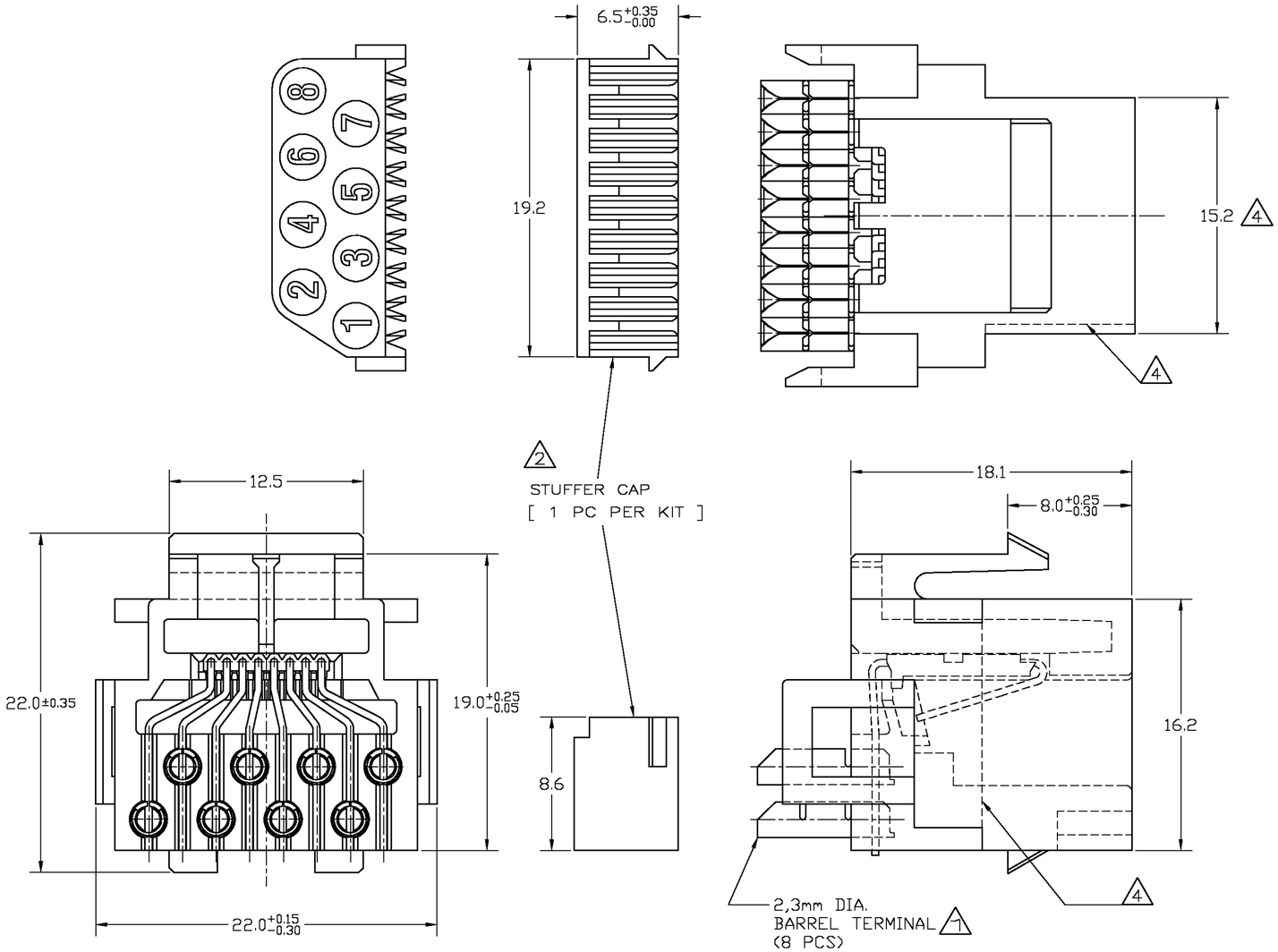

NOTES:

1. BARREL TERMINALS WILL ACCEPT ONE OR TWO WIRES OF THE SAME SIZE PER TERMINAL.
   WIRE SIZE FOR SOLID AND STRANDED WIRES:
   0,12 mm² (26 AWG)–0,35 mm² (22 AWG).
   MAXIMUM INSULATION DIA. 1,2 mm.
2. STUFFER CAP IS SHIPPED NOT ASSEMBLED.
3. MATERIALS: STUFFER CAP – A.B.S. UL 94HB
   BARREL TERMINALS – PHOS.BRONZE, PRE–TINPLATED.
   CONTACTS – PHOS.BRONZE, PLATED 1,25µm
   SELECTIVE GOLD OVER 1,25µm NICKEL.
   HOUSING – PBT, UL 94HB
4. FOR 216005–4 DIMENSION 15,2 IS 14,6 , CORRESPONDING WITH THE MARKED DASH LINES

SUGGESTED PANEL CUTOUT DIMENSIONS — SCALE 2 : 1

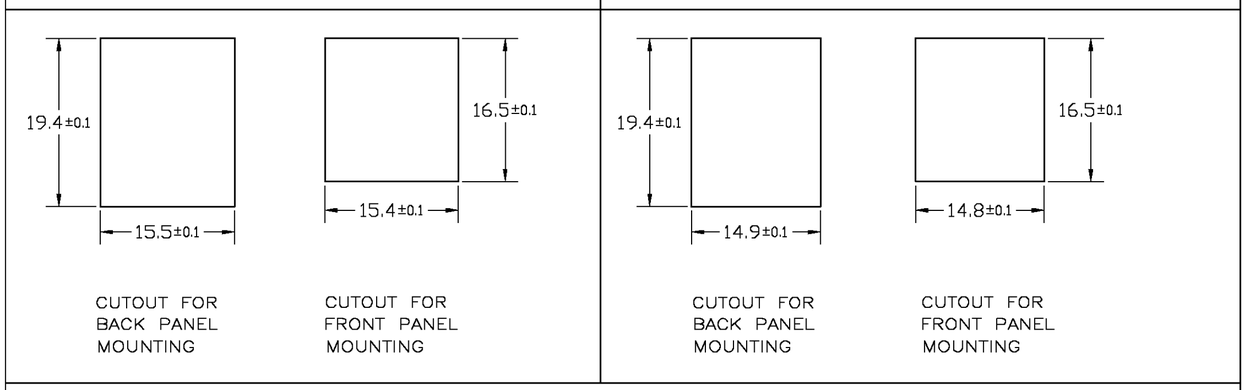

PANEL THICKNESS: 1,6 mm NOMINAL

TOLERANCE: ±0,15 UNLESS SPECIFIED OTHERWISE

PACKAGING	FINISH	MATERIAL	PARTNUMBER
500 PCS. IN A BOX	SEE NOTE 3	HOUSING COLOR: BLACK SEE NOTE 3	216005–4
			216005–1

CUSTOMER DRAWING — FOR REFERENCE ONLY WILL NOT BE UPDATED

THIS DRAWING IS UNPUBLISHED
~~RELEASED FOR PUBLICATION ,19~~

TE Connectivity

LTR.	REVISION RECORD	DR.	CHK.	DATE
P1	REVISED PER ECO-11-005294	RK	HMR	05APR11

NAME: TOOLLESS MODULAR JACK KIT
8 POS., FOR DISCETE WIRES

DR.: J.V.LIEMPT DATE: 21 JAN 91 | CHK.: W.BRUMMANS DATE: | APP.: L. SOEST DATE: 12 OCT 99

DWG.No. C–216005 | REV.LTR. P1 | SHEET 1 OF 1 | A2

OCEAN CHIPS
Океан Электроники
Поставка электронных компонентов

Компания «Океан Электроники» предлагает заключение долгосрочных отношений при поставках импортных электронных компонентов на взаимовыгодных условиях!

Наши преимущества:

- Поставка оригинальных импортных электронных компонентов напрямую с производств Америки, Европы и Азии, а так же с крупнейших складов мира;
- Широкая линейка поставок активных и пассивных импортных электронных компонентов (более 30 млн. наименований);
- Поставка сложных, дефицитных, либо снятых с производства позиций;
- Оперативные сроки поставки под заказ (от 5 рабочих дней);
- Экспресс доставка в любую точку России;
- Помощь Конструкторского Отдела и консультации квалифицированных инженеров;
- Техническая поддержка проекта, помощь в подборе аналогов, поставка прототипов;
- Поставка электронных компонентов под контролем ВП;
- Система менеджмента качества сертифицирована по Международному стандарту ISO 9001;
- При необходимости вся продукция военного и аэрокосмического назначения проходит испытания и сертификацию в лаборатории (по согласованию с заказчиком);
- Поставка специализированных компонентов военного и аэрокосмического уровня качества (Xilinx, Altera, Analog Devices, Intersil, Interpoint, Microsemi, Actel, Aeroflex, Peregrine, VPT, Syfer, Eurofarad, Texas Instruments, MS Kennedy, Miteq, Cobham, E2V, MA-COM, Hittite, Mini-Circuits, General Dynamics и др.);

Компания «Океан Электроники» является официальным дистрибьютором и эксклюзивным представителем в России одного из крупнейших производителей разъемов военного и аэрокосмического назначения **«JONHON»**, а так же официальным дистрибьютором и эксклюзивным представителем в России производителя высокотехнологичных и надежных решений для передачи СВЧ сигналов **«FORSTAR»**.

AVIC JONHON

«JONHON» (основан в 1970 г.)

Разъемы специального, военного и аэрокосмического назначения:

(Применяются в военной, авиационной, аэрокосмической, морской, железнодорожной, горно- и нефтедобывающей отраслях промышленности)

«FORSTAR» (основан в 1998 г.)

ВЧ соединители, коаксиальные кабели, кабельные сборки и микроволновые компоненты:

(Применяются в телекоммуникациях гражданского и специального назначения, в средствах связи, РЛС, а так же военной, авиационной и аэрокосмической отраслях промышленности).

FORSTAR®

Телефон: 8 (812) 309-75-97 (многоканальный)
Факс: 8 (812) 320-03-32
Электронная почта: ocean@oceanchips.ru
Web: http://oceanchips.ru/
Адрес: 198099, г. Санкт-Петербург, ул. Калинина, д. 2, корп. 4, лит. А