DATA SHEET

# PA-1081-11IL-LF

# 80W Adapter

## FEATURES

- 12V 80W AC/DC Adapter
- Universal AC Input
- 47-63Hz. Input frequency
- Fully enclosed plastic case
- Energy Efficiency Level VI
- 0 - 40 °C Operation
- 3 year warranty
- ROHS Compliant

# TECHNICAL DATA:

## Input:

| PARAMETER | DESCRIPTION / CONDITION | MIN | NOM | MAX | UNIT |
|---|---|---|---|---|---|
| AC Input Voltage Range | | 90 | | 264 | VAC |
| AC Input Voltage (Nominal) | | 100 | | 240 | VAC |
| Frequency | | 47 | | 63 | Hz |
| Input Current | At 90Vac input & dc output full loading | | | 1.5 | A |
| Efficiency | | 88 | | | % |
| Leakage Current | At 254Vac, 50Hz | | | .25 | mA |

## Output:

| PARAMETER | DESCRIPTION / CONDITION | MIN | NOM | MAX | UNIT |
|---|---|---|---|---|---|
| Output Voltage | | 11.4 | 12 | 12.6 | VDC |
| Output Current | | | | 6.67 | A |
| Output Power (max) | | | | 80 | W |
| Ripple & Noise | By dc loading side parallel with a 10uF/EC. And 0.1uF/Ceramic. Capacitors and measured band width 20MHz | | | 240 | mVpp |
| Rise Time | Measured from 10% to 90% of the output voltage | | | 50 | mS |
| Hold up time | At dc output full-loading and 115Vac input | 10 | | | mS |
| Turn on delay time | | | | 3 | S |

## Protection:

| PARAMETER | DESCRIPTION / CONDITION | MIN | NOM | MAX | UNIT |
|---|---|---|---|---|---|
| Over Voltage | Over voltage protection with shutdown and latch off function. | | | 18 | Vdc |
| Short Circuit | Short circuit protection with auto recovery function | | | | |
| Over Current | Over current protection with auto recovery function | | | 10 | A |
| Over Temperature | Latch-Off | | | | |

## Environmental:

| PARAMETER | DESCRIPTION / CONDITION | MIN | NOM | MAX | UNIT |
|---|---|---|---|---|---|
| Operating Temperature | | 0 | | 40 | °C |
| Storage Temperature | | -40 | | 70 | °C |
| Humidity Operation | | 20 | | 80 | % |
| Humidity Storage | | 10 | | 90 | % |

## Safety, Regulatory and EMC Specifications

| PARAMETER | DESCRIPTION / CONDITION | CRITERION |
|---|---|---|
| **Agency Approvals:** | | |
| UL/CUL | | |
| TUV | | |
| CE | | |
| **EMI:** | | |
| VDE | CISPR 22 | Class B |
| FCC | Part 15 | Class B |
| VCCI | Class B | |
| **EMS:** | | |
| ESD contact | EN61000-4-2 | |
| ESD Air | EN61000-4-2 | |
| EFT | EN61000-4-4 | |
| Surge | EN61000-4-5 | |
| CS | EN61000-4-6 | |
| DIPS | EN61000-4-11 | |

## Others:

| PARAMETER | DESCRIPTION / CONDITION | |
|---|---|---|
| MTBF | 50,000 hours | |
| Dimensions | 150mm (L) x 65mm (W) x 35mm (H) | |
| AC Input Receptacle | C14 | |
| DC Cord | 1050m, 14 AWG cable | |
| Plug size | 4 pin | |
| Plug Polarity | See mechanical drawing | |
| Weight | 500g | |

## Mechanical Drawing:

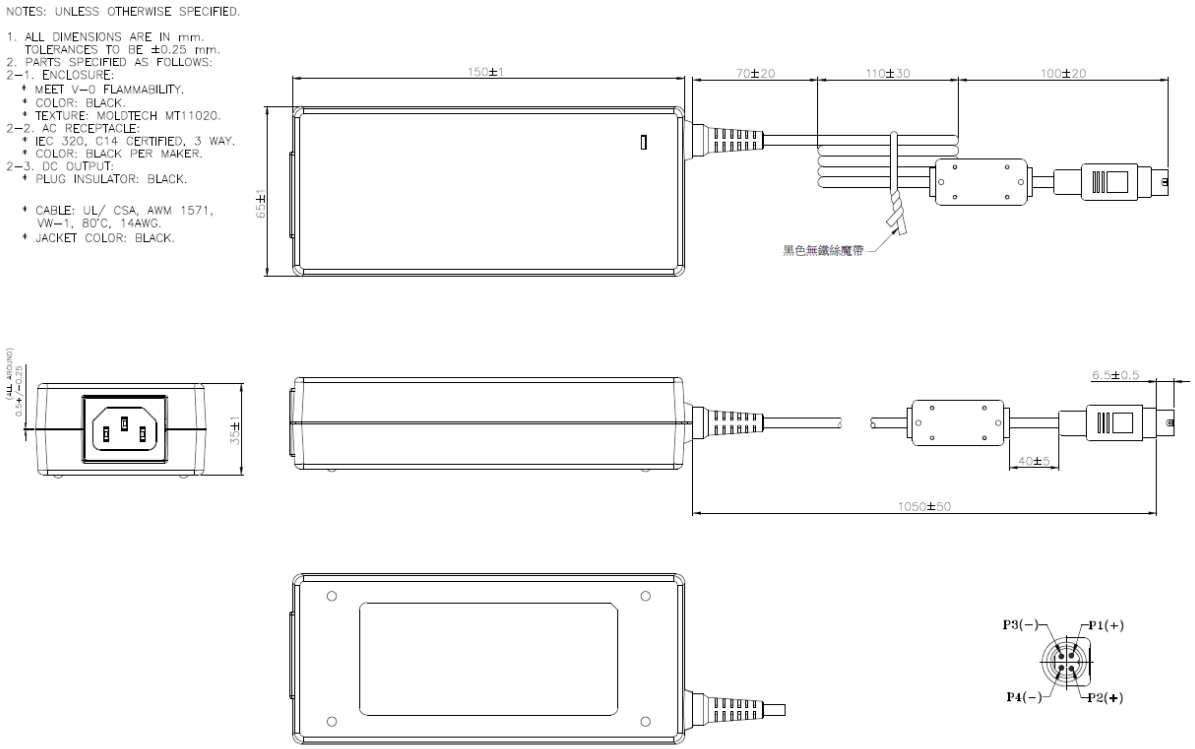

# OCEAN CHIPS
## Океан Электроники
### Поставка электронных компонентов

Компания «Океан Электроники» предлагает заключение долгосрочных отношений при поставках импортных электронных компонентов на взаимовыгодных условиях!

Наши преимущества:

- Поставка оригинальных импортных электронных компонентов напрямую с производств Америки, Европы и Азии, а так же с крупнейших складов мира;
- Широкая линейка поставок активных и пассивных импортных электронных компонентов (более 30 млн. наименований);
- Поставка сложных, дефицитных, либо снятых с производства позиций;
- Оперативные сроки поставки под заказ (от 5 рабочих дней);
- Экспресс доставка в любую точку России;
- Помощь Конструкторского Отдела и консультации квалифицированных инженеров;
- Техническая поддержка проекта, помощь в подборе аналогов, поставка прототипов;
- Поставка электронных компонентов под контролем ВП;
- Система менеджмента качества сертифицирована по Международному стандарту ISO 9001;
- При необходимости вся продукция военного и аэрокосмического назначения проходит испытания и сертификацию в лаборатории (по согласованию с заказчиком);
- Поставка специализированных компонентов военного и аэрокосмического уровня качества (Xilinx, Altera, Analog Devices, Intersil, Interpoint, Microsemi, Actel, Aeroflex, Peregrine, VPT, Syfer, Eurofarad, Texas Instruments, MS Kennedy, Miteq, Cobham, E2V, MA-COM, Hittite, Mini-Circuits, General Dynamics и др.);

Компания «Океан Электроники» является официальным дистрибьютором и эксклюзивным представителем в России одного из крупнейших производителей разъемов военного и аэрокосмического назначения **«JONHON»**, а так же официальным дистрибьютором и эксклюзивным представителем в России производителя высокотехнологичных и надежных решений для передачи СВЧ сигналов **«FORSTAR»**.

AVIC JONHON

**«JONHON»** (основан в 1970 г.)

Разъемы специального, военного и аэрокосмического назначения:

(Применяются в военной, авиационной, аэрокосмической, морской, железнодорожной, горно- и нефтедобывающей отраслях промышленности)

**«FORSTAR»** (основан в 1998 г.)

ВЧ соединители, коаксиальные кабели, кабельные сборки и микроволновые компоненты:

(Применяются в телекоммуникациях гражданского и специального назначения, в средствах связи, РЛС, а так же военной, авиационной и аэрокосмической отраслях промышленности).

FORSTAR®

Телефон: 8 (812) 309-75-97 (многоканальный)
Факс: 8 (812) 320-03-32
Электронная почта: ocean@oceanchips.ru
Web: http://oceanchips.ru/
Адрес: 198099, г. Санкт-Петербург, ул. Калинина, д. 2, корп. 4, лит. А