THIS DRAWING IS UNPUBLISHED. RELEASED FOR PUBLICATION 2008
© COPYRIGHT 2008 BY TYCO ELECTRONICS CORPORATION. ALL RIGHTS RESERVED.

LOC	DIST
GT	-

REVISIONS

P	LTR	DESCRIPTION	DATE	DWN	APVD
	C6	see ECR-08-023230	12SEP2008	TK	TK

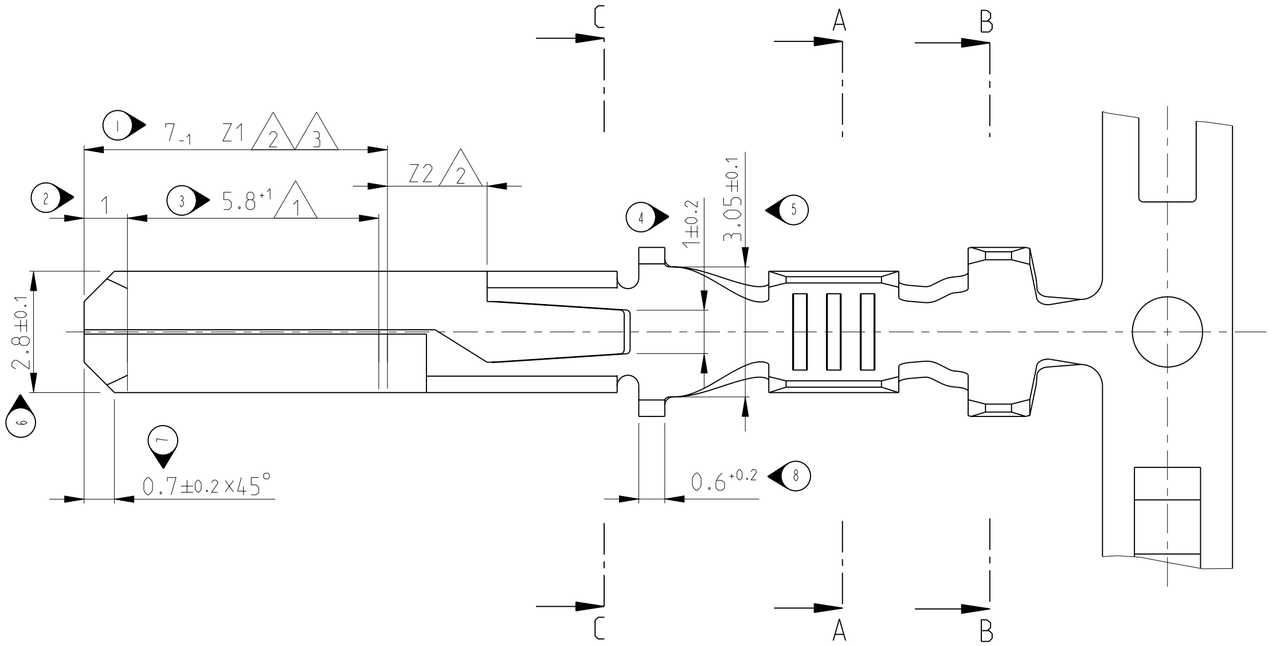

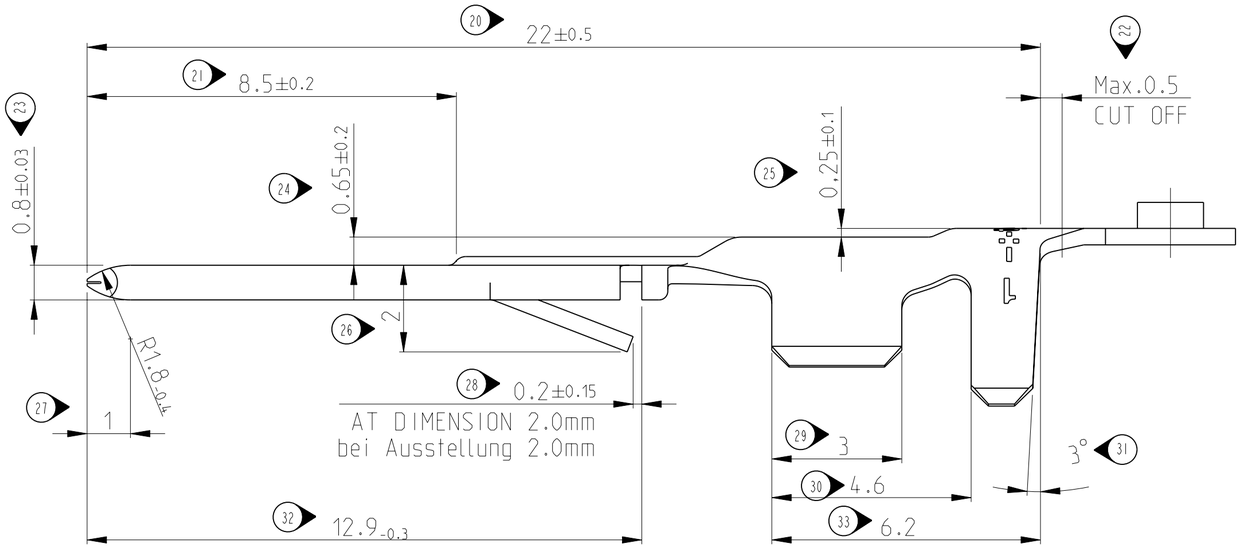

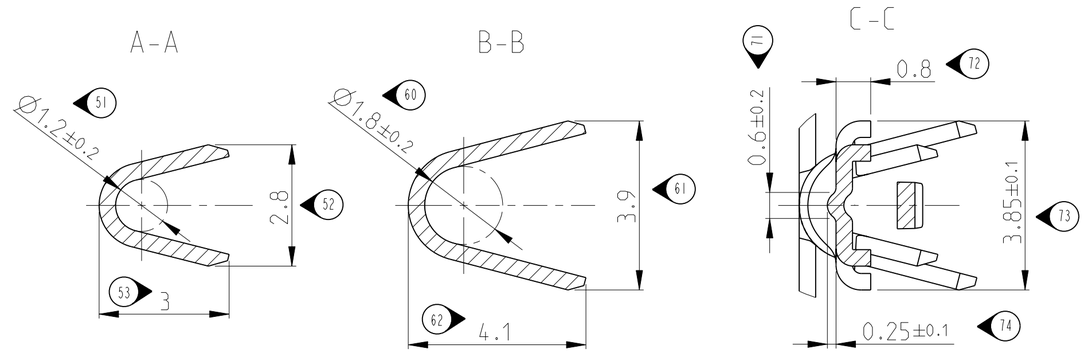

80 △1 TAB THICKNESS 0.8±0.03 AT MARKED LENGTH
Dicke 0.8±0.03 auf gekennzeichneter Länge

81 △2 SELECTIVE GOLD PLATED VERSION;
AREA Z1: CONTACT AREA MIN. 0.8 µm ELECTRO DEPOSITED GOLD
OVER 1-3 µm ELECTRO DEPOSITED NICKEL
AREA Z2: GOLD-FLASH (cca 0.04 µm) OVER NICKEL
CRIMP AREA: 0.8-2.3 µm ELECTRO DEPOSITED TIN OVER NICKEL

Ausführung 'selektiv vergoldet';
Bereich Z1: Kontakzone min. 0.8 µm galvanich Gold
über 1-3 µm galvanisch Nickel
Bereich Z2: Gold-Flasch (cca 0.04 µm) über Nickel
Crimp-Bereich: 0.8-2.3 µm galvanisch Zinn über Nickel

82 △3 SELECTIVE SILVER PLATED VERSION;
AREA Z1: CONTACT AREA MIN. 3 µm ELECTRO DEPOSITED SILVER
CRIMP AREA: min. 0.8 µm ELECTRO DEPOSITED TIN

Ausführung 'selektiv versilbert';
Bereich Z1: Kontakzone min. 3 µm galvanich Silber
Crimp-Bereich: min. 0.8 µm galvanisch Zinn

4 WIRE SIZE RANGE/Drahtgrößenbereich: 0.5-1.0 mm²
INSULATION Ø/Isolations Ø: 1.4-2.3 mm FLR-wire/Leitung
WIRE/Leiter: F-Crimp
INSULATION/Isolation: OVL-Crimp

5 CORRESPONDING TABS FOR WIRE RANGE
Weitere Flachstecker für Drahtgrößenbereich
0.2-0.5 mm² : 964131
>1.0-2.5 mm² : 964133

△6 TO BE REELED ON PLASTIC REEL
Spulen auf Kunststoffspule

LOOSE PIECE No. Einzelausführung	FINISH Oberfläche	MATERIAL	PART No. Bestell-Nr.	REV
0-964141-2	PRETINNED / vorverzinnt	CuSn4 R480	△6 1-964132-2	C
0-964141-5	SEL. SILVER PLATED △3	CuSn4 R480	0-964132-5	C
0-964141-4	SEL. GOLD PLATED △2	CuSn4 R480	0-964132-4	C
0-964141-3	PRETINNED / vorverzinnt	CuNiSi R460	0-964132-3	C
0-964141-2	PRETINNED / vorverzinnt	CuSn4 R480	0-964132-2	C
0-964141-1	PLAIN / blank	CuSn4 R480	0-964132-1	C

THIS DRAWING IS A CONTROLLED DOCUMENT FOR TYCO ELECTRONICS CORPORATION. IT IS SUBJECT TO CHANGE AND THE CONTROLLING ENGINEERING ORGANIZATION SHOULD BE CONTACTED FOR THE LATEST REVISION.

DIMENSIONS: mm

TOLERANCES UNLESS OTHERWISE SPECIFIED:
0 PLC ±0.3
1 PLC ±0.3
2 PLC ±0.3
3 PLC ±0.3
4 PLC ±0.3
ANGLES ±3°

MATERIAL: see table
FINISH: see table

DWN T. Konecny 12SEP2008
CHK M. Pavlicek 15SEP2008
APVD T. Konecny 16SEP2008
PRODUCT SPEC -
APPLICATION SPEC 114-18014
WEIGHT -

Tyco Electronics
Tyco Electronics AMP GmbH
64625 Bensheim (Germany)

NAME
2,8mm FASTIN-FASTON® TAB
2,8mm FASTIN-FASTON® Flachstecker
-

SIZE	CAGE CODE	DRAWING NO	RESTRICTED TO
A2	00779	C-964132	-

CUSTOMER DRAWING | SCALE 10:1 | SHEET 1 OF 1 | REV C6

AMP 1471-9 REV 31MAR2000

Pro/ENGINEER DRAWING

OCEAN CHIPS
Океан Электроники
Поставка электронных компонентов

Компания «Океан Электроники» предлагает заключение долгосрочных отношений при поставках импортных электронных компонентов на взаимовыгодных условиях!

Наши преимущества:

- Поставка оригинальных импортных электронных компонентов напрямую с производств Америки, Европы и Азии, а так же с крупнейших складов мира;
- Широкая линейка поставок активных и пассивных импортных электронных компонентов (более 30 млн. наименований);
- Поставка сложных, дефицитных, либо снятых с производства позиций;
- Оперативные сроки поставки под заказ (от 5 рабочих дней);
- Экспресс доставка в любую точку России;
- Помощь Конструкторского Отдела и консультации квалифицированных инженеров;
- Техническая поддержка проекта, помощь в подборе аналогов, поставка прототипов;
- Поставка электронных компонентов под контролем ВП;
- Система менеджмента качества сертифицирована по Международному стандарту ISO 9001;
- При необходимости вся продукция военного и аэрокосмического назначения проходит испытания и сертификацию в лаборатории (по согласованию с заказчиком);
- Поставка специализированных компонентов военного и аэрокосмического уровня качества (Xilinx, Altera, Analog Devices, Intersil, Interpoint, Microsemi, Actel, Aeroflex, Peregrine, VPT, Syfer, Eurofarad, Texas Instruments, MS Kennedy, Miteq, Cobham, E2V, MA-COM, Hittite, Mini-Circuits, General Dynamics и др.);

Компания «Океан Электроники» является официальным дистрибьютором и эксклюзивным представителем в России одного из крупнейших производителей разъемов военного и аэрокосмического назначения **«JONHON»**, а так же официальным дистрибьютором и эксклюзивным представителем в России производителя высокотехнологичных и надежных решений для передачи СВЧ сигналов **«FORSTAR»**.

AVIC JONHON

«JONHON» (основан в 1970 г.)

Разъемы специального, военного и аэрокосмического назначения:

(Применяются в военной, авиационной, аэрокосмической, морской, железнодорожной, горно- и нефтедобывающей отраслях промышленности)

«FORSTAR» (основан в 1998 г.)

ВЧ соединители, коаксиальные кабели, кабельные сборки и микроволновые компоненты:

(Применяются в телекоммуникациях гражданского и специального назначения, в средствах связи, РЛС, а так же военной, авиационной и аэрокосмической отраслях промышленности).

FORSTAR®

Телефон: 8 (812) 309-75-97 (многоканальный)
Факс: 8 (812) 320-03-32
Электронная почта: ocean@oceanchips.ru
Web: http://oceanchips.ru/
Адрес: 198099, г. Санкт-Петербург, ул. Калинина, д. 2, корп. 4, лит. А