THIS DRAWING IS UNPUBLISHED. RELEASED FOR PUBLICATION - ,- .
© COPYRIGHT - By - ALL RIGHTS RESERVED.

LOC	DIST
AD	00

REVISIONS

P	LTR	DESCRIPTION	DATE	DWN	APVD
	AD2	REVISED PER ECO-11-004820	11MAR11	RK	HMR

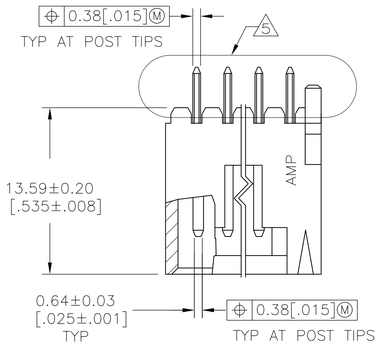

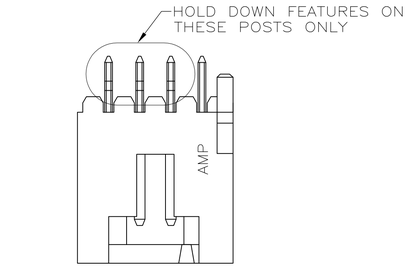

HOLD DOWN CONFIGURATION FOR
4 POSITION ASSEMBLY ONLY

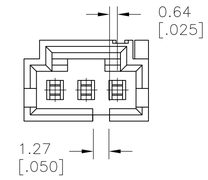

DETAIL
FOR 3 POSN ONLY

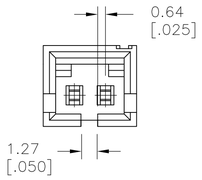

DETAIL
FOR 2 POSN ONLY

1. 0.00254–0.00508 [.000100–.00200] BRIGHT TIN–LEAD OVER 0.00127 [.000050] NICKEL.
2. POINT OF MEASUREMENT FOR PLATING THICKNESS
3. THESE DIMENSIONS APPLY WHERE THE POST INTERSECTS THE HOUSING
4. ON ASSEMBLIES WITH FOUR OR MORE POSITIONS, TWO POLARIZATION SLOTS.
5. SELECT POST TAILS FORMED TO PROVIDE CONNECTOR HOLD DOWN UNTIL SOLDERED. CONFIGURATION ACCEPTS 0.69–2.03 [.027–.080] THICK PRINTED CIRCUIT BOARD. (SEE DETAIL Z).
6. MATERIAL: HOUSING– FLAME RETARDANT THERMOPLASTIC, COLOR–BLACK. POSTS– BRASS.
7. 0.00254–0.00508 [.000100–.00200] BRIGHT TIN OVER 0.00127 [.000050] NICKEL.
8. HIGH TEMPERATURE CONFIGURATION.
9. 0.00254–0.00508 [.000100–.00200] MATTE TIN OVER 0.00127 [.000050] NICKEL.
10. OBSOLETE PARTS: OBSOLETE CIS STREAMLINING PER D.RENAUD/D.SINISI

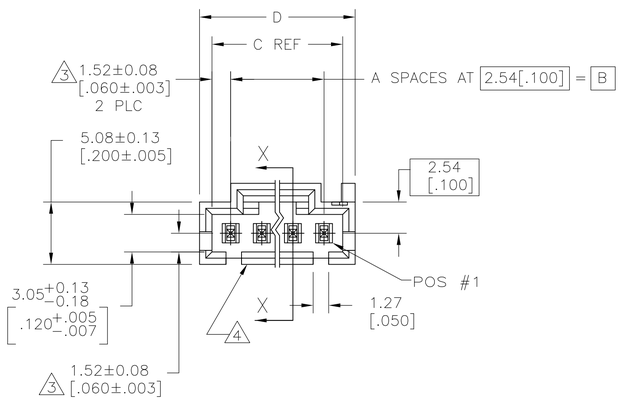

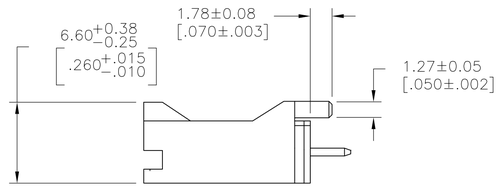

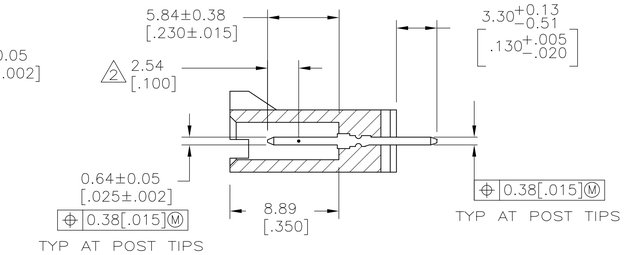

SECTION X–X

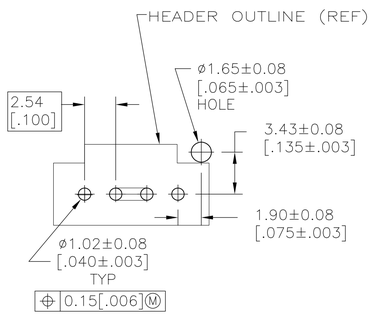

RECOMMENDED HOLE LAYOUT

DETAIL Z
POST DETAIL TYP
2 POST MINIMUM

	REMARKS	PLATING	D	C	B	A	NO OF POSN	ASSEMBLY PART NUMBER
	8	9	27.94 [1.100]	25.91 [1.020]	22.86 [.900]	9	10	5–104450–9
10 OBSOLETE	8	9	25.4 [1.000]	23.37 [.920]	20.32 [.800]	8	9	~~5–104450–8~~
	8	9	22.86 [.900]	20.83 [.820]	17.78 [.700]	7	8	5–104450–7
10 OBSOLETE	8	9	20.32 [.800]	18.29 [.720]	15.24 [.600]	6	7	~~5–104450–6~~
	8	9	17.78 [.700]	15.75 [.620]	12.7 [.500]	5	6	5–104450–5
	8	9	15.24 [.600]	13.21 [.520]	10.16 [.400]	4	5	5–104450–4
	8	9	12.7 [.500]	10.67 [.420]	7.62 [.300]	3	4	5–104450–3
	8	9	10.16 [.400]	8.13 [.320]	5.08 [.200]	2	3	5–104450–2
	8	9	7.62 [.300]	5.59 [.220]	2.54 [.100]	1	2	5–104450–1
OBSOLETE	–	7	20.32 [.800]	18.29 [.720]	15.24 [.600]	6	7	1–104450–3
	–	7	15.24 [.600]	13.21 [.520]	10.16 [.400]	4	5	1–104450–2
	–	7	10.16 [.400]	8.13 [.320]	5.08 [.200]	2	3	1–104450–1
	–	7	12.7 [.500]	10.67 [.420]	7.62 [.300]	3	4	1–104450–0
	–	1	27.94 [1.100]	25.91 [1.020]	22.86 [.900]	9	10	104450–9
10 OBSOLETE	–	1	25.4 [1.000]	23.37 [.920]	20.32 [.800]	8	9	~~104450–8~~
	–	1	22.86 [.900]	20.83 [.820]	17.78 [.700]	7	8	104450–7
	–	1	20.32 [.800]	18.29 [.720]	15.24 [.600]	6	7	104450–6
	–	1	17.78 [.700]	15.75 [.620]	12.7 [.500]	5	6	104450–5
	–	1	15.24 [.600]	13.21 [.520]	10.16 [.400]	4	5	104450–4
	–	1	12.7 [.500]	10.67 [.420]	7.62 [.300]	3	4	104450–3
	–	1	10.16 [.400]	8.13 [.320]	5.08 [.200]	2	3	104450–2
	–	1	7.62 [.300]	5.59 [.220]	2.54 [.100]	1	2	104450–1

THIS DRAWING IS A CONTROLLED DOCUMENT.

DIMENSIONS: mm

TOLERANCES UNLESS OTHERWISE SPECIFIED:
0 PLC ± –
1 PLC ± –
2 PLC ± –
3 PLC ± 0.38 [.005]
4 PLC ± –
ANGLES ± –

MATERIAL: SEE NOTE 6
FINISH: SEE TABLE

DWN R BROWN 09FEB01
CHK K WRIGHT 09FEB01
APVD K WRIGHT 09FEB01
PRODUCT SPEC 108–25034
APPLICATION SPEC –
WEIGHT –

TE Connectivity

NAME: HEADER ASSY, AMPMODU MTE, VERTICAL, WITH LATCH, SINGLE ROW, .100 CL, .025 SQ POSTS, PCB ORIENTATION, AND RETENTIVE POSTS

SIZE A1 | CAGE CODE 00779 | DRAWING NO C-104450 | RESTRICTED TO –

CUSTOMER DRAWING | SCALE 4:1 | SHEET 1 OF 1 | REV AD2

OCEAN CHIPS
Океан Электроники
Поставка электронных компонентов

Компания «Океан Электроники» предлагает заключение долгосрочных отношений при поставках импортных электронных компонентов на взаимовыгодных условиях!

Наши преимущества:

- Поставка оригинальных импортных электронных компонентов напрямую с производств Америки, Европы и Азии, а так же с крупнейших складов мира;
- Широкая линейка поставок активных и пассивных импортных электронных компонентов (более 30 млн. наименований);
- Поставка сложных, дефицитных, либо снятых с производства позиций;
- Оперативные сроки поставки под заказ (от 5 рабочих дней);
- Экспресс доставка в любую точку России;
- Помощь Конструкторского Отдела и консультации квалифицированных инженеров;
- Техническая поддержка проекта, помощь в подборе аналогов, поставка прототипов;
- Поставка электронных компонентов под контролем ВП;
- Система менеджмента качества сертифицирована по Международному стандарту ISO 9001;
- При необходимости вся продукция военного и аэрокосмического назначения проходит испытания и сертификацию в лаборатории (по согласованию с заказчиком);
- Поставка специализированных компонентов военного и аэрокосмического уровня качества (Xilinx, Altera, Analog Devices, Intersil, Interpoint, Microsemi, Actel, Aeroflex, Peregrine, VPT, Syfer, Eurofarad, Texas Instruments, MS Kennedy, Miteq, Cobham, E2V, MA-COM, Hittite, Mini-Circuits, General Dynamics и др.);

Компания «Океан Электроники» является официальным дистрибьютором и эксклюзивным представителем в России одного из крупнейших производителей разъемов военного и аэрокосмического назначения **«JONHON»**, а так же официальным дистрибьютором и эксклюзивным представителем в России производителя высокотехнологичных и надежных решений для передачи СВЧ сигналов **«FORSTAR»**.

AVIC JONHON

«JONHON» (основан в 1970 г.)

Разъемы специального, военного и аэрокосмического назначения:

(Применяются в военной, авиационной, аэрокосмической, морской, железнодорожной, горно- и нефтедобывающей отраслях промышленности)

«FORSTAR» (основан в 1998 г.)

ВЧ соединители, коаксиальные кабели, кабельные сборки и микроволновые компоненты:

(Применяются в телекоммуникациях гражданского и специального назначения, в средствах связи, РЛС, а так же военной, авиационной и аэрокосмической отраслях промышленности).

FORSTAR®

Телефон: 8 (812) 309-75-97 (многоканальный)
Факс: 8 (812) 320-03-32
Электронная почта: ocean@oceanchips.ru
Web: http://oceanchips.ru/
Адрес: 198099, г. Санкт-Петербург, ул. Калинина, д. 2, корп. 4, лит. А