REV.	BY	DATE	PART NO. SMR46B
H	AT	1-23-03	REVISED

SPECIFICATIONS

ELECTRICAL

- RESISTANCE RANGE ---------- 50 TO 300K
- RESISTANCE TOLERANCE ---------- ±5%
- LINEARITY,INDEPENDENT ---------- SEE CHART
- RESOLUTION ---------- SEE CHART
- END RESISTANCE ---------- 1 OHM OR 1%
- ELECTRICAL TRAVEL ---------- SEE CHART
- NOISE ---------- 100 OHMS MAX
- POWER RATING ---------- SEE CHART
- INSULATION RESISTANCE ---------- 100 MEGOHMS @ 1000 VDC
- DIELECTRIC STRENGTH ---------- 1000 VAC MIN.

MECHANICAL

- NUMBER OF TURNS ---------- SEE CHART
- MECHANICAL TRAVEL ---------- SEE CHART
- TORQUE,ROTATIONAL ---------- 2.8 OZ.IN.
- SHAFT END PLAY ---------- .005 T.I.R.
- LIFE (SHAFT REVOLUTIONS) ---------- SEE CHART
- STOP STRENGTH ---------- 125 OZ.IN. MIN.

ENVIRONMENTAL

- OPERATING TEMPERATURE ---------- -55°C TO +105°C
- TEMPERATURE COEFFICIENT ---------- SEE CHART
- VIBRATION ---------- 10HZ TO 2000HZ 15G
- SHOCK ---------- 50G 11MS
- MOISTURE RESISTANCE ---------- 40°C 95%RH 120 HOURS

OPTIONS

SPECIAL SHAFTS BALL BEARINGS SPECIAL RESISTANCES
SERVO MOUNT SPECIAL LINEARITY DUAL GANGS

MATERIAL

- HOUSING ---------- THERMO-SETTING PLASTIC
- SERVO LID ---------- ALUMINUM,ANODIZED
- SHAFT ---------- STAINLESS STEEL
- TERMINALS ---------- GOLD PLATED
- BEARINGS ---------- BUSHING

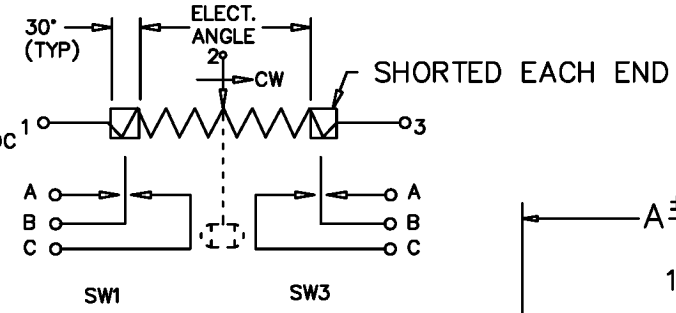

SWITCH RATING=5 AMP @ 125V

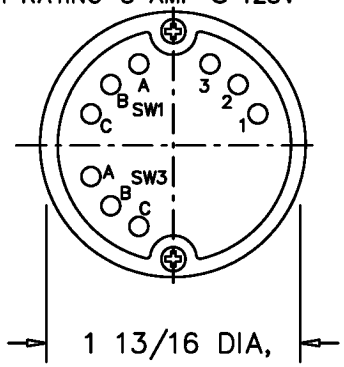

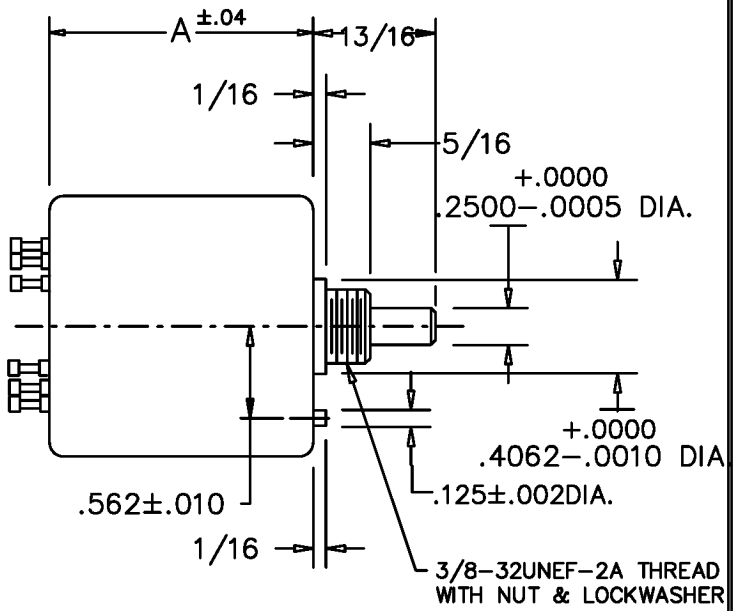

% RESOLUTION AND TEMPERATURE COEFFICIENT CHART

RESIS. / MODEL	# SLIDEWIRE (INFINITE RESOLUTION) .5	1	2	5	10	20	50	100	200	500	1K	2K	5K	10K	20K	50K	100K	200K	300K
-3	#	#	#	#	.180	.145	.105	.084	.066	.048	.054	.043	.031	.024	.019	.014	.012		
-5	#	#	#	#	#	.108	.078	.061	.048	.035	.039	.031	.024	.017	.013	.009	.008		
-10	#	#	#	#	#	#	.050	.040	.031	.023	.026	.020	.015	.012	.009	.007	.005	.004	.004
TEMPCO	80 PPM/°C								20 PPM/°C										

ELECTRICAL TRAVEL	MECHANICAL TRAVEL	LINEARITY (IND.)	NO. OF TURNS	POWER RATING @ 40°C	ROTATIONAL LIFE (TURNS)	WEIGHT	A DIM.
1080°±5°	1080°+10°-0°	0.5%	3	2 WATTS	600,000	3.5 OZ.	2.63
1800°±5°	1800°+10°-0°	0.5%	5	2.5 WATTS	1,000,000	3.5 OZ.	2.63
3600°±5°	3600°+10°-0°	0.25%	10	5 WATTS	2,000,000	5.0 OZ.	3.31

ORDERING PART NO.

SMR46B - 10 - 1 OR 2 - RESIS.

- SMR46B: MODEL
- 10 OR 5 OR 3: NO. OF TURNS
- 1 OR 2: NO. OF SWITCHES (NOTE: -1 HAS ONE SWITCH)

TOLERANCES

XX = +/- .010" FRACT. = +/- 1/64"
XXX= +/- .005" ANGLES = +/- 1/2°

ALL SPECIFICATIONS SUBJECT TO CHANGE WITHOUT NOTICE.

SCALE	NONE
DATE:	10-22-86
BY	
APPRV'D	BT
CODE IDENT: 19477	

THIS DOCUMENT CONTAINS PROPRIETARY DATA OF POLARIS INDUSTRIAL ENTERPRISES,INC. NO DISCLOSURE, REPRODUCTION, OR USE OF ANY PART THERE OF MAY BE MADE EXCEPT BY WRITTEN PERMISSION.

TITLE: WIREWOUND MULTI-TURN POTENTIOMETER

ETI SYSTEMS CARLSBAD CALIFORNIA

PART NO. SMR46B

OCEAN CHIPS
Океан Электроники
Поставка электронных компонентов

Компания «Океан Электроники» предлагает заключение долгосрочных отношений при поставках импортных электронных компонентов на взаимовыгодных условиях!

Наши преимущества:

- Поставка оригинальных импортных электронных компонентов напрямую с производств Америки, Европы и Азии, а так же с крупнейших складов мира;
- Широкая линейка поставок активных и пассивных импортных электронных компонентов (более 30 млн. наименований);
- Поставка сложных, дефицитных, либо снятых с производства позиций;
- Оперативные сроки поставки под заказ (от 5 рабочих дней);
- Экспресс доставка в любую точку России;
- Помощь Конструкторского Отдела и консультации квалифицированных инженеров;
- Техническая поддержка проекта, помощь в подборе аналогов, поставка прототипов;
- Поставка электронных компонентов под контролем ВП;
- Система менеджмента качества сертифицирована по Международному стандарту ISO 9001;
- При необходимости вся продукция военного и аэрокосмического назначения проходит испытания и сертификацию в лаборатории (по согласованию с заказчиком);
- Поставка специализированных компонентов военного и аэрокосмического уровня качества (Xilinx, Altera, Analog Devices, Intersil, Interpoint, Microsemi, Actel, Aeroflex, Peregrine, VPT, Syfer, Eurofarad, Texas Instruments, MS Kennedy, Miteq, Cobham, E2V, MA-COM, Hittite, Mini-Circuits, General Dynamics и др.);

Компания «Океан Электроники» является официальным дистрибьютором и эксклюзивным представителем в России одного из крупнейших производителей разъемов военного и аэрокосмического назначения **«JONHON»**, а так же официальным дистрибьютором и эксклюзивным представителем в России производителя высокотехнологичных и надежных решений для передачи СВЧ сигналов **«FORSTAR»**.

AVIC JONHON

«JONHON» (основан в 1970 г.)

Разъемы специального, военного и аэрокосмического назначения:

(Применяются в военной, авиационной, аэрокосмической, морской, железнодорожной, горно- и нефтедобывающей отраслях промышленности)

«FORSTAR» (основан в 1998 г.)

ВЧ соединители, коаксиальные кабели, кабельные сборки и микроволновые компоненты:

(Применяются в телекоммуникациях гражданского и специального назначения, в средствах связи, РЛС, а так же военной, авиационной и аэрокосмической отраслях промышленности).

FORSTAR®

Телефон: 8 (812) 309-75-97 (многоканальный)
Факс: 8 (812) 320-03-32
Электронная почта: ocean@oceanchips.ru
Web: http://oceanchips.ru/
Адрес: 198099, г. Санкт-Петербург, ул. Калинина, д. 2, корп. 4, лит. А