REVISION			
REV.	DESCRIPTION	DATE	APPROVED

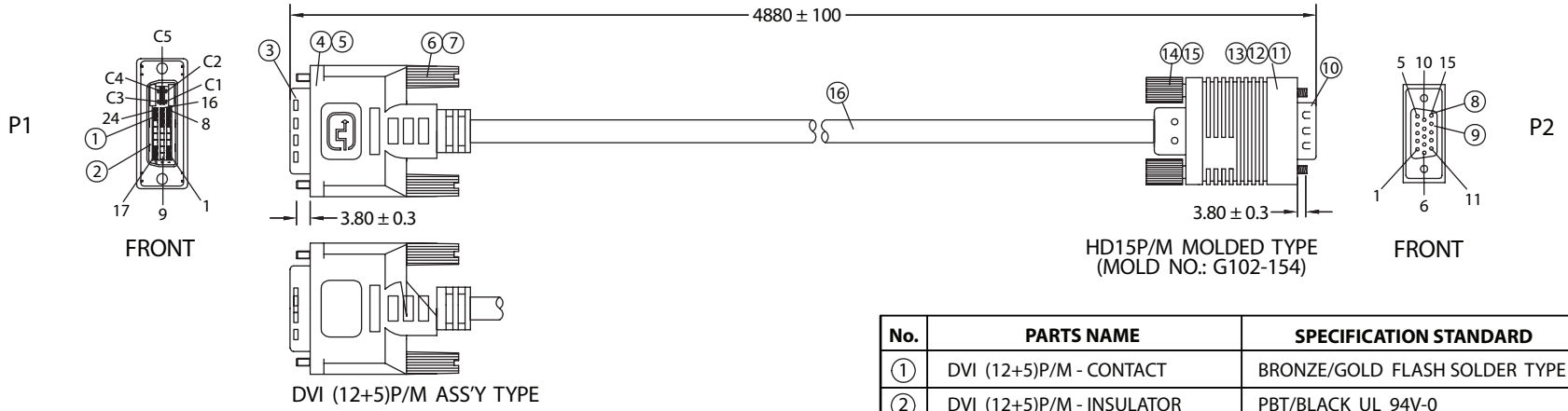

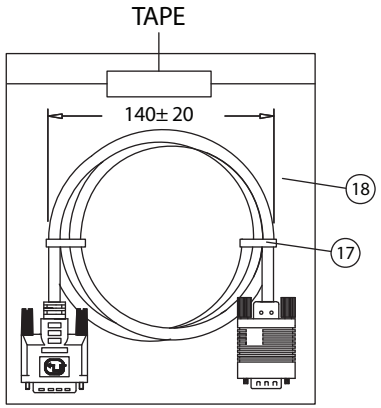

PIN OUT

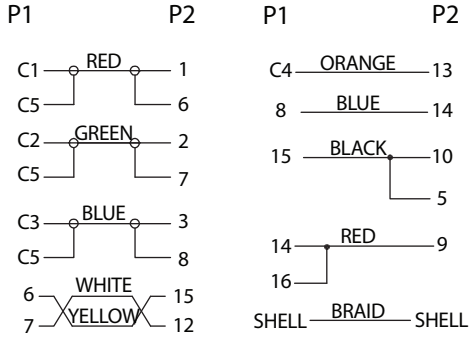

No.	PARTS NAME	SPECIFICATION STANDARD	QTY	
①	DVI (12+5)P/M - CONTACT	BRONZE/GOLD FLASH SOLDER TYPE	17	
②	DVI (12+5)P/M - INSULATOR	PBT/BLACK UL 94V-0	1	
③	DVI (12+5)P/M - SHELL	STEEL GOLD PLATED	1	
④	DVI (12+5)P/M - CAN	STEEL TIN PLATED	1	
⑤	DVI (12+5)P/M - COVER	45P PVC/COLOR: BLACK	1	
⑥	THUMB SCREW	#4-40 2.8x45, GOLD PLATED	2	
⑦	SCREW MOLD	35P PVC/COLOR: BLACK	2	
⑧	HD15P/M - CONTACT	BRASS GOLD FLASH SOLDER TYPE	15	
⑨	HD15P/M - INSULATOR	PBT/BLACK UL 94V-0	1	
⑩	HD15P/M - SHELL	STEEL GOLD PLATED	1	
⑪	HD15P/M - INNER MOLD	PE NATURAL	1	
⑫	HD15P/M - COPPER FOIL	WIDTH: 28mm	1	
⑬	HD15P/M - OUTER MOLD	45P PVC/COLOR: BLACK	1	
⑭	HD15P/M - THUMB SCREW	UNC #4-40 ∅4xL50, GOLD PLATED	2	
⑮	HD15P/M - SCREW MOLD	35P PVC/COLOR: BLACK	2	
⑯	CABLE DVI 12+5 UL20276	L03010ABK01A	1	
⑰	MINI TIE	PE/BLACK	2	
⑱	POLYBAG	PE/0.8x200x250	1	

NOTES:

1. CABLE: UL20276
   (28AWG+SP+FOIL)x3C+28AWGx4C+28AWGx1P+MYLAR+FOIL+BD
   OUTER JACKET: BLACK, OD: 6.5 ± 0.2mm
   PRINTING: "E166307 AWM 20276 28AWG 80℃ 30V VW-1
   LOW VOLTAGE COMPUTER CABLE"
2. CONNECTORS: DVI (12+5)P/M-HD15P/M
3. HOOD: ASS'Y TYPE, COLOR: BLACK
4. ELECTRICAL TEST:
   <1>.100% OPEN SHORT & MISS WIRE TEST
   <2>.INSULATION RESISTANCE: DC400V 10M ohm MIN.
   <3>.CONDUCTOR RESISTANCE: 1 ohm MAX.
5. PACKING: 1PC/POLYBAG

Dim range (mm)	Tolerance +/- (mm)
0-1	0.15
1-6	0.20
6-18	0.30
18-50	0.50
50-120	0.70
120-250	0.90
250-500	1.20

ualtek Electronics Corp.
WCI DIVISION

Part Number: 1321031-16

RoHS Compliant

Description: DVI (12+5)P/M - HD15P/M

Drawn / Date	Checked / Date	Approved / Date
B. Grubb 01-24-07	01-24-07	JJH / 01-24-07

OCEAN CHIPS
Океан Электроники
Поставка электронных компонентов

Компания «Океан Электроники» предлагает заключение долгосрочных отношений при поставках импортных электронных компонентов на взаимовыгодных условиях!

Наши преимущества:

- Поставка оригинальных импортных электронных компонентов напрямую с производств Америки, Европы и Азии, а так же с крупнейших складов мира;
- Широкая линейка поставок активных и пассивных импортных электронных компонентов (более 30 млн. наименований);
- Поставка сложных, дефицитных, либо снятых с производства позиций;
- Оперативные сроки поставки под заказ (от 5 рабочих дней);
- Экспресс доставка в любую точку России;
- Помощь Конструкторского Отдела и консультации квалифицированных инженеров;
- Техническая поддержка проекта, помощь в подборе аналогов, поставка прототипов;
- Поставка электронных компонентов под контролем ВП;
- Система менеджмента качества сертифицирована по Международному стандарту ISO 9001;
- При необходимости вся продукция военного и аэрокосмического назначения проходит испытания и сертификацию в лаборатории (по согласованию с заказчиком);
- Поставка специализированных компонентов военного и аэрокосмического уровня качества (Xilinx, Altera, Analog Devices, Intersil, Interpoint, Microsemi, Actel, Aeroflex, Peregrine, VPT, Syfer, Eurofarad, Texas Instruments, MS Kennedy, Miteq, Cobham, E2V, MA-COM, Hittite, Mini-Circuits, General Dynamics и др.);

Компания «Океан Электроники» является официальным дистрибьютором и эксклюзивным представителем в России одного из крупнейших производителей разъемов военного и аэрокосмического назначения **«JONHON»**, а так же официальным дистрибьютором и эксклюзивным представителем в России производителя высокотехнологичных и надежных решений для передачи СВЧ сигналов **«FORSTAR»**.

AVIC JONHON

«JONHON» (основан в 1970 г.)

Разъемы специального, военного и аэрокосмического назначения:

(Применяются в военной, авиационной, аэрокосмической, морской, железнодорожной, горно- и нефтедобывающей отраслях промышленности)

«FORSTAR» (основан в 1998 г.)

ВЧ соединители, коаксиальные кабели, кабельные сборки и микроволновые компоненты:

(Применяются в телекоммуникациях гражданского и специального назначения, в средствах связи, РЛС, а так же военной, авиационной и аэрокосмической отраслях промышленности).

FORSTAR®

Телефон: 8 (812) 309-75-97 (многоканальный)
Факс: 8 (812) 320-03-32
Электронная почта: ocean@oceanchips.ru
Web: http://oceanchips.ru/
Адрес: 198099, г. Санкт-Петербург, ул. Калинина, д. 2, корп. 4, лит. А