LEO-D51

5.65" ePaper Display with Sub-1GHz Communication

Features

- 5.65" ePaper display with black, white, and red ink
- Sunlight-readable display with 180-degree viewing angle
- Supports data transmissions via Sub-1GHz communication
- Display tags for roaming and location positioning applications
- Cableless design ensures quick installation
- Battery supports operation for 2 years (10 updates per day)
- Equipped with a display fastener for various fixed solutions

Introduction

LEO-D51 is an ePaper display that represents a new generation of environmentally friendly products. Designed to replace printed paper, the LEO-D51 ePaper display is a low-power information display solution equipped with Sub-1GHz communication that allows the display content to be synchronously updated. The embedded Sub-1GHz protocol offers excellent signal penetration for long-range transmissions and supports roaming for positioning applications. Moreover, with its minimal power consumption, the LEO-D51 ePaper display is ideal for IoT applications, such as factory production carts, hospital beside displays, and conference room door displays.

Specifications

Display Size	5.65"
Display Area	114.9 x 85.8 mm (4.52 x 3.38 in)
Display Colors	Black, white, and red
Resolution	600 x 448 pixels
DPI	132
Dimensions	140.8 x 114 x 16.5 mm (5.54 x 4.49 x 0.65 in)
Weight	195 g (0.43 lb)
Protocol	Proprietary Sub-1GHz ISM band
Frenquency	868 MHz/915 MHz
Power Supply	3 x AAA battery*
Operating Temperature	0 ~ 40 °C (32 ~ 104 °F)
IP Rating	IP54
Certifications	CE, FCC, NCC, TELEC

*Batteries are not contained in the package.

Dimensions

Unit: mm

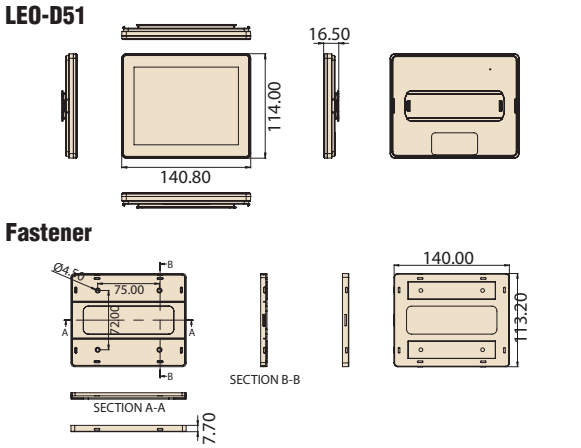

Ordering Information

Part Number	Display		Comunication		Outlook	
	Size	Colors	Frequency	Region	Front/Back	Back
LEO-D51-R0E80	5.65"	Black, white, red	868 MHz	Europe	White/Blue	White
LEO-D51-R0N90	5.65"	Black, white, red	915 MHz	US/Japan/China/Taiwan	White/Blue	White

Sub-GHz Gateway

Features

- Interface: Ethernet and wireless
- Protocol: Proprietary Sub-1GHz ISM band
- LED Indicators: Green (power), blue (network), red (error)
- Transmission Range: 100 meters (328 ft) line of sight
- Connection Quantity: 15 Hubs
- Power Supply: DC 5V1A mini USB
- Dimensions: 78 x 68 x 30.3 mm (3.07 x 2.68 x 1.19 in) excluding antenna
- Weight: 84 g (0.185 lb)
- Operating Temperature: 0 ~ 40 °C (32 ~ 104 °F)

Sub-GHz Hub

Features

- Interface: Wireless
- Protocol: Proprietary Sub-1GHz ISM band
- LED Indicators: Green (power), blue (network), red (error)
- Transmission Range: 100 meters (328 ft) line of sight
- Connection Quantity: 1000 display tags
- Power Supply: DC 5V1A mini USB
- Dimensions: 68.5 x 49 x 33 mm (2.7 x 1.93 x 1.3 in) excluding antenna
- Weight: 60 g (0.132 lb)
- Operating Temperature: 0 ~ 40 °C (32 ~ 104 °F)

Ordering Information

Part Number	Type	Frequency	Region
USM-D62-E80	Gateway	868 MHz	Europe
USM-D62-N90	Gateway	915 MHz	US/Japan/China/Taiwan
USM-D64-E80	Hub	868 MHz	Europe
USM-D64-N90	Hub	915 MHz	US/Japan/China/Taiwan

OCEAN CHIPS
Океан Электроники
Поставка электронных компонентов

Компания «Океан Электроники» предлагает заключение долгосрочных отношений при поставках импортных электронных компонентов на взаимовыгодных условиях!

Наши преимущества:

- Поставка оригинальных импортных электронных компонентов напрямую с производств Америки, Европы и Азии, а так же с крупнейших складов мира;
- Широкая линейка поставок активных и пассивных импортных электронных компонентов (более 30 млн. наименований);
- Поставка сложных, дефицитных, либо снятых с производства позиций;
- Оперативные сроки поставки под заказ (от 5 рабочих дней);
- Экспресс доставка в любую точку России;
- Помощь Конструкторского Отдела и консультации квалифицированных инженеров;
- Техническая поддержка проекта, помощь в подборе аналогов, поставка прототипов;
- Поставка электронных компонентов под контролем ВП;
- Система менеджмента качества сертифицирована по Международному стандарту ISO 9001;
- При необходимости вся продукция военного и аэрокосмического назначения проходит испытания и сертификацию в лаборатории (по согласованию с заказчиком);
- Поставка специализированных компонентов военного и аэрокосмического уровня качества (Xilinx, Altera, Analog Devices, Intersil, Interpoint, Microsemi, Actel, Aeroflex, Peregrine, VPT, Syfer, Eurofarad, Texas Instruments, MS Kennedy, Miteq, Cobham, E2V, MA-COM, Hittite, Mini-Circuits, General Dynamics и др.);

Компания «Океан Электроники» является официальным дистрибьютором и эксклюзивным представителем в России одного из крупнейших производителей разъемов военного и аэрокосмического назначения **«JONHON»**, а так же официальным дистрибьютором и эксклюзивным представителем в России производителя высокотехнологичных и надежных решений для передачи СВЧ сигналов **«FORSTAR»**.

AVIC JONHON

«JONHON» (основан в 1970 г.)

Разъемы специального, военного и аэрокосмического назначения:

(Применяются в военной, авиационной, аэрокосмической, морской, железнодорожной, горно- и нефтедобывающей отраслях промышленности)

«FORSTAR» (основан в 1998 г.)

ВЧ соединители, коаксиальные кабели, кабельные сборки и микроволновые компоненты:

(Применяются в телекоммуникациях гражданского и специального назначения, в средствах связи, РЛС, а так же военной, авиационной и аэрокосмической отраслях промышленности).

FORSTAR®

Телефон: 8 (812) 309-75-97 (многоканальный)
Факс: 8 (812) 320-03-32
Электронная почта: ocean@oceanchips.ru
Web: http://oceanchips.ru/
Адрес: 198099, г. Санкт-Петербург, ул. Калинина, д. 2, корп. 4, лит. А