THIS DRAWING IS UNPUBLISHED. RELEASED FOR PUBLICATION -,- .
© COPYRIGHT - By - ALL RIGHTS RESERVED.

REVISIONS					
P	LTR	DESCRIPTION	DATE	DWN	APVD
	D	REVISED PER ECO-18-005991	23APR2018	AP	DG

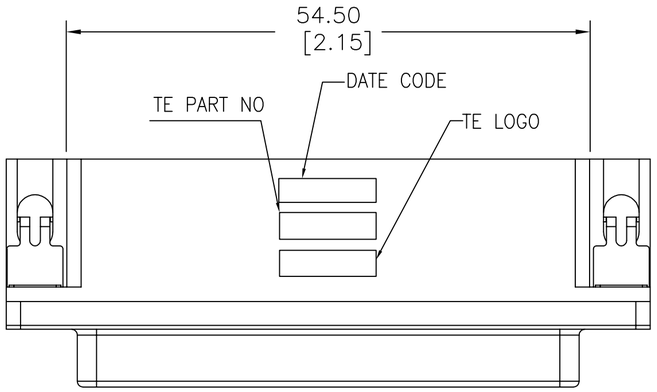

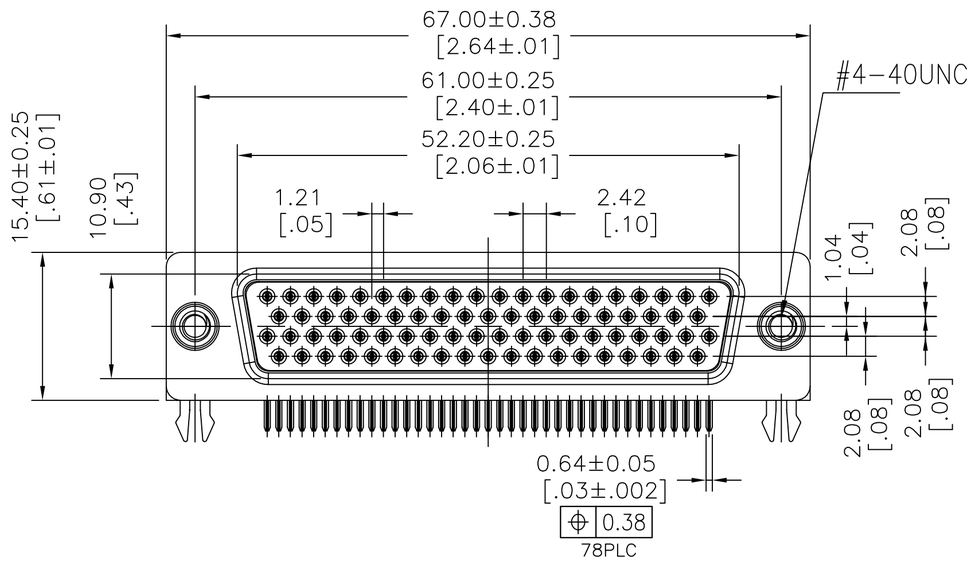

NOTES:

1. MATERIAL:
   HOUSING: PBT WITH 30% GF, UL 94V-0, COLOR: BLACK.
   CONTACTS: PHOSPHOR BRONZE.
   BOARDLOCKS: BRASS.
   SHELL: STEEL.
   RIVET: COPPER ALLOY (C3602).

2. FINISH:
   CONTACTS: 0.762um[30u"] MIN. GOLD PLATED ON CONTACT AREA,
   3.04um[120u"] MIN. MATTE-TIN PLATED ON SOLDER TAIL,
   1.27um[50u"] MIN. NICKEL UNDERPLATED OVER ALL.
   BOARDLOCKS: 2.54um[100u"] MIN. BRIGHT-TIN PLATED,
   1.27um[50u"] MIN. NICKEL UNDERPLATED OVER ALL.
   SHELL: 2.54um[100u"] MIN. NICKEL PLATED.
   RIVET: 1.27um[50u"] MIN. NICKEL PLATED.

3. RECOMMENDED PCB THICKNESS: 1.6mm.

4. FOUR DIGIT DATE CODE IN THIS FORMAT:
   YYWW
   YEAR — MANUFACTURING WEEK

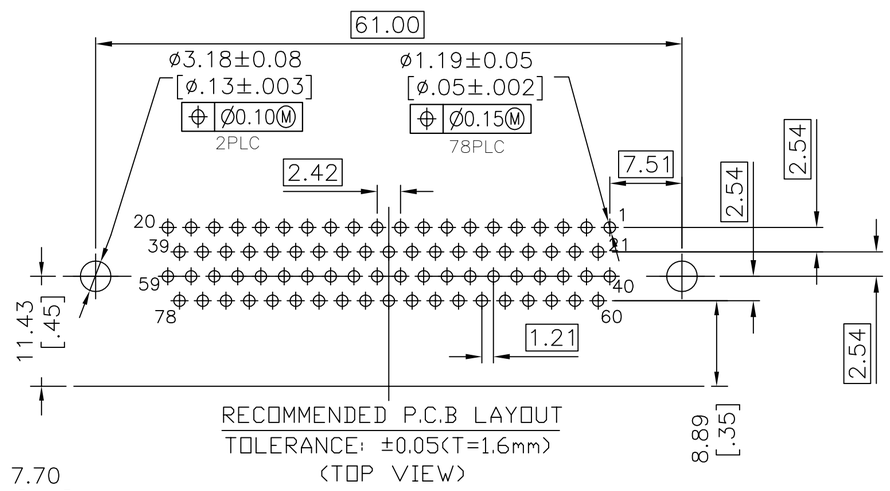

RECOMMENDED P.C.B LAYOUT
TOLERANCE: ±0.05(T=1.6mm)
(TOP VIEW)

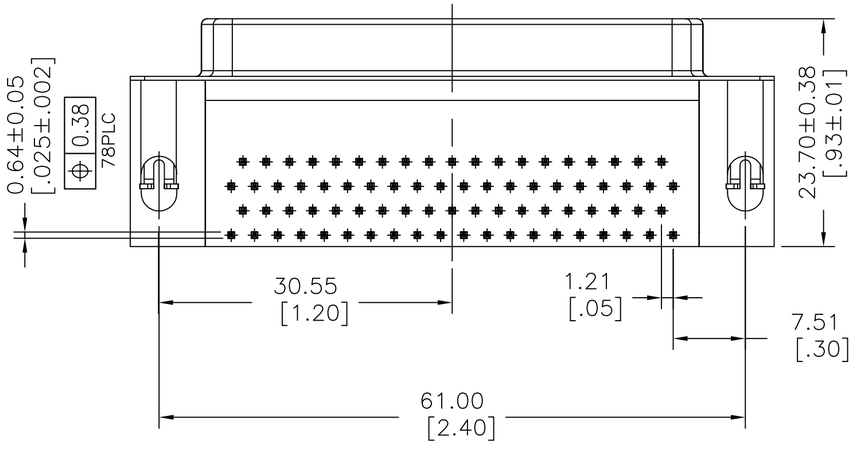

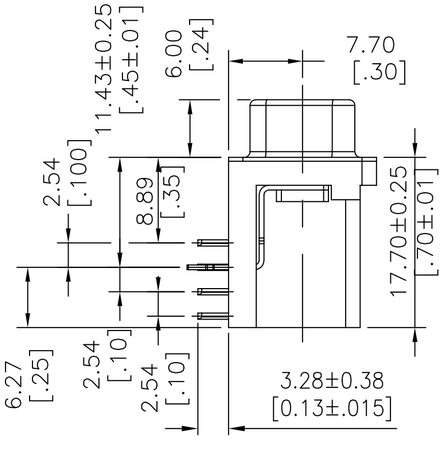

THREADED	30μ"Au	2311772-1
TYPE	Contact Area	P/N
	Plating	

THIS DRAWING IS A CONTROLLED DOCUMENT.

DIMENSIONS: mm[INCHES]

TOLERANCES UNLESS OTHERWISE SPECIFIED:
0 PLC ± -
1 PLC ± -
2 PLC ± 0.25
3 PLC ± -
4 PLC ± -
ANGLES ± -

MATERIAL -
FINISH -

DWN AJITH PAI 10MAR2017
CHK DANIEL GORENC 10MAR2017
APVD DANIEL GORENC 10MAR2017
PRODUCT SPEC —
APPLICATION SPEC —
WEIGHT

TE Connectivity Ltd.

NAME AMPLIMITE RECEPTACLE, HD22, RIGHT ANGLE, 78P
—
—

SIZE	CAGE CODE	DRAWING NO	RESTRICTED TO
A2	00779	C-2311772	—

CUSTOMER DRAWING SCALE 1:1 SHEET 1 OF 1 REV D

2311772

1471-9 (1/15)

OCEAN CHIPS
Океан Электроники
Поставка электронных компонентов

Компания «Океан Электроники» предлагает заключение долгосрочных отношений при поставках импортных электронных компонентов на взаимовыгодных условиях!

Наши преимущества:

- Поставка оригинальных импортных электронных компонентов напрямую с производств Америки, Европы и Азии, а так же с крупнейших складов мира;
- Широкая линейка поставок активных и пассивных импортных электронных компонентов (более 30 млн. наименований);
- Поставка сложных, дефицитных, либо снятых с производства позиций;
- Оперативные сроки поставки под заказ (от 5 рабочих дней);
- Экспресс доставка в любую точку России;
- Помощь Конструкторского Отдела и консультации квалифицированных инженеров;
- Техническая поддержка проекта, помощь в подборе аналогов, поставка прототипов;
- Поставка электронных компонентов под контролем ВП;
- Система менеджмента качества сертифицирована по Международному стандарту ISO 9001;
- При необходимости вся продукция военного и аэрокосмического назначения проходит испытания и сертификацию в лаборатории (по согласованию с заказчиком);
- Поставка специализированных компонентов военного и аэрокосмического уровня качества (Xilinx, Altera, Analog Devices, Intersil, Interpoint, Microsemi, Actel, Aeroflex, Peregrine, VPT, Syfer, Eurofarad, Texas Instruments, MS Kennedy, Miteq, Cobham, E2V, MA-COM, Hittite, Mini-Circuits, General Dynamics и др.);

Компания «Океан Электроники» является официальным дистрибьютором и эксклюзивным представителем в России одного из крупнейших производителей разъемов военного и аэрокосмического назначения **«JONHON»**, а так же официальным дистрибьютором и эксклюзивным представителем в России производителя высокотехнологичных и надежных решений для передачи СВЧ сигналов **«FORSTAR»**.

AVIC JONHON

«JONHON» (основан в 1970 г.)

Разъемы специального, военного и аэрокосмического назначения:

(Применяются в военной, авиационной, аэрокосмической, морской, железнодорожной, горно- и нефтедобывающей отраслях промышленности)

«FORSTAR» (основан в 1998 г.)

ВЧ соединители, коаксиальные кабели, кабельные сборки и микроволновые компоненты:

(Применяются в телекоммуникациях гражданского и специального назначения, в средствах связи, РЛС, а так же военной, авиационной и аэрокосмической отраслях промышленности).

FORSTAR®

Телефон: 8 (812) 309-75-97 (многоканальный)
Факс: 8 (812) 320-03-32
Электронная почта: ocean@oceanchips.ru
Web: http://oceanchips.ru/
Адрес: 198099, г. Санкт-Петербург, ул. Калинина, д. 2, корп. 4, лит. А