THIS DRAWING IS UNPUBLISHED. RELEASED FOR PUBLICATION -
© COPYRIGHT copyright.dgte- ALL RIGHTS RESERVED.

REVISIONS

P	LTR	DESCRIPTION	DATE	DWN	APVD
	A	INITIAL	07JUN2016	RL	CW
	A1	ECR-16-012141	30AUG2016	RL	CW
	A2	ECR-16-015006	26OCT2016	RL	CW

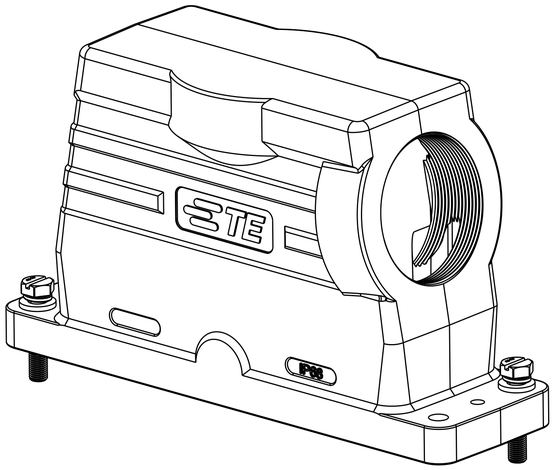

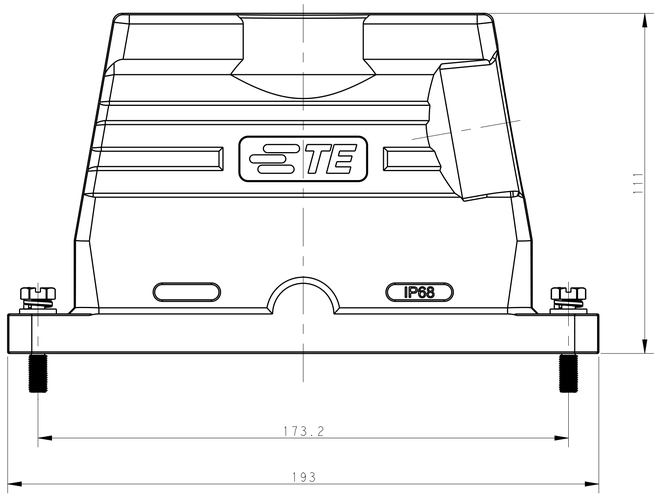

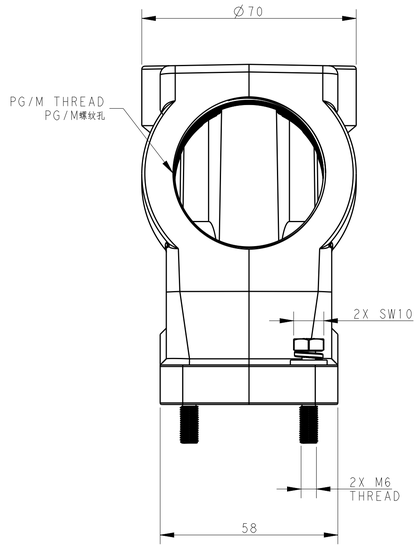

NOTES:

1. TECHNICAL CHARACTERISTICS:
   HOOD MATERIAL: DIE CAST ALUMINIUM ALLOY
   SURFACE TREATMENT: POWER COATED,BLACK
   DEGREE OF PROTECTION: IP68 (MATED)

注释:

1. 技术参数:
   壳体材料: 铝合金
   表面处理: 黑色粉末喷涂
   防护等级: IP68 (配合)

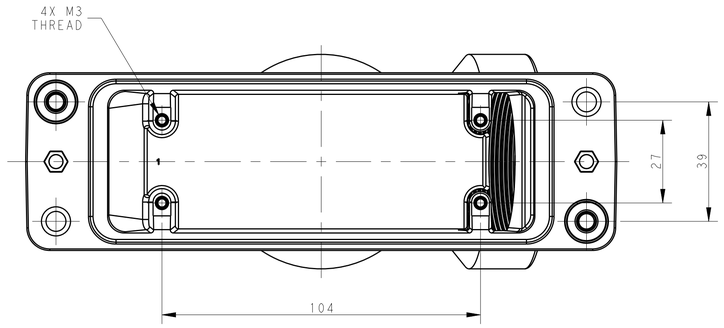

PART NUMBER 料号	PART DESCRIPTION 描述		PG/M THREAD PG/M螺纹孔
T1916240163-001	H24BPR-TSH-4S-M63	H24BPR HOOD,QUADRANGE LOCKING, SIDE ENTRY M63,POWDER COATED,BLACK H24BPR上壳,四角锁定,侧出M63,黑色粉末喷涂	M63
T1916240150-001	H24BPR-TSH-4S-M50	H24BPR HOOD,QUADRANGE LOCKING, SIDE ENTRY M50,POWDER COATED,BLACK H24BPR上壳,四角锁定,侧出M50,黑色粉末喷涂	M50
T1916240140-001	H24BPR-TSH-4S-M40	H24BPR HOOD,QUADRANGE LOCKING, SIDE ENTRY M40,POWDER COATED,BLACK H24BPR上壳,四角锁定,侧出M40,黑色粉末喷涂	M40
T1916240132-001	H24BPR-TSH-4S-M32	H24BPR HOOD,QUADRANGE LOCKING, SIDE ENTRY M32,POWDER COATED,BLACK H24BPR上壳,四角锁定,侧出M32,黑色粉末喷涂	M32
T1916240148-001	H24BPR-TSH-4S-PG48	H24BPR HOOD,QUADRANGE LOCKING, SIDE ENTRY PG48,POWDER COATED,BLACK H24BPR上壳,四角锁定,侧出PG48,黑色粉末喷涂	PG48
T1916240142-001	H24BPR-TSH-4S-PG42	H24BPR HOOD,QUADRANGE LOCKING, SIDE ENTRY PG42,POWDER COATED,BLACK H24BPR上壳,四角锁定,侧出PG42,黑色粉末喷涂	PG42
T1916240136-001	H24BPR-TSH-4S-PG36	H24BPR HOOD,QUADRANGE LOCKING, SIDE ENTRY PG36,POWDER COATED,BLACK H24BPR上壳,四角锁定,侧出PG36,黑色粉末喷涂	PG36
T1916240129-001	H24BPR-TSH-4S-PG29	H24BPR HOOD,QUADRANGE LOCKING, SIDE ENTRY PG29,POWDER COATED,BLACK H24BPR上壳,四角锁定,侧出PG29,黑色粉末喷涂	PG29

THIS DRAWING IS A CONTROLLED DOCUMENT.

DIMENSIONS: mm

TOLERANCES UNLESS OTHERWISE SPECIFIED:
0 PLC ±-
1 PLC ±-
2 PLC ±-
3 PLC ±-
4 PLC ±-
ANGLES ±-

MATERIAL - -
FINISH - -

DWN ROY LIU 07JUN2016
CHK KYLE ZENG 07JUN2016
APVD CHRIS WANG 07JUN2016
PRODUCT SPEC 108-137014
APPLICATION SPEC 114-137014
WEIGHT -

TE Connectivity

NAME H24BPR-TSH-4S-PG/M

SIZE	CAGE CODE	DRAWING NO	RESTRICTED TO
A1	-	C-T1916240XXX00X	-

CUSTOMER DRAWING SCALE 1:1 SHEET 1 OF 1 REV A2

4805 (3/13)

OCEAN CHIPS
Океан Электроники
Поставка электронных компонентов

Компания «Океан Электроники» предлагает заключение долгосрочных отношений при поставках импортных электронных компонентов на взаимовыгодных условиях!

Наши преимущества:

- Поставка оригинальных импортных электронных компонентов напрямую с производств Америки, Европы и Азии, а так же с крупнейших складов мира;
- Широкая линейка поставок активных и пассивных импортных электронных компонентов (более 30 млн. наименований);
- Поставка сложных, дефицитных, либо снятых с производства позиций;
- Оперативные сроки поставки под заказ (от 5 рабочих дней);
- Экспресс доставка в любую точку России;
- Помощь Конструкторского Отдела и консультации квалифицированных инженеров;
- Техническая поддержка проекта, помощь в подборе аналогов, поставка прототипов;
- Поставка электронных компонентов под контролем ВП;
- Система менеджмента качества сертифицирована по Международному стандарту ISO 9001;
- При необходимости вся продукция военного и аэрокосмического назначения проходит испытания и сертификацию в лаборатории (по согласованию с заказчиком);
- Поставка специализированных компонентов военного и аэрокосмического уровня качества (Xilinx, Altera, Analog Devices, Intersil, Interpoint, Microsemi, Actel, Aeroflex, Peregrine, VPT, Syfer, Eurofarad, Texas Instruments, MS Kennedy, Miteq, Cobham, E2V, MA-COM, Hittite, Mini-Circuits, General Dynamics и др.);

Компания «Океан Электроники» является официальным дистрибьютором и эксклюзивным представителем в России одного из крупнейших производителей разъемов военного и аэрокосмического назначения **«JONHON»**, а так же официальным дистрибьютором и эксклюзивным представителем в России производителя высокотехнологичных и надежных решений для передачи СВЧ сигналов **«FORSTAR»**.

AVIC JONHON

«JONHON» (основан в 1970 г.)

Разъемы специального, военного и аэрокосмического назначения:

(Применяются в военной, авиационной, аэрокосмической, морской, железнодорожной, горно- и нефтедобывающей отраслях промышленности)

«FORSTAR» (основан в 1998 г.)

ВЧ соединители, коаксиальные кабели, кабельные сборки и микроволновые компоненты:

(Применяются в телекоммуникациях гражданского и специального назначения, в средствах связи, РЛС, а так же военной, авиационной и аэрокосмической отраслях промышленности).

FORSTAR®

Телефон: 8 (812) 309-75-97 (многоканальный)
Факс: 8 (812) 320-03-32
Электронная почта: ocean@oceanchips.ru
Web: http://oceanchips.ru/
Адрес: 198099, г. Санкт-Петербург, ул. Калинина, д. 2, корп. 4, лит. А