MICRO SWITCH
a Honeywell Division
FED. MFG. CODE 91929

BRIDGE PRESSURE SENSOR

CATALOG LISTING
176PC07HD33

THIS DRAWING COVERS A PROPRIETARY ITEM AND IS THE PROPERTY OF MICRO SWITCH. A DIVISION OF HONEYWELL. THIS DRAWING IS NOT TO BE COPIED OR USED WITHOUT THE APPROVAL OF MICRO SWITCH

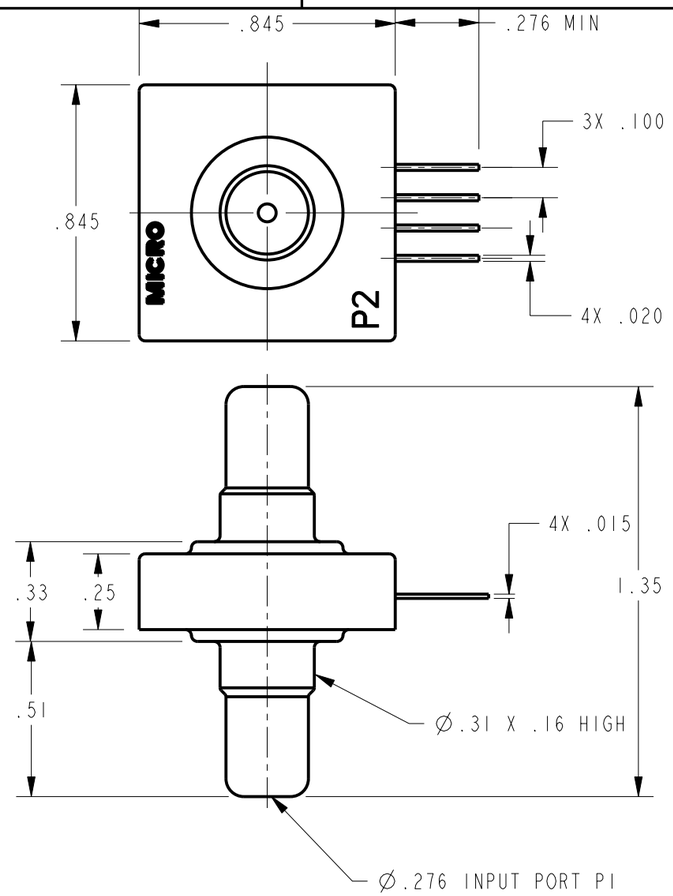

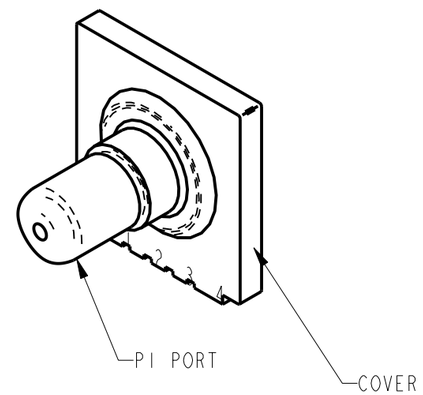

GENERAL OPERATING CHARACTERISTICS
(ELECTRICAL PERFORMANCE AT 10.0±0.01 VDC EXCITATION, 25°C

PARAMETERS	PRESSURE RANGES (H_2O)	MIN	TYP	MAX	UNITS
NULL OFFSET	ALL	-2	0	+2	MV
NULL SHIFT △5 0° ← 25° C → 50°		-1.2		+1.2	
P2 > P1 F.S.O. △3 (FULL SCALE OUTPUT)	0 TO 07 D & G	26	28	30	
P2 > P1 SENSITIVITY PER IN. H_2O	0 TO 07 D		1.5		
F.S.O. SHIFT △5 0° ← 25° C → 50° AT 10 VDC	ALL			±3.5	%F.S.O.
AT 2mA			NONE		
P2 > P1	0 TO 07 D			±3.0	
P1 > P2	0 TO 07 D			±1.5	
LINEARITY (BFSL)					
REPEATABILITY & HYSTERESIS	ALL		±0.25		
STABILITY OVER 1 YEAR			±1.5		
EXCITATION VOLTAGE			10	16	VDC
INPUT RESISTANCE			6.3K		OHMS
(P2 > P1) (P1 > P2) OVERPRESSURE	0 TO 07			140	IN. H_2O
TEMPERATURE STORAGE OPERATE COMPENSATED	ALL				

NOTES
1 - TERMINALS ARE PLATED FOR SOLDERING
2 - LIMIT SOLDERING TO 315°C MAX FOR 10 SECONDS MAX
△3 F.S.O. IS THE ALGEBRAIC DIFFERENCE BETWEEN END POINTS (OUTPUT AND MINIMUM AND MAXIMUM PRESSURE
4 - INPUT MEDIA: P1 - DRY GASES ONLY: CONNECTION SIDE OF SENSOR
P2 - LIMITED ONLY TO THOSE MEDIA THAT WILL NOT ATTACK POLYESTER, SILICON OR SILICONE BASED ADHESIVE
△5 TEMPERATURE ERROR IS CALCULATED WITH RESPECT TO 25°C AND EXPRESSES THE DEVIATION THAT COULD OCCUR AS TEMPERATURE IS RAISED OR LOWERED TO LIMITS INDICATED

CIRCUIT DIAGRAM

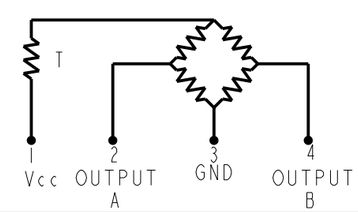

OUTPUT "A" INCREASES AS P2 PRESSURE INCREASES
OUTPUY "B" DECREASES AS P2 PRESSURE INCREASES

THIRD ANGLE PROJECTION
SCALE 2 : 1
DO NOT SCALE PRINT

UNLESS OTHERWISE SPECIFIED TOLERANCES ARE

ONE PLACE	(.0)	±.030
TWO PLACE	(.00)	±.015
THREE PLACE	(.000)	±.005
ANGLES		±

WEIGHT 2 OZ

ANSI Y14.5M-1982 APPLIES

176PC07HD33
CATALOG LISTING
PAGE 1 OF 1
RELEASE NO. PR-22764
REPLACES -
ISSUE 2
CHECK
REVISIONS
A 205984 DLT 17 JUL 02
CHECK
CHECK 17 JUL 02
SAV 17 JUL 02
CHECK
PTC/CAD 2D
DRAWN DLT 17 JUL 02

OCEAN CHIPS
Океан Электроники
Поставка электронных компонентов

Компания «Океан Электроники» предлагает заключение долгосрочных отношений при поставках импортных электронных компонентов на взаимовыгодных условиях!

Наши преимущества:

- Поставка оригинальных импортных электронных компонентов напрямую с производств Америки, Европы и Азии, а так же с крупнейших складов мира;
- Широкая линейка поставок активных и пассивных импортных электронных компонентов (более 30 млн. наименований);
- Поставка сложных, дефицитных, либо снятых с производства позиций;
- Оперативные сроки поставки под заказ (от 5 рабочих дней);
- Экспресс доставка в любую точку России;
- Помощь Конструкторского Отдела и консультации квалифицированных инженеров;
- Техническая поддержка проекта, помощь в подборе аналогов, поставка прототипов;
- Поставка электронных компонентов под контролем ВП;
- Система менеджмента качества сертифицирована по Международному стандарту ISO 9001;
- При необходимости вся продукция военного и аэрокосмического назначения проходит испытания и сертификацию в лаборатории (по согласованию с заказчиком);
- Поставка специализированных компонентов военного и аэрокосмического уровня качества (Xilinx, Altera, Analog Devices, Intersil, Interpoint, Microsemi, Actel, Aeroflex, Peregrine, VPT, Syfer, Eurofarad, Texas Instruments, MS Kennedy, Miteq, Cobham, E2V, MA-COM, Hittite, Mini-Circuits, General Dynamics и др.);

Компания «Океан Электроники» является официальным дистрибьютором и эксклюзивным представителем в России одного из крупнейших производителей разъемов военного и аэрокосмического назначения **«JONHON»**, а так же официальным дистрибьютором и эксклюзивным представителем в России производителя высокотехнологичных и надежных решений для передачи СВЧ сигналов **«FORSTAR»**.

AVIC JONHON

«JONHON» (основан в 1970 г.)

Разъемы специального, военного и аэрокосмического назначения:

(Применяются в военной, авиационной, аэрокосмической, морской, железнодорожной, горно- и нефтедобывающей отраслях промышленности)

«FORSTAR» (основан в 1998 г.)

ВЧ соединители, коаксиальные кабели, кабельные сборки и микроволновые компоненты:

(Применяются в телекоммуникациях гражданского и специального назначения, в средствах связи, РЛС, а так же военной, авиационной и аэрокосмической отраслях промышленности).

FORSTAR®

Телефон: 8 (812) 309-75-97 (многоканальный)
Факс: 8 (812) 320-03-32
Электронная почта: ocean@oceanchips.ru
Web: http://oceanchips.ru/
Адрес: 198099, г. Санкт-Петербург, ул. Калинина, д. 2, корп. 4, лит. А