THIS DRAWING IS UNPUBLISHED. RELEASED FOR PUBLICATION -,- .
© COPYRIGHT - BY TYCO ELECTRONICS CORPORATION. ALL RIGHTS RESERVED.

LOC	DIST
AD	00

REVISIONS

P	LTR	DESCRIPTION	DATE	DWN	APVD
	J	EC 0G3C 0826 04	16FEB05	BSV	JLG
	J1	REVISED PER ECO-09-020932	07SEP09	KK	AEG

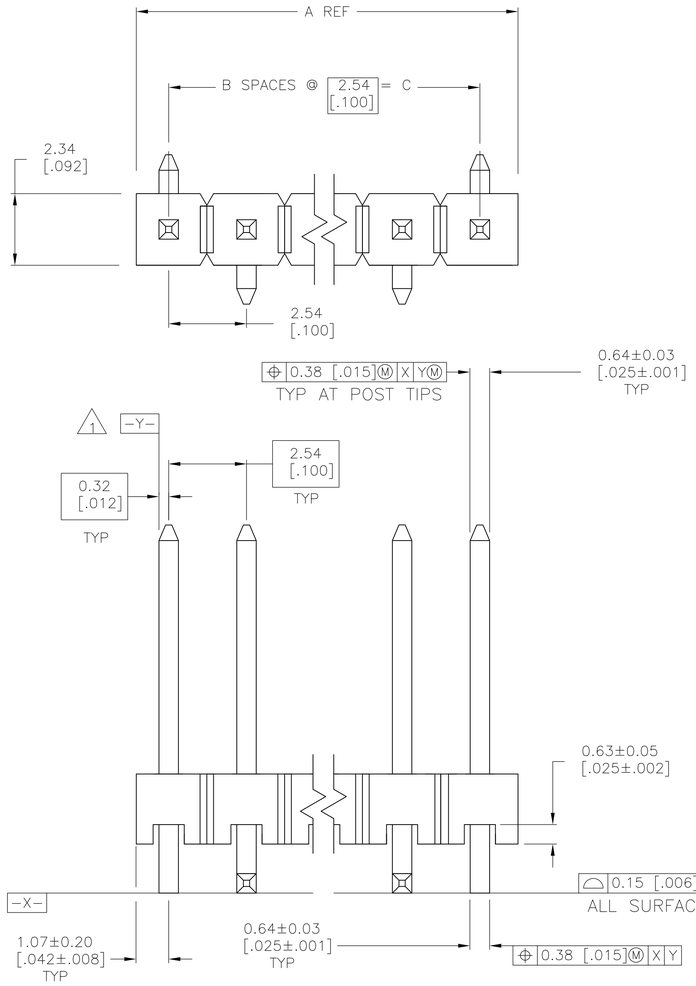

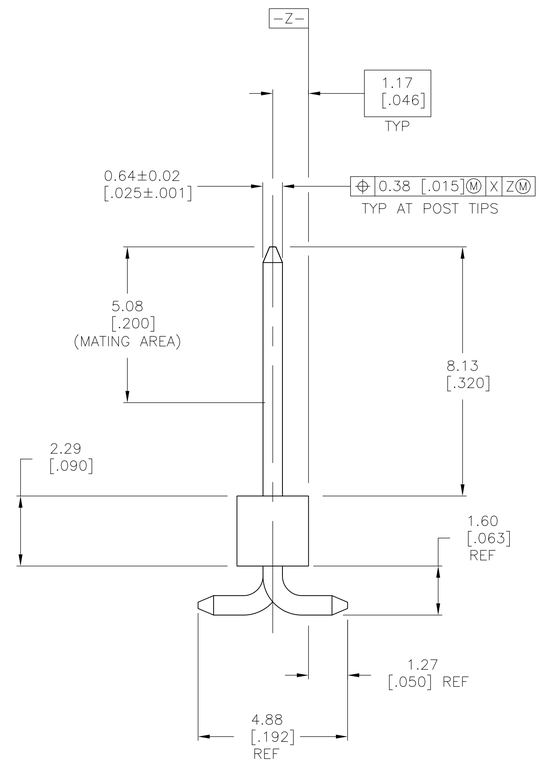

1. THE NOTED DIMENSIONS APPLY AT THE INTERSECTION OF THE POST AND THE HOUSING.
2. 0.000762[.000030] GOLD ON CONTACT AREA, 0.00254[.000100]-0.00508[.000200] MATTE TIN-LEAD ON SOLDER TAIL, ALL OVER 0.00127[.000050] NICKEL.
3. HOUSING: LCP, COLOR-BLACK. POSTS: PHOSPHOR BRONZE.
4. 0.000762[.000030] GOLD ON CONTACT AREA, 0.00254[.000100]-0.00508[.000200] MATTE TIN ON SOLDER TAIL, ALL OVER 0.00127[.000050] NICKEL.
5. OBSOLETE PARTS: OBSOLETE CIS STREAMLINING PER D.RENAUD/D.SINISI

5 OBSOLETE	4	35.56 [1.400]	14	35.69 [1.484]	15	~~6-146129-3~~
5 OBSOLETE	4	33.02 [1.300]	13	33.15 [1.384]	14	~~6-146129-2~~
	4	30.48 [1.200]	12	30.61 [1.284]	13	6-146129-1
5 OBSOLETE	4	27.94 [1.100]	11	28.07 [1.184]	12	~~6-146129-0~~
	4	25.40 [1.000]	10	27.53 [1.084]	11	5-146129-9
5 OBSOLETE	4	22.86 [.900]	9	24.99 [.984]	10	~~5-146129-8~~
5 OBSOLETE	4	20.32 [.800]	8	22.45 [.884]	9	~~5-146129-7~~
	4	17.78 [.700]	7	19.91 [.784]	8	5-146129-6
	4	15.24 [.600]	6	17.37 [.684]	7	5-146129-5
5 OBSOLETE	4	12.70 [.500]	5	14.83 [.584]	6	~~5-146129-4~~
	4	10.16 [.400]	4	12.29 [.484]	5	5-146129-3
	4	7.62 [.300]	3	9.75 [.384]	4	5-146129-2
	4	5.08 [.200]	2	7.21 [.284]	3	5-146129-1
5 OBSOLETE	2	35.56 [1.400]	14	35.69 [1.484]	15	~~1-146129-3~~
	2	33.02 [1.300]	13	33.15 [1.384]	14	1-146129-2
5 SUPERSEDED	2	30.48 [1.200]	12	30.61 [1.284]	13	~~1-146129-1~~
	2	27.94 [1.100]	11	28.07 [1.184]	12	1-146129-0
	2	25.40 [1.000]	10	27.53 [1.084]	11	146129-9
5 OBSOLETE	2	22.86 [.900]	9	24.99 [.984]	10	~~146129-8~~
5 OBSOLETE	2	20.32 [.800]	8	22.45 [.884]	9	~~146129-7~~
5 SUPERSEDED	2	17.78 [.700]	7	19.91 [.784]	8	~~146129-6~~
	2	15.24 [.600]	6	17.37 [.684]	7	146129-5
5 OBSOLETE	2	12.70 [.500]	5	14.83 [.584]	6	~~146129-4~~
5 SUPERSEDED	2	10.16 [.400]	4	12.29 [.484]	5	~~146129-3~~
	2	7.62 [.300]	3	9.75 [.384]	4	146129-2
	2	5.08 [.200]	2	7.21 [.284]	3	146129-1
	PLATING	C	B	A	NO OF POSN	PART NUMBER

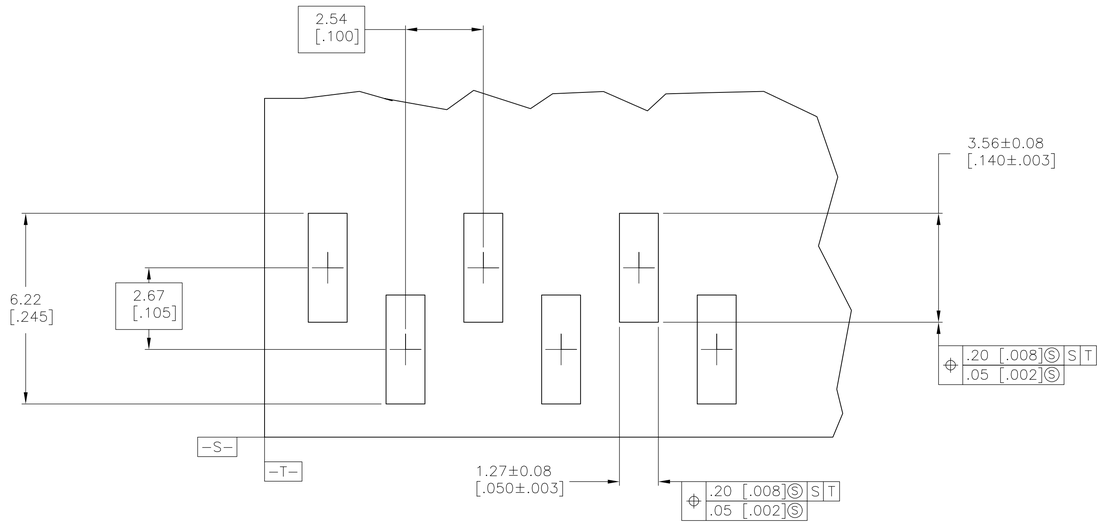

RECOMMENDED PCB LAYOUT
FOR USE WITH .008 THICK STENCIL

THIS DRAWING IS A CONTROLLED DOCUMENT.

DIMENSIONS: mm [INCHES]

TOLERANCES UNLESS OTHERWISE SPECIFIED:
0 PLC ± -
1 PLC ± -
2 PLC ± 0.13[.005]
3 PLC ± -
4 PLC ± -
ANGLES ± -

MATERIAL 3

FINISH SEE TABLE

DWN J KNAUB 9-30-94
CHK G DUBNICZKI 9-30-94
APVD G DUBNICZKI 9-30-94

PRODUCT SPEC —
APPLICATION SPEC —
WEIGHT —

Tyco Electronics
Tyco Electronics Corporation
Harrisburg, Pa 17105-3608

NAME SURFACE MOUNT HEADER ASSEMBLY, MOD II, BREAKAWAY, VERTICAL, SINGLE ROW, .100 X.100 C/L, .025 SQ.POST

SIZE	CAGE CODE	DRAWING NO	RESTRICTED TO
A1	00779	C-146129	—

CUSTOMER DRAWING SCALE 10:1 SHEET 1 OF 1 REV J1

OCEAN CHIPS
Океан Электроники
Поставка электронных компонентов

Компания «Океан Электроники» предлагает заключение долгосрочных отношений при поставках импортных электронных компонентов на взаимовыгодных условиях!

Наши преимущества:

- Поставка оригинальных импортных электронных компонентов напрямую с производств Америки, Европы и Азии, а так же с крупнейших складов мира;
- Широкая линейка поставок активных и пассивных импортных электронных компонентов (более 30 млн. наименований);
- Поставка сложных, дефицитных, либо снятых с производства позиций;
- Оперативные сроки поставки под заказ (от 5 рабочих дней);
- Экспресс доставка в любую точку России;
- Помощь Конструкторского Отдела и консультации квалифицированных инженеров;
- Техническая поддержка проекта, помощь в подборе аналогов, поставка прототипов;
- Поставка электронных компонентов под контролем ВП;
- Система менеджмента качества сертифицирована по Международному стандарту ISO 9001;
- При необходимости вся продукция военного и аэрокосмического назначения проходит испытания и сертификацию в лаборатории (по согласованию с заказчиком);
- Поставка специализированных компонентов военного и аэрокосмического уровня качества (Xilinx, Altera, Analog Devices, Intersil, Interpoint, Microsemi, Actel, Aeroflex, Peregrine, VPT, Syfer, Eurofarad, Texas Instruments, MS Kennedy, Miteq, Cobham, E2V, MA-COM, Hittite, Mini-Circuits, General Dynamics и др.);

Компания «Океан Электроники» является официальным дистрибьютором и эксклюзивным представителем в России одного из крупнейших производителей разъемов военного и аэрокосмического назначения **«JONHON»**, а так же официальным дистрибьютором и эксклюзивным представителем в России производителя высокотехнологичных и надежных решений для передачи СВЧ сигналов **«FORSTAR»**.

AVIC JONHON

«JONHON» (основан в 1970 г.)

Разъемы специального, военного и аэрокосмического назначения:

(Применяются в военной, авиационной, аэрокосмической, морской, железнодорожной, горно- и нефтедобывающей отраслях промышленности)

«FORSTAR» (основан в 1998 г.)

ВЧ соединители, коаксиальные кабели, кабельные сборки и микроволновые компоненты:

(Применяются в телекоммуникациях гражданского и специального назначения, в средствах связи, РЛС, а так же военной, авиационной и аэрокосмической отраслях промышленности).

FORSTAR®

Телефон: 8 (812) 309-75-97 (многоканальный)
Факс: 8 (812) 320-03-32
Электронная почта: ocean@oceanchips.ru
Web: http://oceanchips.ru/
Адрес: 198099, г. Санкт-Петербург, ул. Калинина, д. 2, корп. 4, лит. А