PIN	SD Mode
#1	DAT2
#2	DAT3/CD
#3	CMD
#4	V_{DD}
#5	CLK
#6	V_{SS}
#7	DAT0
#8	DAT1

Pin Assignments

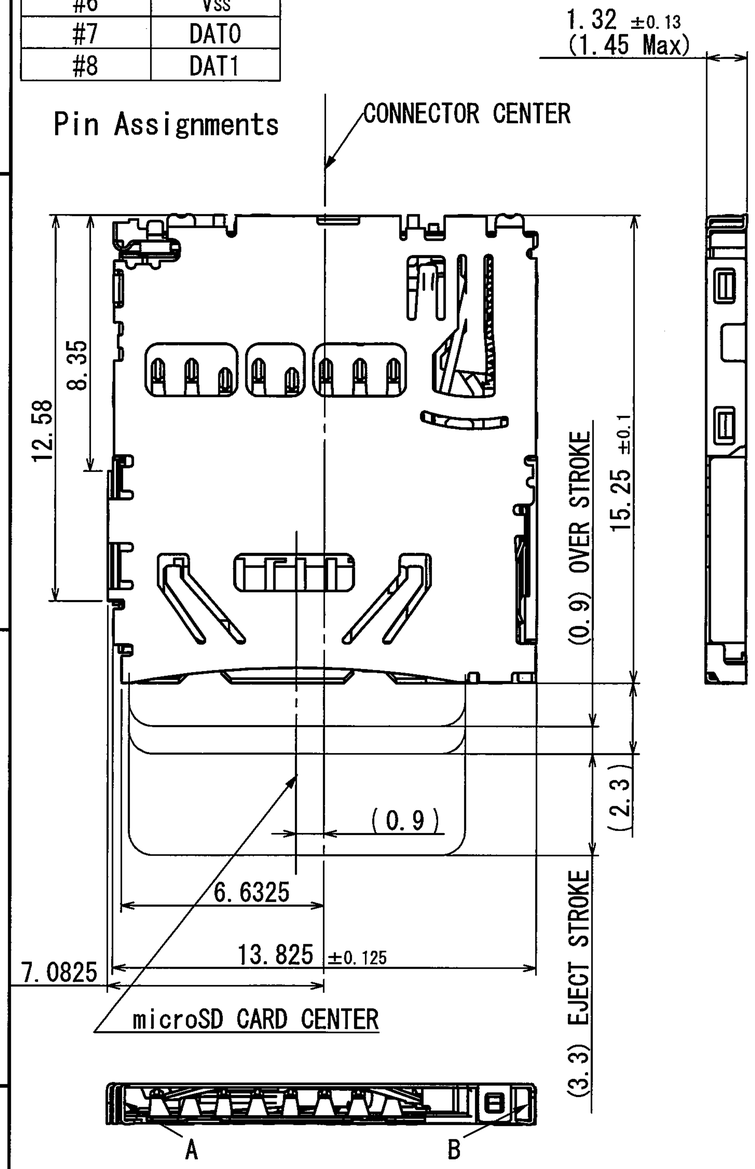

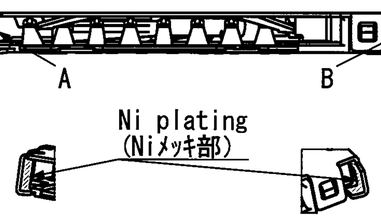

VIEW A VIEW B

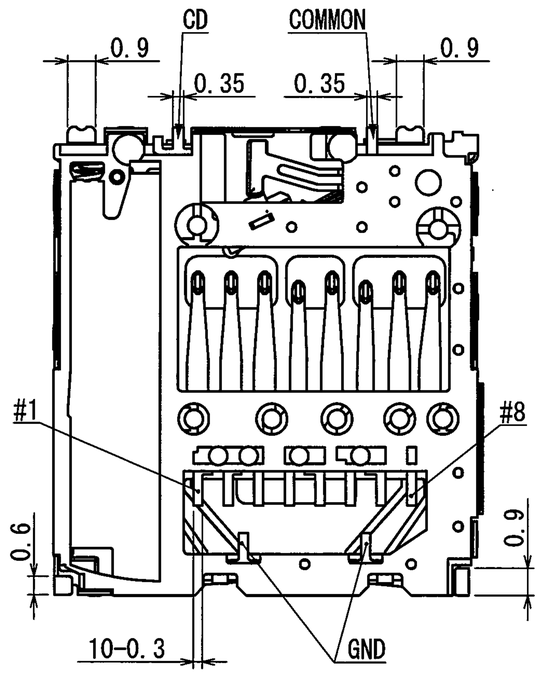

Circuit Diafram for Detect Switch

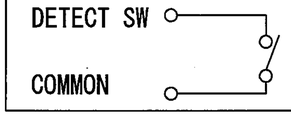

Insertiong CARD=ON
→Normal=OFF

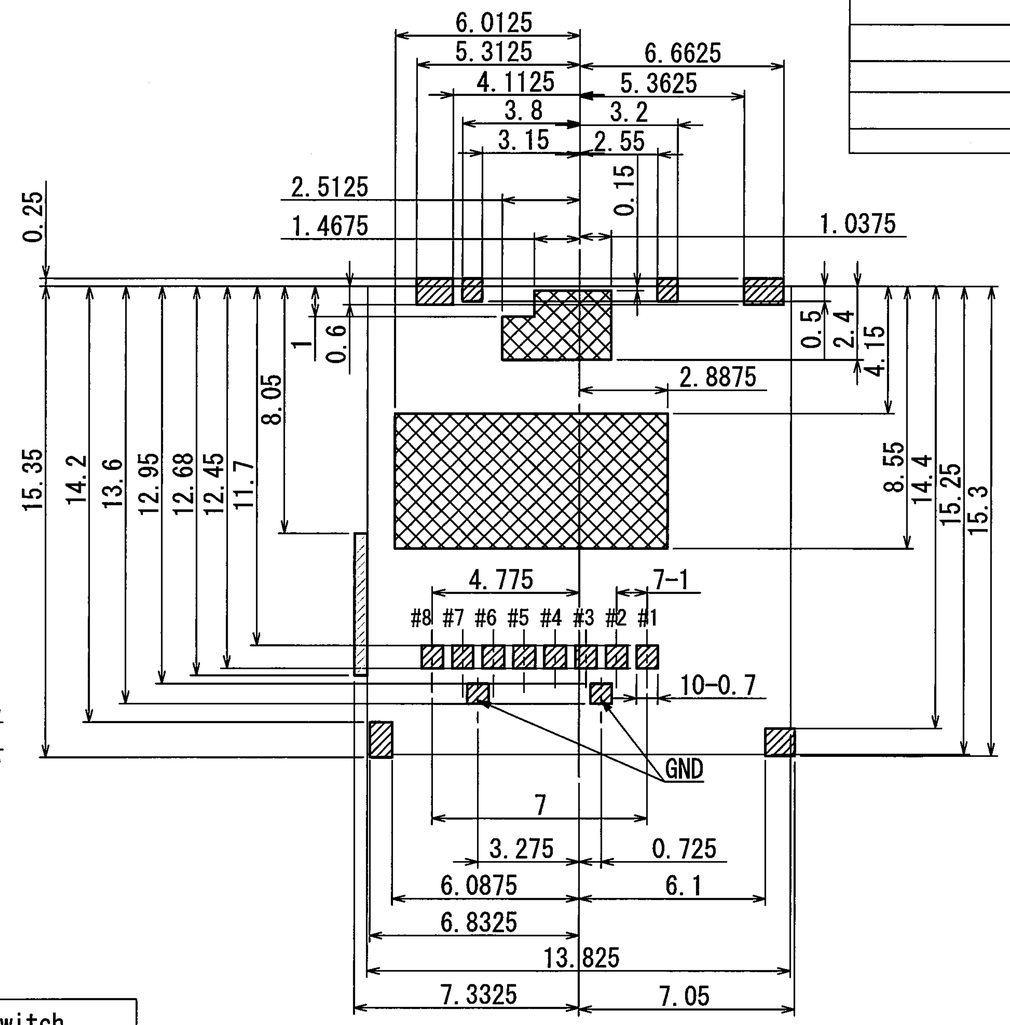

PATTERN AREA

NO PATTERN EXPOSED AREA

NO PATTERN AREA

RECOMMENDED P.C.BOARD LAYOUT
TOLERANCES UNLESS OTHERWISE SPEC. ±0.05

NOTE 1. This connector is standard mount type.
2. All terminal coplanarity : 0.1mm max. (INITIAL)

TOLERANCES UNLESS OTHERWISE SPEC	
BASIC DIMENSIONS	TOLERANCES
UP TO 10	±0.3
ABOVE 10 TO 100	±0.5
ABOVE 100	±0.8
ANGULAR DIMENSION	±5°

SYMB	DATE	APPD	CHKD	DSGD

背景
BACK GROUND
DSLJ14053

ALPS ELECTRIC CO., LTD.

DSGD. 06. Dec. 2014 Dai xuejuan	SCALE	NO. SCHA4B0419
CHKD. 06-Dec.-2014		TITLE PRODUCT DRAWING (1/2)
APPD. 06 Dec. 2014	UNIT mm	DOCUMENT NO. SCHA4B0419, AE12, 00

REEL CORE(1:5)

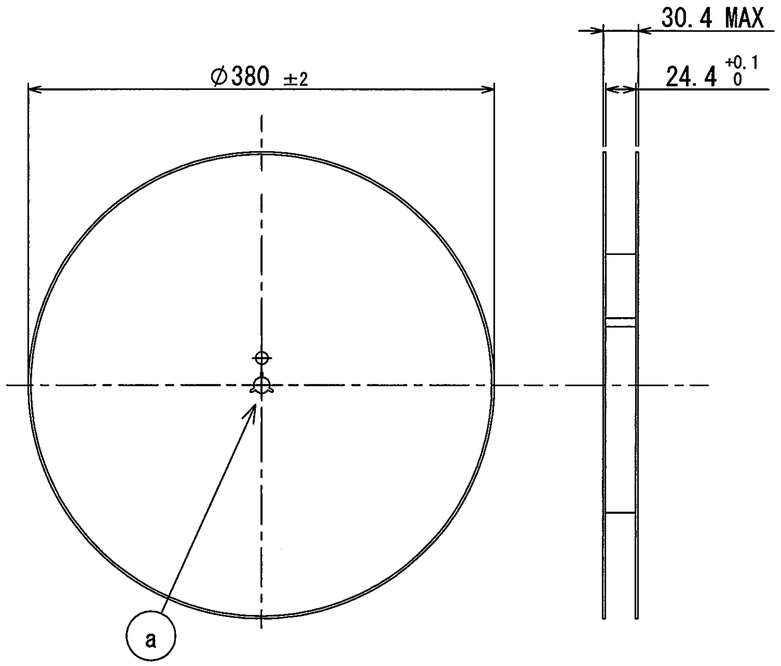

DETAIL (a) (1:1)

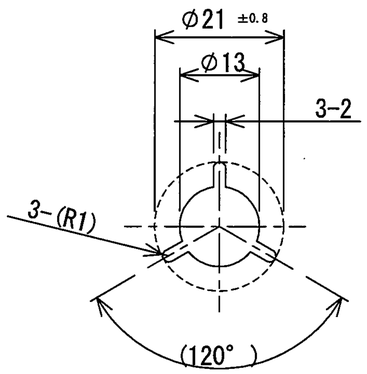

CARRIE TAPE(2:1)

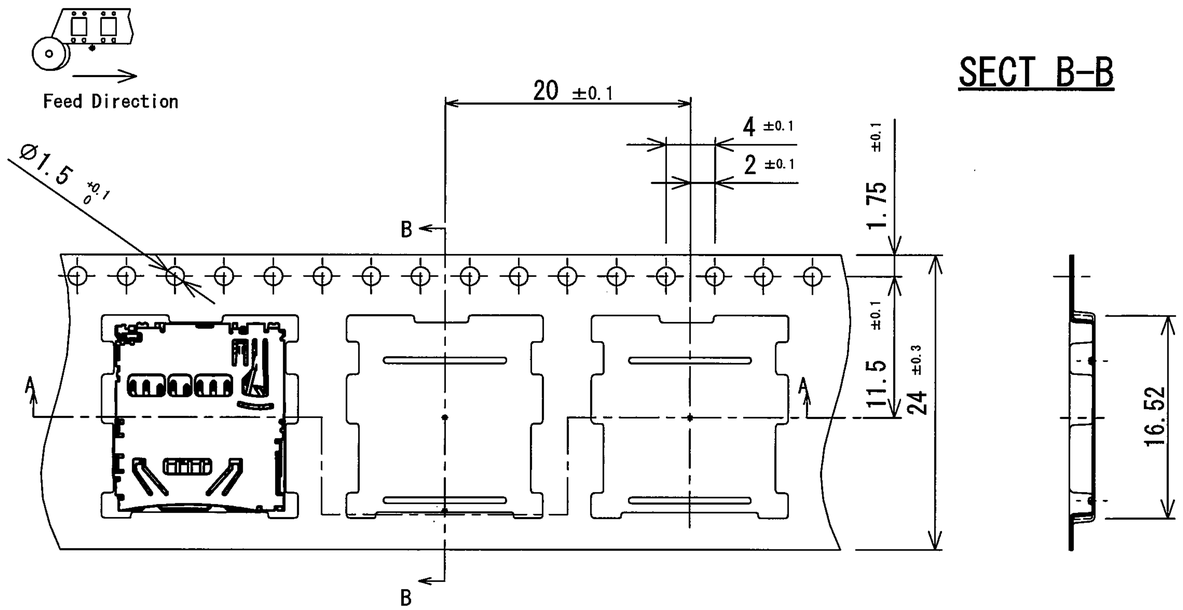

SECT B-B

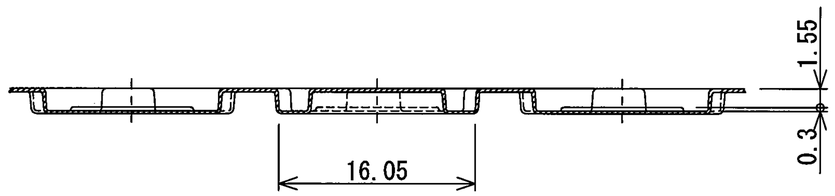

SECT A-A

2. 2000pcs/reel
1. SPECIFICATION OF TAPING:TAPE-S-029

NOTE

TOLERANCES UNLESS OTHERWISE SPEC	
BASIC DIMENSIONS	TOLERANCES
UP TO 10	±0.3
ABOVE 10 TO 100	±0.5
ABOVE 100	±0.8
ANGULAR DIMENSION	±5°

SYMB	DATE	APPD	CHKD	DSGD

ALPS ELECTRIC CO., LTD.

DSGD. 06. Dec. 2014 Dai xuejuan	SCALE	NO. SCHA4B0419	
CHKD. 06.Dec.2014		TITLE TAPING PRODUCT DRAWING (2/2)	
APPD. 06 Dec. 2014	UNIT mm	DOCUMENT NO. SCHA4B0419, AE22, 00	

OCEAN CHIPS
Океан Электроники
Поставка электронных компонентов

Компания «Океан Электроники» предлагает заключение долгосрочных отношений при поставках импортных электронных компонентов на взаимовыгодных условиях!

Наши преимущества:

- Поставка оригинальных импортных электронных компонентов напрямую с производств Америки, Европы и Азии, а так же с крупнейших складов мира;
- Широкая линейка поставок активных и пассивных импортных электронных компонентов (более 30 млн. наименований);
- Поставка сложных, дефицитных, либо снятых с производства позиций;
- Оперативные сроки поставки под заказ (от 5 рабочих дней);
- Экспресс доставка в любую точку России;
- Помощь Конструкторского Отдела и консультации квалифицированных инженеров;
- Техническая поддержка проекта, помощь в подборе аналогов, поставка прототипов;
- Поставка электронных компонентов под контролем ВП;
- Система менеджмента качества сертифицирована по Международному стандарту ISO 9001;
- При необходимости вся продукция военного и аэрокосмического назначения проходит испытания и сертификацию в лаборатории (по согласованию с заказчиком);
- Поставка специализированных компонентов военного и аэрокосмического уровня качества (Xilinx, Altera, Analog Devices, Intersil, Interpoint, Microsemi, Actel, Aeroflex, Peregrine, VPT, Syfer, Eurofarad, Texas Instruments, MS Kennedy, Miteq, Cobham, E2V, MA-COM, Hittite, Mini-Circuits, General Dynamics и др.);

Компания «Океан Электроники» является официальным дистрибьютором и эксклюзивным представителем в России одного из крупнейших производителей разъемов военного и аэрокосмического назначения **«JONHON»**, а так же официальным дистрибьютором и эксклюзивным представителем в России производителя высокотехнологичных и надежных решений для передачи СВЧ сигналов **«FORSTAR»**.

AVIC JONHON

«JONHON» (основан в 1970 г.)

Разъемы специального, военного и аэрокосмического назначения:

(Применяются в военной, авиационной, аэрокосмической, морской, железнодорожной, горно- и нефтедобывающей отраслях промышленности)

«FORSTAR» (основан в 1998 г.)

ВЧ соединители, коаксиальные кабели, кабельные сборки и микроволновые компоненты:

(Применяются в телекоммуникациях гражданского и специального назначения, в средствах связи, РЛС, а так же военной, авиационной и аэрокосмической отраслях промышленности).

FORSTAR®

Телефон: 8 (812) 309-75-97 (многоканальный)
Факс: 8 (812) 320-03-32
Электронная почта: ocean@oceanchips.ru
Web: http://oceanchips.ru/
Адрес: 198099, г. Санкт-Петербург, ул. Калинина, д. 2, корп. 4, лит. А