DRAWING MADE IN THIRD ANGLE PROJECTION

© COPYRIGHT 19 BY AMP INCORPORATED, HARRISBURG, PA. ALL INTERNATIONAL RIGHTS RESERVED. AMP INCORPORATED PRODUCTS COVERED BY U. S. AND FOREIGN PATENTS AND/OR PATENTS PENDING.

LOC	DIST
AB	33

REVISIONS

P	F	ZONE	LTR	DESCRIPTION	DATE	APPROVED
			A	ECO-08-020831 PY	10-08	BW

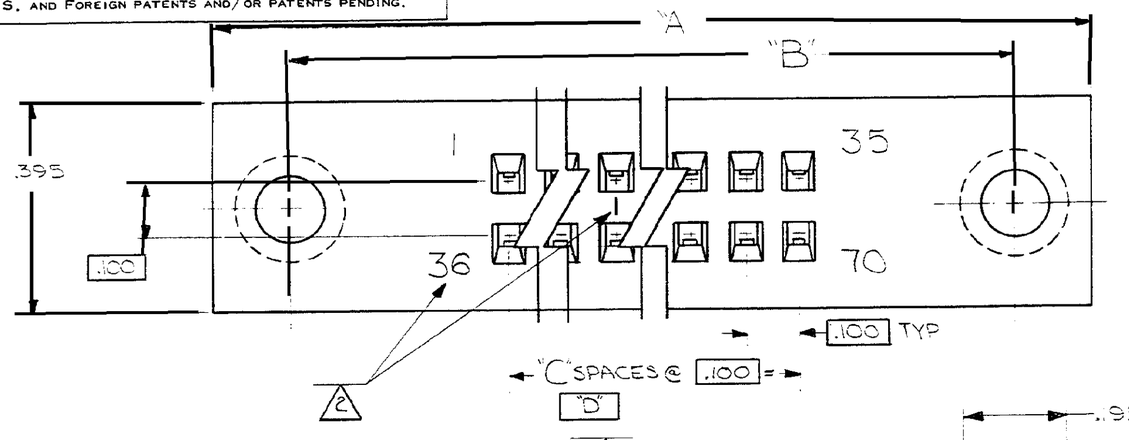

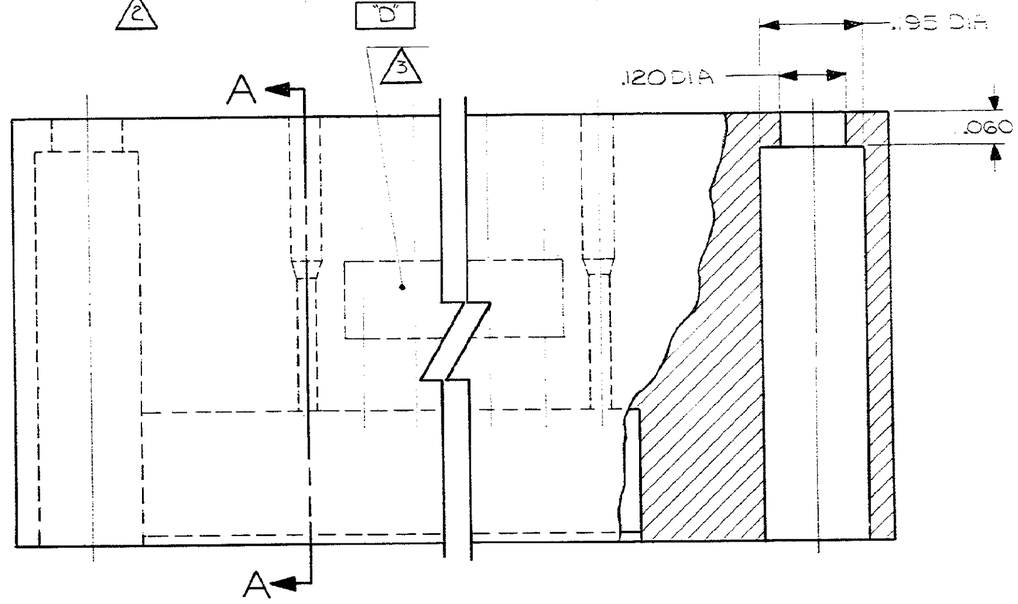

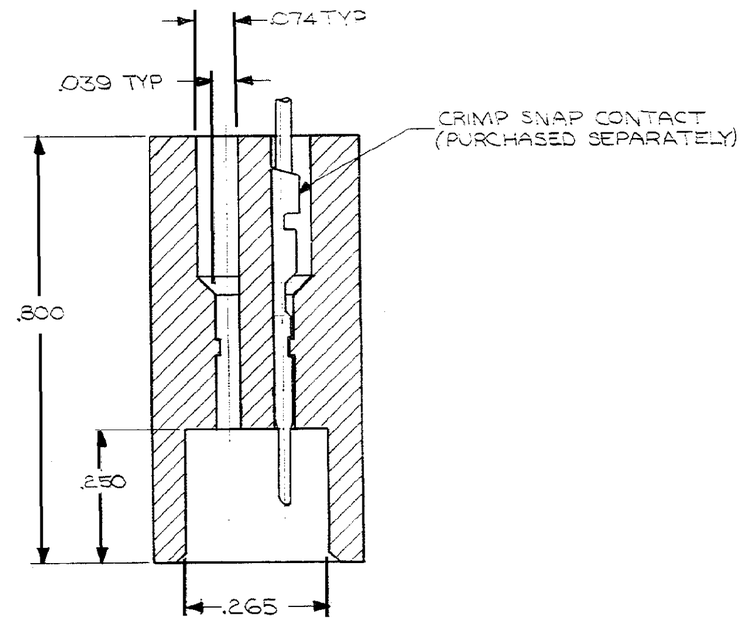

SECTION A-A

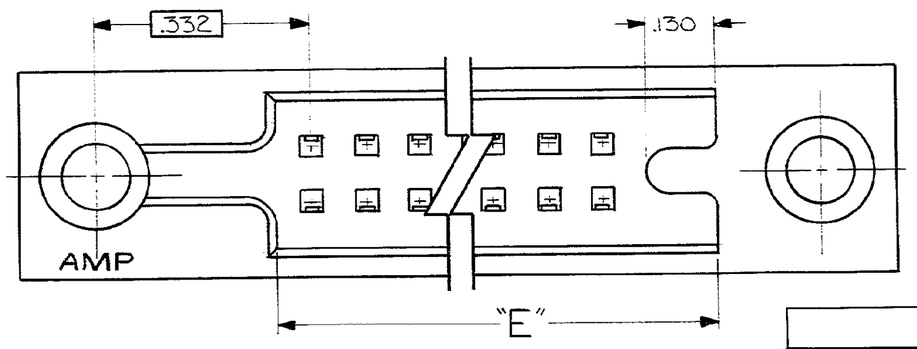

CONTACT IDENT	E	D	C	B	A	NO. OF POS.	AMP PART NO	MIL PART NO
1/56 55/110	5.675	5.400	54	6.065	6.355	110	1-530753-8	M55302/113-23
1/51 50/100	5.175	4.900	49	5.565	5.855	100	1- -6	-22
1/46 45/90	4.675	4.400	44	5.065	5.355	90	1- -4	-21
1/41 40/80	4.175	3.900	39	4.565	4.855	80	1- -2	-20
1/36 35/70	3.675	3.400	34	4.065	4.355	70	-2	-19
1/31 30/60	3.175	2.900	29	3.565	3.855	60	1- -0	-18
1/26 25/50	2.675	2.400	24	3.065	3.355	50	-8	-17
1/21 20/40	2.175	1.900	19	2.565	2.855	40	-6	-16
1/16 15/30	1.675	1.400	14	2.065	2.355	30	530753-4	M55302/113-15

1. MATERIAL: GLASS FILLED POLYESTER - COLOR: BLUE
2. MARKING - NUMBERS TO BE: MARKED 1/16 HIGH NUMERALS, AND LINES INDICATING EVERY FIVE CAVITIES TO BE MARKED ON REAR SURFACE.
3. MARK THIS AREA WITH AMP, PART NO, DATECODE MIL. PART NO EXAMPLE: AMP 530753-2, 7814 M55302/113-19.
4. MATES WITH M55302/27 STYLE 2 & STYLE 3 RECEPTACLES.

UNLESS OTHERWISE SPECIFIED DIMENSIONS ARE IN INCHES.
TOLERANCES ON:
DECIMALS ±.020
ANGLES ±1°30'

MATERIAL: 1

FINISH: —//—

CONTRACT NO

DR 5-22-78 A.M. Sharpe
CHK 5-25-78 R. A. Durbin
APPD 5-25-78 Kenneth Durbin
APPD 5-26-78 K. Showman
DSGN APPD
OTHER APPD

AMP INCORPORATED Harrisburg, Pa.

NAME: HOUSING-BOX CONTACT

SIZE	CODE IDENT NO	DRAWING NO	REV
C	00779	530753	A

SCALE 5:1 SHEET —

530753

AMP 1471-6 (7-73)

CUSTOMER DRAWING

OCEAN CHIPS
Океан Электроники
Поставка электронных компонентов

Компания «Океан Электроники» предлагает заключение долгосрочных отношений при поставках импортных электронных компонентов на взаимовыгодных условиях!

Наши преимущества:

- Поставка оригинальных импортных электронных компонентов напрямую с производств Америки, Европы и Азии, а так же с крупнейших складов мира;
- Широкая линейка поставок активных и пассивных импортных электронных компонентов (более 30 млн. наименований);
- Поставка сложных, дефицитных, либо снятых с производства позиций;
- Оперативные сроки поставки под заказ (от 5 рабочих дней);
- Экспресс доставка в любую точку России;
- Помощь Конструкторского Отдела и консультации квалифицированных инженеров;
- Техническая поддержка проекта, помощь в подборе аналогов, поставка прототипов;
- Поставка электронных компонентов под контролем ВП;
- Система менеджмента качества сертифицирована по Международному стандарту ISO 9001;
- При необходимости вся продукция военного и аэрокосмического назначения проходит испытания и сертификацию в лаборатории (по согласованию с заказчиком);
- Поставка специализированных компонентов военного и аэрокосмического уровня качества (Xilinx, Altera, Analog Devices, Intersil, Interpoint, Microsemi, Actel, Aeroflex, Peregrine, VPT, Syfer, Eurofarad, Texas Instruments, MS Kennedy, Miteq, Cobham, E2V, MA-COM, Hittite, Mini-Circuits, General Dynamics и др.);

Компания «Океан Электроники» является официальным дистрибьютором и эксклюзивным представителем в России одного из крупнейших производителей разъемов военного и аэрокосмического назначения **«JONHON»**, а так же официальным дистрибьютором и эксклюзивным представителем в России производителя высокотехнологичных и надежных решений для передачи СВЧ сигналов **«FORSTAR»**.

AVIC JONHON

«JONHON» (основан в 1970 г.)

Разъемы специального, военного и аэрокосмического назначения:

(Применяются в военной, авиационной, аэрокосмической, морской, железнодорожной, горно- и нефтедобывающей отраслях промышленности)

«FORSTAR» (основан в 1998 г.)

ВЧ соединители, коаксиальные кабели, кабельные сборки и микроволновые компоненты:

(Применяются в телекоммуникациях гражданского и специального назначения, в средствах связи, РЛС, а так же военной, авиационной и аэрокосмической отраслях промышленности).

FORSTAR®

Телефон: 8 (812) 309-75-97 (многоканальный)
Факс: 8 (812) 320-03-32
Электронная почта: ocean@oceanchips.ru
Web: http://oceanchips.ru/
Адрес: 198099, г. Санкт-Петербург, ул. Калинина, д. 2, корп. 4, лит. А