San Ace C175

Centrifugal Fan

Features

Large air flow and high static pressure

・Maximum air flow : 14.0 m^3/min
・Maximum static pressure : 885 Pa

Energy-saving design

・Power consumption: 93.6 W

Low noise

・Sound Pressure Level: 73dB(A)

φ175mm×69mm

Specifications Note 3)

Model No.	Rated Voltage [V]	Operating Voltage Range [V]	PWM Duty Cycle [%] Note 1,2)	Rated Current [A]	Rated Input [W]	Rated Speed [min^{-1}]	Air Flow [m^3/min]	Air Flow [CFM]	Static Pressure [Pa]	Static Pressure [inchH2O]	SPL [dB(A)]	Operating Temperature [℃]	Life Expectancy [h]
9TG24P0G01	24	20.4 to 27.6	100	3.9	93.6	4,700	14.0	494.7	885	3.55	73	−10 to +60	40,000
9TG48P0G01	48	36 to 55.2	100	1.95	93.6	4,700	14.0	494.7	885	3.55	73	−10 to +70	

Note 1 : PWM Frequency : 25kHz
Note 2 : Fan does not rotate when PWB duty cycle is 0%.
Note 3 : When inlet nozzle [Option (Model : 109-1073)] is mounted.
Note 4 : Max input is 130 W at rated voltage.

Common Specifications

- ☐Material ····· Motor case: Aluminum, Impeller: Plastics (Flammability: UL94V-1Min.)
- ☐Life Expectancy ····· Varies for each model
  (L10: Survival rate: 90% at 60℃, rated voltage, and continuously run in a free air state)
- ☐Motor Protection System ····· Current blocking function and reverse polarity protection
- ☐Dielectric Strength ····· 50/60 Hz, 500VAC, 1 minute (between lead conductor and motor case)
- ☐Sound Pressure Level (SPL) ····· Expressed as the value at 1m from air inlet side
- ☐Operating Temperature ····· Varies for each model (Non-condensing)
- ☐Storage Temperature ····· −30℃ to +70℃ (Non-Condensing)
- ☐Lead Wire ····· ⊕red ⊖black Sensor: yellow Control: brown
- ☐Mass ····· Approx. 750g

Air Flow - Static Pressure Characteristics

- PWM Duty Cycle

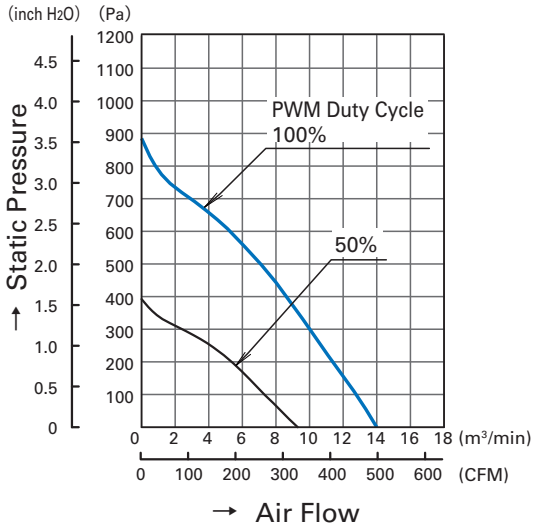

9TG24P0G01

- Operating Voltage Range

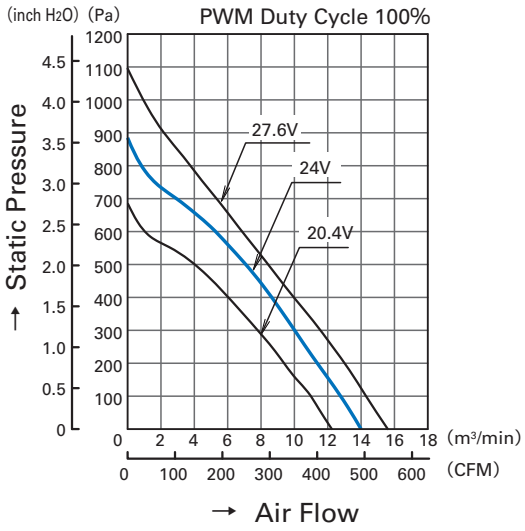

9TG24P0G01

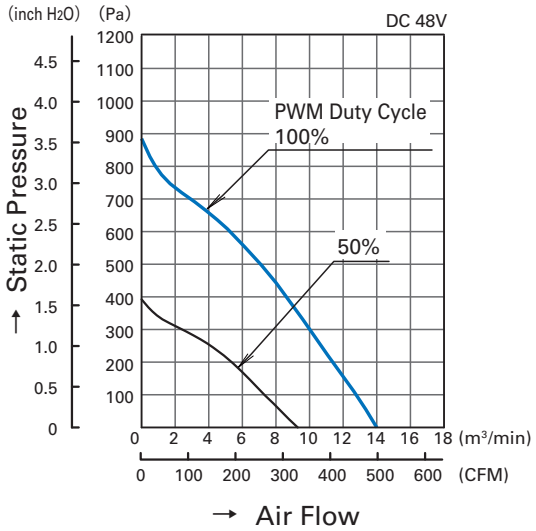

9TG48P0G01

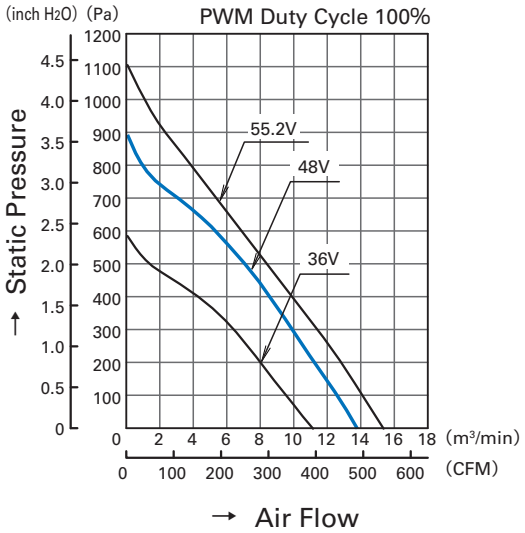

9TG48P0G01

PWM Duty - Speed Characteristics Example

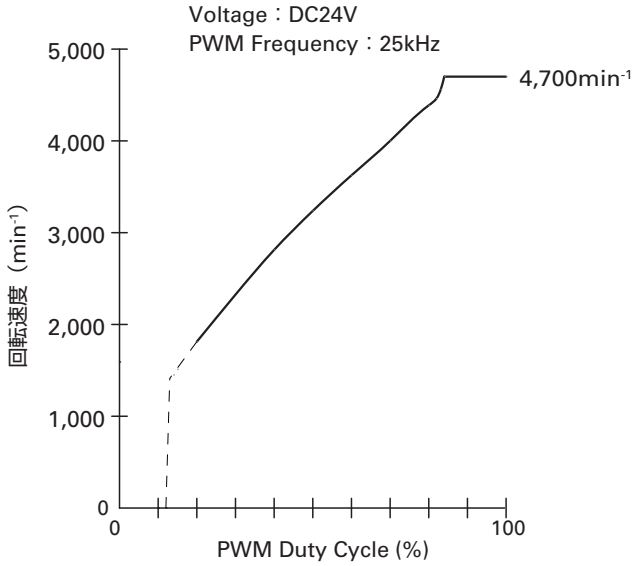

9TG24P0G01

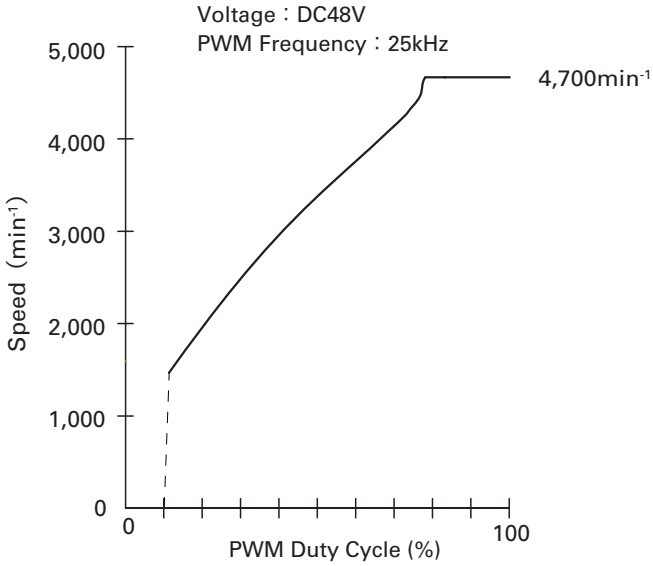

9TG48P0G01

PWM Input Signal Example

Input Signal Wave Form

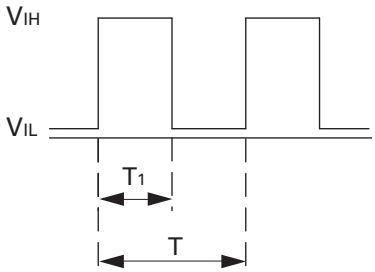

V_{IH}=4.75V to 5.25V

V_{IL}=0V to 0.4V

PWM Duty Cycle (%) = $\frac{T1}{T} \times 100$

PWM Frequency 25 (kHz) = $\frac{1}{T}$

Source Current : 2mA Max. at control voltage 0V

Sink Current : 1mA Max. at control voltage 5.25V

Control Terminal Voltage : 5.25V Max. (Open Circuit)

When the control lead wire is no connecting,
the speed is the same speed as at 100% of PWM cycle.

This fan speed should be controlled by PWM input signal
of either TTL input or open collector, drain input.

Connection Schematic

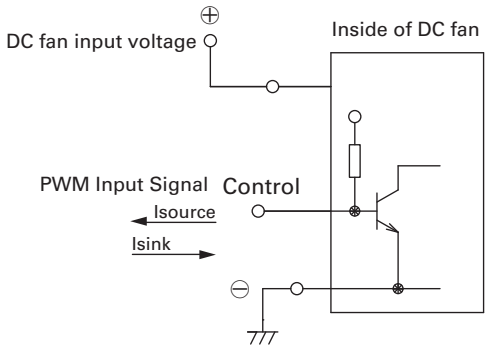

Specifications for Pulse Sensors

Output circuit : Open collector

Rated Voltage 24V fan

V_{CE}=+30V MAX.

Ic=10mA MAX. [V_{OL}=V_{CE} (SAT) =0.6V MAX.]

Rated Voltage 48V fan

V_{CE}=+60V MAX.

Ic=10mA MAX. [V_{OL}=V_{CE} (SAT) =0.4V MAX.]

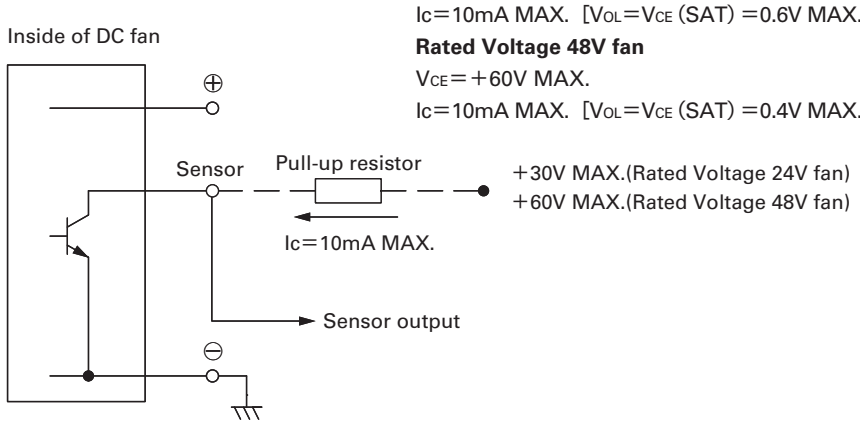

Output waveform (Need pull-up resistor)

In case of steady running

(One revolution)

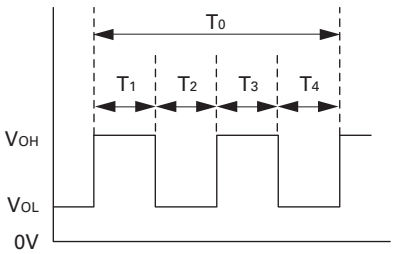

$T_{1\sim4}$≒ (1/4) T_0

$T_{1\sim4}$≒ (1/4) T_0=60/4N (sec)

N=Fan speed (min^{-1})

Dimensions (unit : mm)

Fan

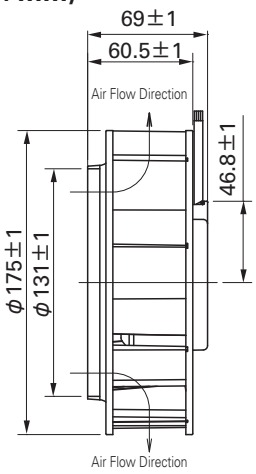

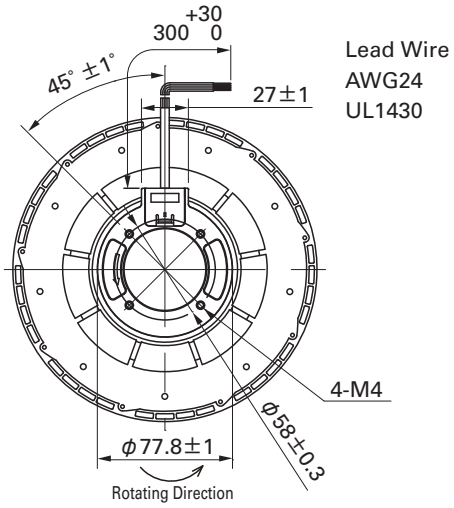

Inlet nozzle
(Model : 109-1073)

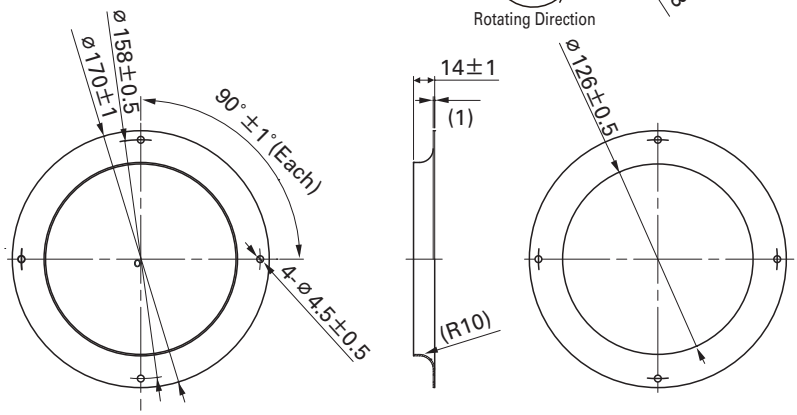

Inlet nozzle:Nozzle mounted in fan inlet side to adjust the flow of introduced air

Reference dimension of mounting holes and vent opening (unit : mm)

Fan side

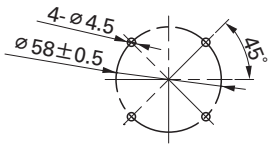

Inlet nozzle side

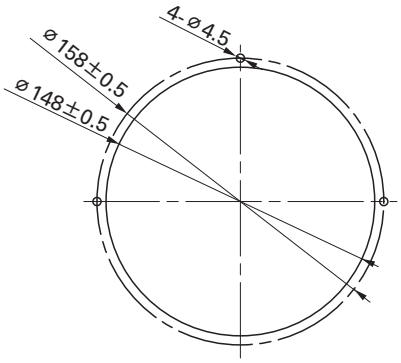

Referance diagram for mounting

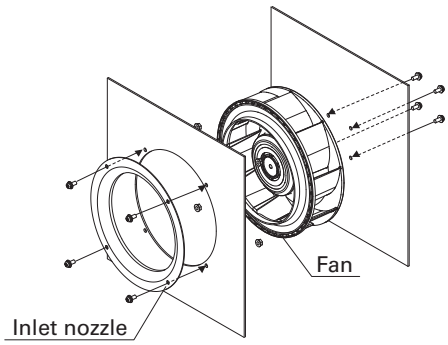

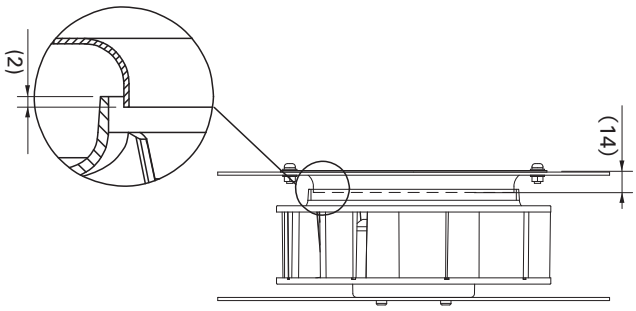

Screw length should be 4 mm or more but not exceeding 6 mm from fan edge face.
To prevent screw from loosing, use plain washer and spring washer.

Notice

- The products shown in the catalog are subject to Japanese Export Control Law. Diversion contrary to the law of exporting country is prohibited.
- To protect against electrolytic corrosion that may occur in locations with strong electromagnetic noise, we provide fans that are unaffected by electrolytic corrosion.

SANYO DENKI CO., LTD. 1-15-1, Kita-otsuka, Toshima-ku,Tokyo 170-8451, Japan. PHONE :+ 81 3 3917 5151 Home Page:http//www.sanyodenki.co.jp

2010.09 Rev.E

Mouser Electronics

Authorized Distributor

Click to View Pricing, Inventory, Delivery & Lifecycle Information:

Sanyo Denki:

9TG24P0G01 9TG48P0G01

OCEAN CHIPS
Океан Электроники
Поставка электронных компонентов

Компания «Океан Электроники» предлагает заключение долгосрочных отношений при поставках импортных электронных компонентов на взаимовыгодных условиях!

Наши преимущества:

- Поставка оригинальных импортных электронных компонентов напрямую с производств Америки, Европы и Азии, а так же с крупнейших складов мира;
- Широкая линейка поставок активных и пассивных импортных электронных компонентов (более 30 млн. наименований);
- Поставка сложных, дефицитных, либо снятых с производства позиций;
- Оперативные сроки поставки под заказ (от 5 рабочих дней);
- Экспресс доставка в любую точку России;
- Помощь Конструкторского Отдела и консультации квалифицированных инженеров;
- Техническая поддержка проекта, помощь в подборе аналогов, поставка прототипов;
- Поставка электронных компонентов под контролем ВП;
- Система менеджмента качества сертифицирована по Международному стандарту ISO 9001;
- При необходимости вся продукция военного и аэрокосмического назначения проходит испытания и сертификацию в лаборатории (по согласованию с заказчиком);
- Поставка специализированных компонентов военного и аэрокосмического уровня качества (Xilinx, Altera, Analog Devices, Intersil, Interpoint, Microsemi, Actel, Aeroflex, Peregrine, VPT, Syfer, Eurofarad, Texas Instruments, MS Kennedy, Miteq, Cobham, E2V, MA-COM, Hittite, Mini-Circuits, General Dynamics и др.);

Компания «Океан Электроники» является официальным дистрибьютором и эксклюзивным представителем в России одного из крупнейших производителей разъемов военного и аэрокосмического назначения **«JONHON»**, а так же официальным дистрибьютором и эксклюзивным представителем в России производителя высокотехнологичных и надежных решений для передачи СВЧ сигналов **«FORSTAR»**.

AVIC JONHON

«JONHON» (основан в 1970 г.)

Разъемы специального, военного и аэрокосмического назначения:

(Применяются в военной, авиационной, аэрокосмической, морской, железнодорожной, горно- и нефтедобывающей отраслях промышленности)

«FORSTAR» (основан в 1998 г.)

ВЧ соединители, коаксиальные кабели, кабельные сборки и микроволновые компоненты:

(Применяются в телекоммуникациях гражданского и специального назначения, в средствах связи, РЛС, а так же военной, авиационной и аэрокосмической отраслях промышленности).

FORSTAR®

Телефон: 8 (812) 309-75-97 (многоканальный)
Факс: 8 (812) 320-03-32
Электронная почта: ocean@oceanchips.ru
Web: http://oceanchips.ru/
Адрес: 198099, г. Санкт-Петербург, ул. Калинина, д. 2, корп. 4, лит. А