RED INDICATES ORIGINAL

DATA CONTAINED IN THIS DOCUMENT IS PROPRIETARY TO TROMPETER ELECTRONICS INC. AND SHALL NOT BE DISCLOSED, COPIED OR USED FOR PROCUREMENT OR MANUFACTURE WITHOUT EXPRESS WRITTEN PERMISSION.

REVISIONS				105-1027	SH 1
REV	ECO	DESCRIPTION	DWN	APPROVED	DATE
D	12435	ADDED VIEW "SST ROPE & D LUG ASSY", -15 THRU -17 & DD8, NOTE 5; SEE ECO	DKC	MM.	7/24/98

TABLE 1	
DASH NO	DESCRIPTION
-1	CAP (NO CHAIN)
-2	CAP WITH 2.50 BRASS CHAIN
-3	CAP WITH 2.50 NYLON CHAIN
-4	CAP WITH 3.00 BRASS CHAIN
-5	CAP WITH 3.00 NYLON CHAIN
-6	CAP WITH 6.00 BRASS CHAIN
-7	CAP WITH 6.00 NYLON CHAIN
-8	CAP WITH 4.00 BRASS CHAIN
-9	CAP WITH 4.00 NYLON CHAIN
-10	CAP WITH 10.00 BRASS CHAIN
-11	CAP WITH 10.00 NYLON CHAIN
-12	CAP WITH 2.50 JACKETED STAINLESS STEEL ROPE 5
-13	CAP WITH 3.00 JACKETED STAINLESS STEEL ROPE 5
-14	CAP WITH 6.00 JACKETED STAINLESS STEEL ROPE 5
-15	CAP WITH 4.00 JACKETED STAINLESS STEEL ROPE 5
-16	CAP WITH 7.00 JACKETED STAINLESS STEEL ROPE 5
-17	CAP WITH 4.50 JACKETED STAINLESS STEEL ROPE 5

TABLE 2	
MODEL NO	LTR CODE
RFI41	——
RFI377	A

TABLE 3				
DASH NO	"A" DIA	"B" DIA	"C" DIM	"D" DIA
-02	.630	.750	1.066	.450
-03	.505	.625	.941	.388
-04	.439	.562	.878	.355
-05	.380	.500	.816	.325
-06	.317	.437	.753	.295
-07	.281	.406	.722	.278
-08	.610	.750	1.066	.450
-09	.567	.687	1.003	.419
-DD8	.330	.450	.925	.300

INCH	MM	INCH	MM	INCH	MM	INCH	MM	INCH	MM	INCH	MM
.005	0.13	.290	7.37	.437	11.10	.625	15.88	1.003	25.48	10.0	254.00
.010	0.25	.300	7.62	.439	11.15	.630	16.00	1.066	27.08		
.030	0.76	.317	8.05	.450	11.43	.687	17.45	1.071	27.20		
.032	0.81	.325	8.38	.500	12.70	.722	18.34	1.118	28.40		
.140	3.56	.330	8.83	.505	12.83	.750	19.05	2.5	63.50		
.200	5.08	.355	9.14	.56	14.22	.753	19.13	3.00	76.20		
.25	6.35	.380	9.65	.562	14.27	.816	20.73	4.00	101.60		
.278	7.11	.388	9.91	.567	14.40	.878	22.30	4.50	114.30		
.281	7.14	.406	10.31	.602	15.29	.925	23.50	6.00	152.40		
.295	7.67	.419	10.67	.610	15.49	.941	23.90	7.00	177.80		

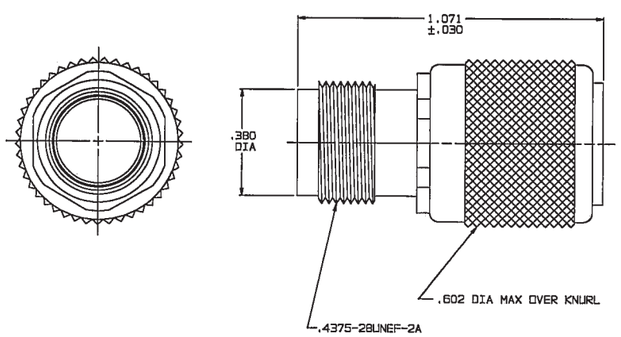

-1 SHOWN

NO CHAIN/ROPE OR MOUNTING LUG

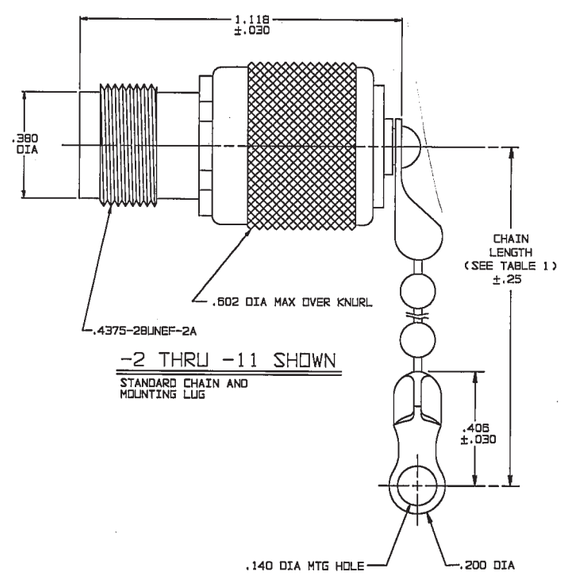

-2 THRU -11 SHOWN

STANDARD CHAIN AND MOUNTING LUG

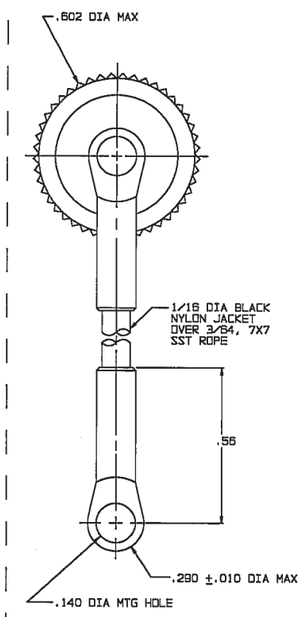

-12-THRU

-17-SHOWN

STAINLESS STEEL ROPE AND BASIC MOUNTING LUG

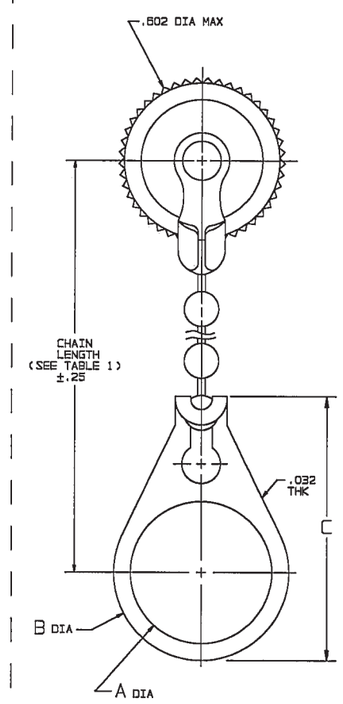

-2-D2 THRU

-11-DD8 SHOWN

STANDARD CHAIN AND BULKHEAD JACK MOUNTING LUG

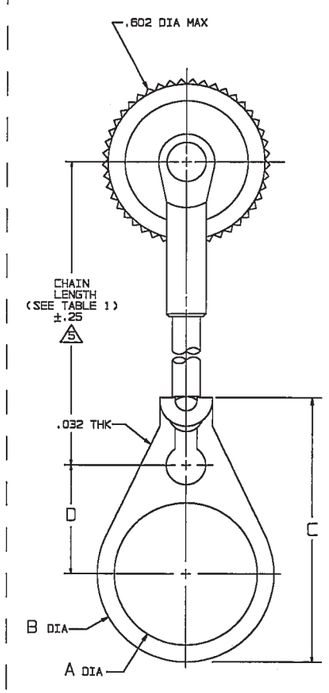

-12-D2 THRU

-17-DD8 SHOWN

SST ROPE AND BULKHEAD JACK MOUNTING LUG

5 NOTE THAT CHAIN LENGTH FOR SST ROPE WITH MOUNTING LUG OPTION IS NOT MEASURED TO CENTER OF BULKHEAD MOUNTING LUG

4. EXAMPLE OF COMPLETE MODEL NO:

RFI41 - 1 - D2

- RFI41: BASIC MODEL NO: (SEE TABLE 2)
- 1: CHAIN/ROPE MATERIAL & LENGTH (SEE TABLE 1)
- D2: BULKHEAD JACK MOUNTING LUG (OPTIONAL) ONLY AVAILABLE WITH BRASS, NYLON CHAIN OR SST ROPE (SEE TABLE 3)

3. THREADED TNC/TRT STYLE DUST CAP WITH CHAIN/ROPE OR MOUNTING LUG OPTIONS.

2. FINISH: TFS-1A (NICKEL)

1. ALL DIMENSIONS ARE IN INCHES

QTY	DESCRIPTION			PART NUMBER	ITEM
TOL UNLESS SPECIFIED .XX ±.03 .XXX ±.005 .XXXX± ANGLES±	TROMPETER RF connectivity			RFI41/RFI377	
DWN	DKC	6-9-88	MATERIAL	CODE IDENT	DRAWING NO.	REV
CHK	MM	6-12-98	——	14949	105-1027	D
ENGR						
NEXT ASSY	APPR	MM 7/17/98	SCALE 4/1	DATE 10-2-80	SHEET 1 OF 2	

OCEAN CHIPS
Океан Электроники
Поставка электронных компонентов

Компания «Океан Электроники» предлагает заключение долгосрочных отношений при поставках импортных электронных компонентов на взаимовыгодных условиях!

Наши преимущества:

- Поставка оригинальных импортных электронных компонентов напрямую с производств Америки, Европы и Азии, а так же с крупнейших складов мира;
- Широкая линейка поставок активных и пассивных импортных электронных компонентов (более 30 млн. наименований);
- Поставка сложных, дефицитных, либо снятых с производства позиций;
- Оперативные сроки поставки под заказ (от 5 рабочих дней);
- Экспресс доставка в любую точку России;
- Помощь Конструкторского Отдела и консультации квалифицированных инженеров;
- Техническая поддержка проекта, помощь в подборе аналогов, поставка прототипов;
- Поставка электронных компонентов под контролем ВП;
- Система менеджмента качества сертифицирована по Международному стандарту ISO 9001;
- При необходимости вся продукция военного и аэрокосмического назначения проходит испытания и сертификацию в лаборатории (по согласованию с заказчиком);
- Поставка специализированных компонентов военного и аэрокосмического уровня качества (Xilinx, Altera, Analog Devices, Intersil, Interpoint, Microsemi, Actel, Aeroflex, Peregrine, VPT, Syfer, Eurofarad, Texas Instruments, MS Kennedy, Miteq, Cobham, E2V, MA-COM, Hittite, Mini-Circuits, General Dynamics и др.);

Компания «Океан Электроники» является официальным дистрибьютором и эксклюзивным представителем в России одного из крупнейших производителей разъемов военного и аэрокосмического назначения **«JONHON»**, а так же официальным дистрибьютором и эксклюзивным представителем в России производителя высокотехнологичных и надежных решений для передачи СВЧ сигналов **«FORSTAR»**.

AVIC JONHON

«JONHON» (основан в 1970 г.)

Разъемы специального, военного и аэрокосмического назначения:

(Применяются в военной, авиационной, аэрокосмической, морской, железнодорожной, горно- и нефтедобывающей отраслях промышленности)

«FORSTAR» (основан в 1998 г.)

ВЧ соединители, коаксиальные кабели, кабельные сборки и микроволновые компоненты:

(Применяются в телекоммуникациях гражданского и специального назначения, в средствах связи, РЛС, а так же военной, авиационной и аэрокосмической отраслях промышленности).

FORSTAR®

Телефон: 8 (812) 309-75-97 (многоканальный)
Факс: 8 (812) 320-03-32
Электронная почта: ocean@oceanchips.ru
Web: http://oceanchips.ru/
Адрес: 198099, г. Санкт-Петербург, ул. Калинина, д. 2, корп. 4, лит. А