THIS DRAWING IS UNPUBLISHED. RELEASED FOR PUBLICATION 20
© COPYRIGHT 20 BY - ALL RIGHTS RESERVED.

REVISIONS

| P | LTR | DESCRIPTION | DATE | DWN | APVD |
|---|---|---|---|---|---|
| | A | INITIAL RELEASE | 17JUN2015 | DL | CW |

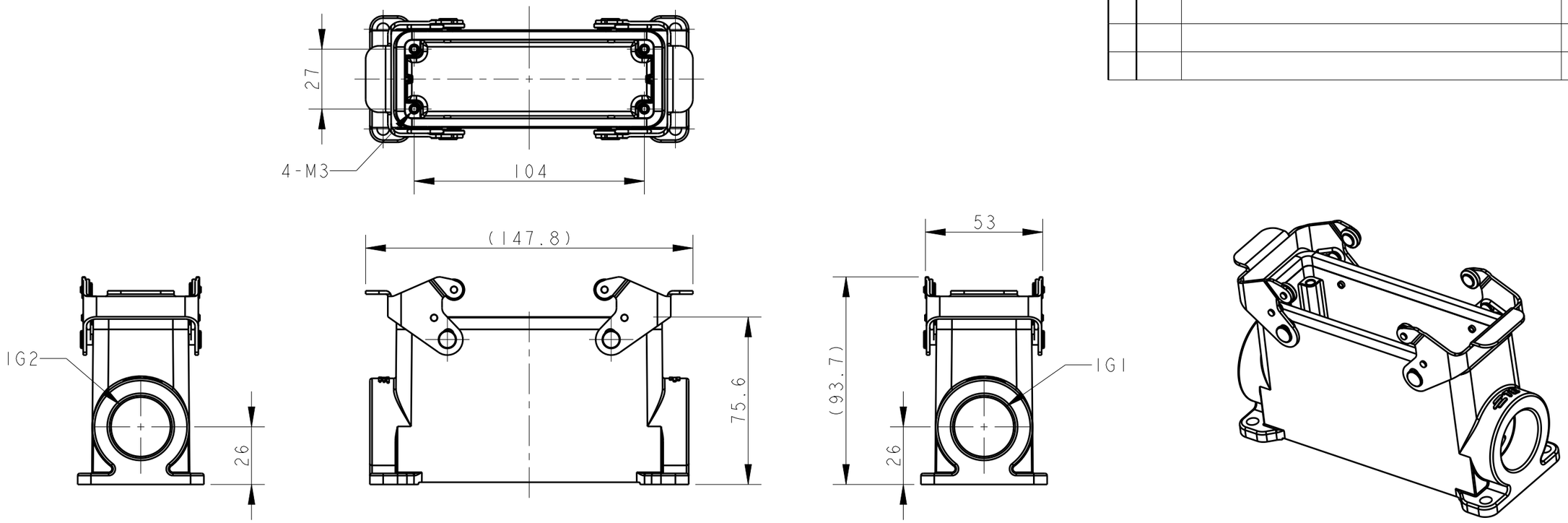


TYPE 1: HIGH BODY + STATINLESS STELL LOCKING

| ASSEMBLY PART NUMBER | TYPE | ASSEMBLY PART DESCRIPTION | IG1 | IG2 |
|---|---|---|---|---|
| T1470241121-000 | TYPE 1 | H24B-SGRHS-PG21 | PG21 | - |
| T1470241129-000 | | H24B-SGRHS-PG29 | PG29 | - |
| T1470241132-000 | | H24B-SGRHS-M32 | M32 | - |
| T1470241221-000 | | H24B-SGRHS-2PG21 | PG21 | PG21 |
| T1470241229-000 | | H24B-SGRHS-2PG29 | PG29 | PG29 |
| T1470241232-000 | | H24B-SGRHS-2M32 | M32 | M32 |

NOTES:
1. TECHNICAL CHARACTERISTICS:
   BODY MATERIAL: DIE CAST ALUMINIUM ALLOY
   SURFACE TREATMENT: POWDER-COATED, GRAY
   OPERATION TEMPERATURE: -40-+125°C
   DEGREE OF PROTECTION: IP65 (MATED)

注释：
1. 技术参数：
   主体材料： 铝合金
   表面处理： 粉末喷涂， 灰色
   工作温度： -40-+125°C
   防护等级： IP65(配合)

THIS DRAWING IS A CONTROLLED DOCUMENT.

DIMENSIONS: mm

TOLERANCES UNLESS OTHERWISE SPECIFIED:
0 PLC ±-
1 PLC ±-
2 PLC ±-
3 PLC ±-
4 PLC ±-
ANGLES ±-

MATERIAL: TBD -
FINISH: - -

DWN DAVID LI 17JUN2015
CHK CHRIS WANG 17JUN2015
APVD XU XIANG 17JUN2015
PRODUCT SPEC 108-137013
APPLICATION SPEC 114-137013
WEIGHT -

TE Connectivity

NAME H24B-SGRHS-PG/M

| SIZE | CAGE CODE | DRAWING NO | RESTRICTED TO |
|---|---|---|---|
| A3 | - | C-T147024XXXX000 | - |

CUSTOMER DRAWING | SCALE 1:2 | SHEET 1 OF 2 | REV A

1470-19 (3/13)

THIS DRAWING IS UNPUBLISHED. RELEASED FOR PUBLICATION 20
© COPYRIGHT 20 BY - ALL RIGHTS RESERVED.

REVISIONS

| P | LTR | DESCRIPTION | DATE | DWN | APVD |
|---|---|---|---|---|---|
| | - | SEE SHEET 1 | - | - | - |
| | | | | | |
| | | | | | |
| | | | | | |

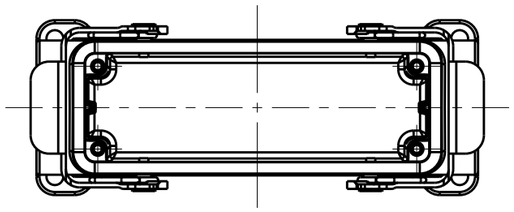

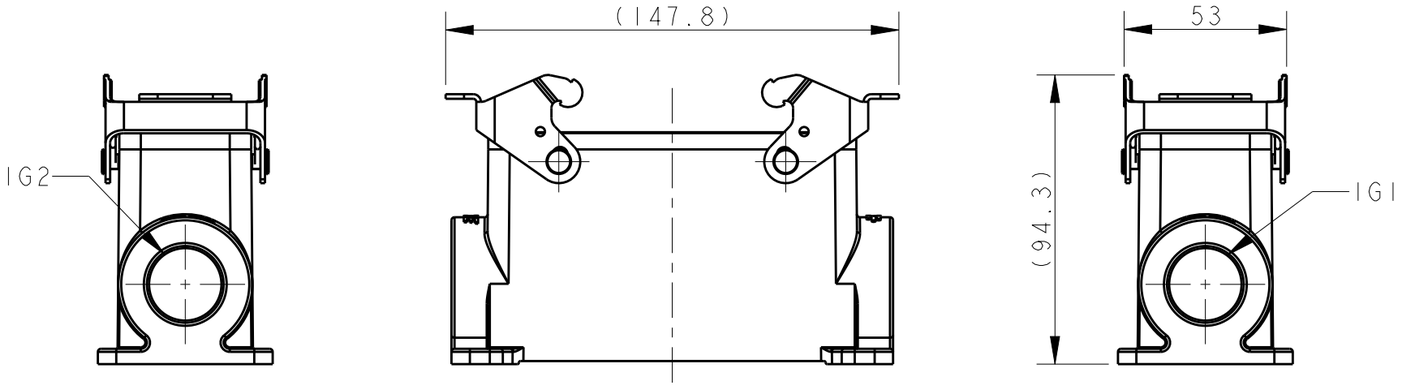


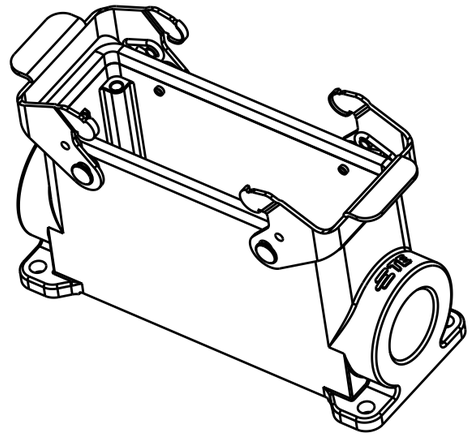

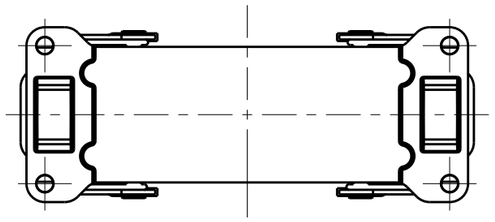

TYPE 2: HIGH BODY + STELL LOCKING

OTHER SPEC REFER TO TYPE 1

| ASSEMBLY PART NUMBER | TYPE | ASSEMBLY PART DESCRIPTION | IG1 | IG2 |
|---|---|---|---|---|
| 1470242121-000 | TYPE 2 | H24B-SGRH-PG21 | PG21 | - |
| 1470242129-000 | | H24B-SGRH-PG29 | PG29 | - |
| 1470242132-000 | | H24B-SGRH-M32 | M32 | - |
| 1470242221-000 | | H24B-SGRH-2PG21 | PG21 | PG21 |
| 1470242225-000 | | H24B-SGRH-2M25 | M25 | M25 |
| 1470242229-000 | | H24B-SGRH-2PG29 | PG29 | PG29 |
| 1470242232-000 | | H24B-SGRH-2M32 | M32 | M32 |
| 1470242921-000 | | H24B-SGRH-PG21/PG29 | PG21 | PG29 |
| 1470242932-000 | | H24B-SGRH-PG29/M32 | PG29 | M32 |
| 1470243216-000 | | H24B-SGRH-M32/M16 | M32 | M16 |

THIS DRAWING IS A CONTROLLED DOCUMENT.

DIMENSIONS: mm

TOLERANCES UNLESS OTHERWISE SPECIFIED:
0 PLC ±-
1 PLC ±-
2 PLC ±-
3 PLC ±-
4 PLC ±-
ANGLES ±-

MATERIAL: TBD -

FINISH: - -

DWN DAVID LI 17JUN2015
CHK CHRIS WANG 17JUN2015
APVD XU XIANG 17JUN2015

PRODUCT SPEC: 108-137013
APPLICATION SPEC: 114-137013
WEIGHT: -

CUSTOMER DRAWING

TE Connectivity

NAME: H24B-SGRH-PG/M

| SIZE | CAGE CODE | DRAWING NO | RESTRICTED TO |
|---|---|---|---|
| A3 | - | C-T147024XXXX000 | - |

SCALE 1:2 SHEET 2 OF 2 REV A

1470-19 (3/13)

# OCEAN CHIPS
## Океан Электроники
### Поставка электронных компонентов

Компания «Океан Электроники» предлагает заключение долгосрочных отношений при поставках импортных электронных компонентов на взаимовыгодных условиях!

Наши преимущества:

- Поставка оригинальных импортных электронных компонентов напрямую с производств Америки, Европы и Азии, а так же с крупнейших складов мира;
- Широкая линейка поставок активных и пассивных импортных электронных компонентов (более 30 млн. наименований);
- Поставка сложных, дефицитных, либо снятых с производства позиций;
- Оперативные сроки поставки под заказ (от 5 рабочих дней);
- Экспресс доставка в любую точку России;
- Помощь Конструкторского Отдела и консультации квалифицированных инженеров;
- Техническая поддержка проекта, помощь в подборе аналогов, поставка прототипов;
- Поставка электронных компонентов под контролем ВП;
- Система менеджмента качества сертифицирована по Международному стандарту ISO 9001;
- При необходимости вся продукция военного и аэрокосмического назначения проходит испытания и сертификацию в лаборатории (по согласованию с заказчиком);
- Поставка специализированных компонентов военного и аэрокосмического уровня качества (Xilinx, Altera, Analog Devices, Intersil, Interpoint, Microsemi, Actel, Aeroflex, Peregrine, VPT, Syfer, Eurofarad, Texas Instruments, MS Kennedy, Miteq, Cobham, E2V, MA-COM, Hittite, Mini-Circuits, General Dynamics и др.);

Компания «Океан Электроники» является официальным дистрибьютором и эксклюзивным представителем в России одного из крупнейших производителей разъемов военного и аэрокосмического назначения **«JONHON»**, а так же официальным дистрибьютором и эксклюзивным представителем в России производителя высокотехнологичных и надежных решений для передачи СВЧ сигналов **«FORSTAR»**.

AVIC JONHON

**«JONHON»** (основан в 1970 г.)

Разъемы специального, военного и аэрокосмического назначения:

(Применяются в военной, авиационной, аэрокосмической, морской, железнодорожной, горно- и нефтедобывающей отраслях промышленности)

**«FORSTAR»** (основан в 1998 г.)

ВЧ соединители, коаксиальные кабели, кабельные сборки и микроволновые компоненты:

(Применяются в телекоммуникациях гражданского и специального назначения, в средствах связи, РЛС, а так же военной, авиационной и аэрокосмической отраслях промышленности).

FORSTAR®

Телефон: 8 (812) 309-75-97 (многоканальный)
Факс: 8 (812) 320-03-32
Электронная почта: ocean@oceanchips.ru
Web: http://oceanchips.ru/
Адрес: 198099, г. Санкт-Петербург, ул. Калинина, д. 2, корп. 4, лит. А