Copying of this document and giving it to others and the use or communication of the contents thereof, are forbidden without express authority. Offenders are liable to the payment of damages. All rights are reserved in the event of the grant of a patent or the registration of the utility model or design.

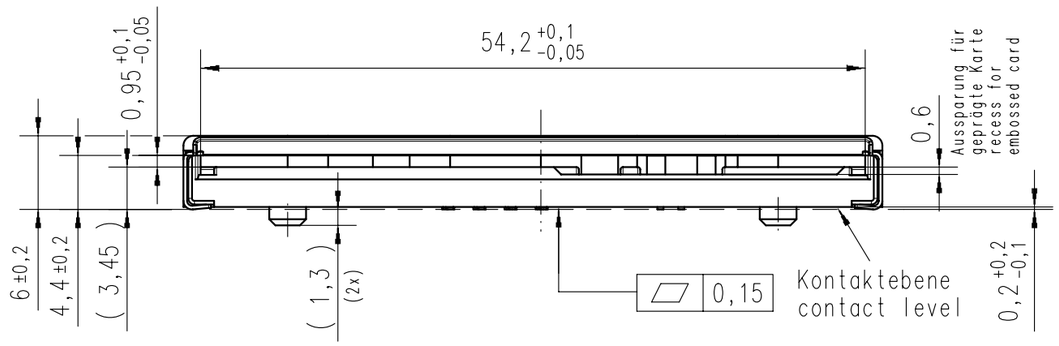

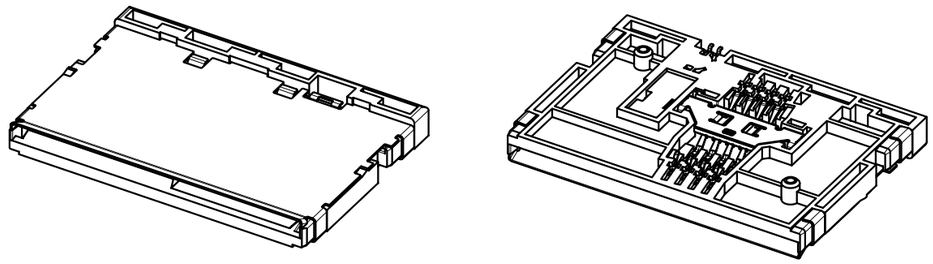

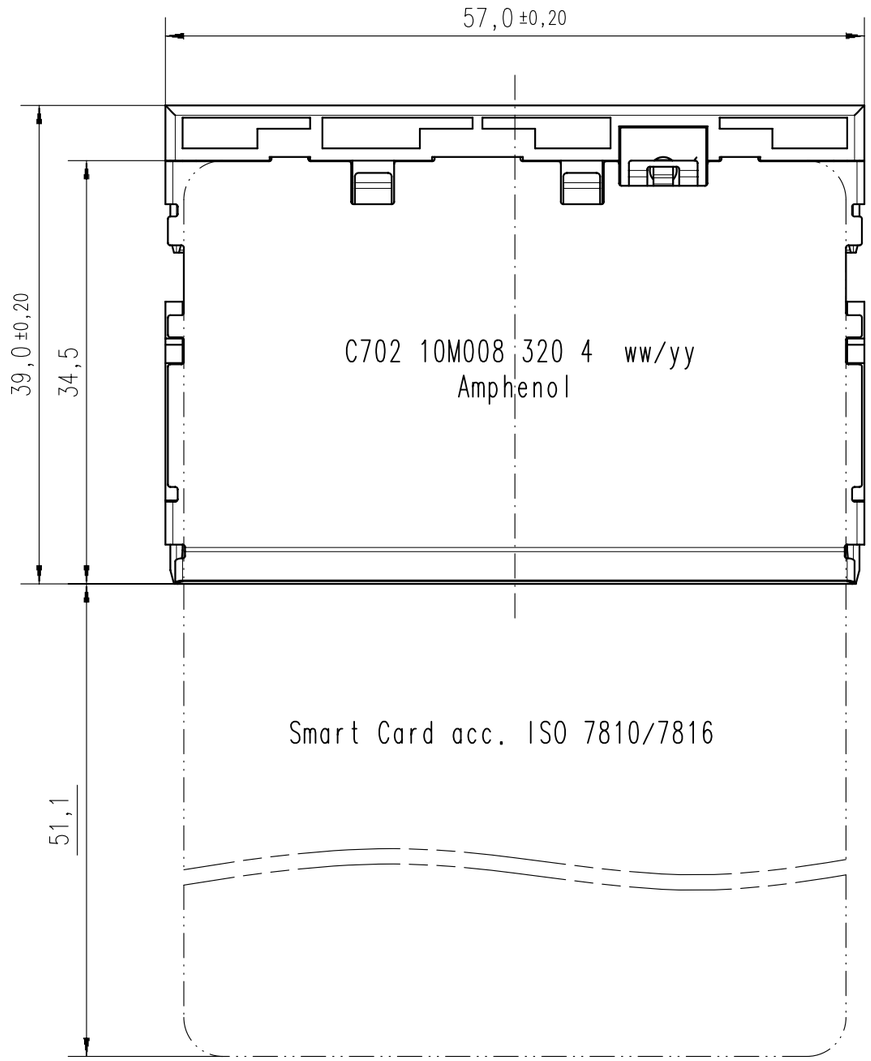

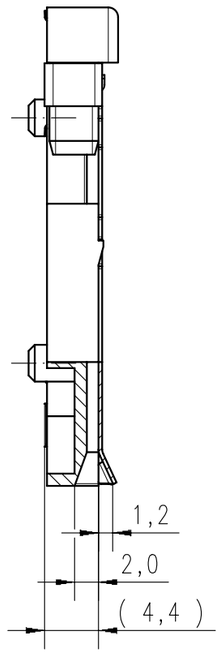

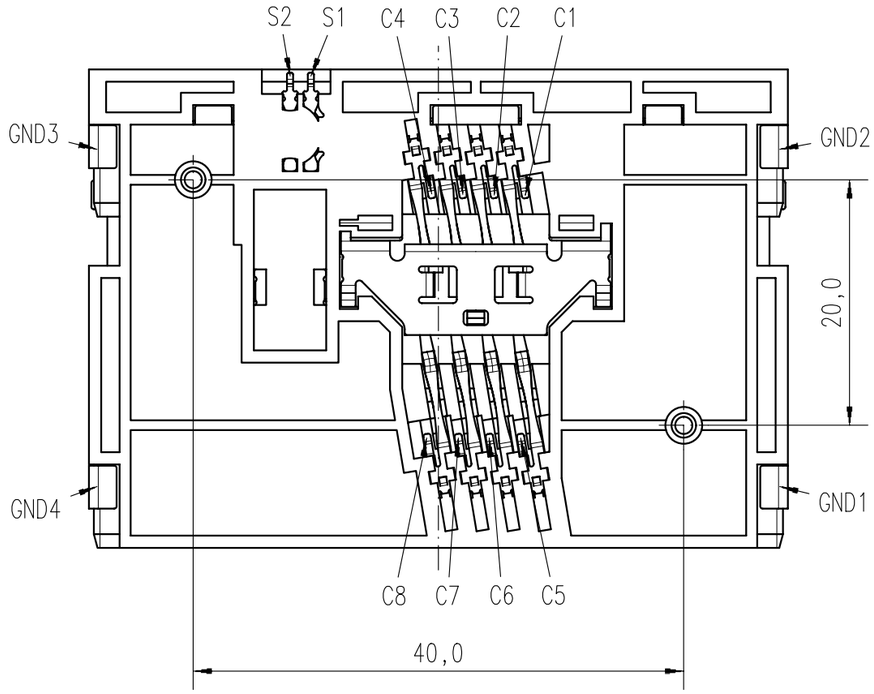

Spezifikation und Leiterplattenlayout siehe Seite 2
Specification and PCB layout see page 2

Masse (errechnet)/*Calc WT:* 11,8 g				Zul. Abw./*Tolerances:* ISO 2768-mH	DIN/ISO 13715	Maßstab/*Scale* 2:1 A3
Prüfmaß/*Testdimension*						CUSTOMER DRAWING
Teileindex *Partindexnumber* 02 (03)				11	Datum/*Date*	Name
				Gez. *Drawn*	28.07.	Bertsch
				Gepr. *Checked*		i.A. Gr.
03	201200737	10.12.12	Tol.	Amphenol-Tuchel Electronics GmbH		M C702 10M008 320 4
02	201200200	15.03.12	Tol.			Blatt/*Sheet* 1 / 2 Bl.
01	201000417	29.07.11	Ber.			
Index	Änderung/*Description*	Datum/*Date*	Name			Ers. f./*Replacement for:*

Smart Card Connector
push-pull, landing contacts

Weitergabe sowie Vervielfältigung dieser Unterlage, Verwertung und Mitteilung ihres Inhalts nicht gestattet, soweit nicht ausdrücklich zugestanden. Zuwiderhandlungen verpflichten zu Schadenersatz. Alle Rechte für den Fall der Patenterteilung oder Gebrauchsmuster-Eintragung vorbehalten.

olksdorf/10.12.2012

Copying of this document and giving it to others and the use or communication of the contents thereof, are forbidden without express authority. Offenders are liable to the payment of damages. All rights are reserved in the event of the grant of a patent or the registration of the utility model or design.

vorgeschlagenes Leiterplattenlayout (Bestückungsseite)
proposed PCB layout (component side)

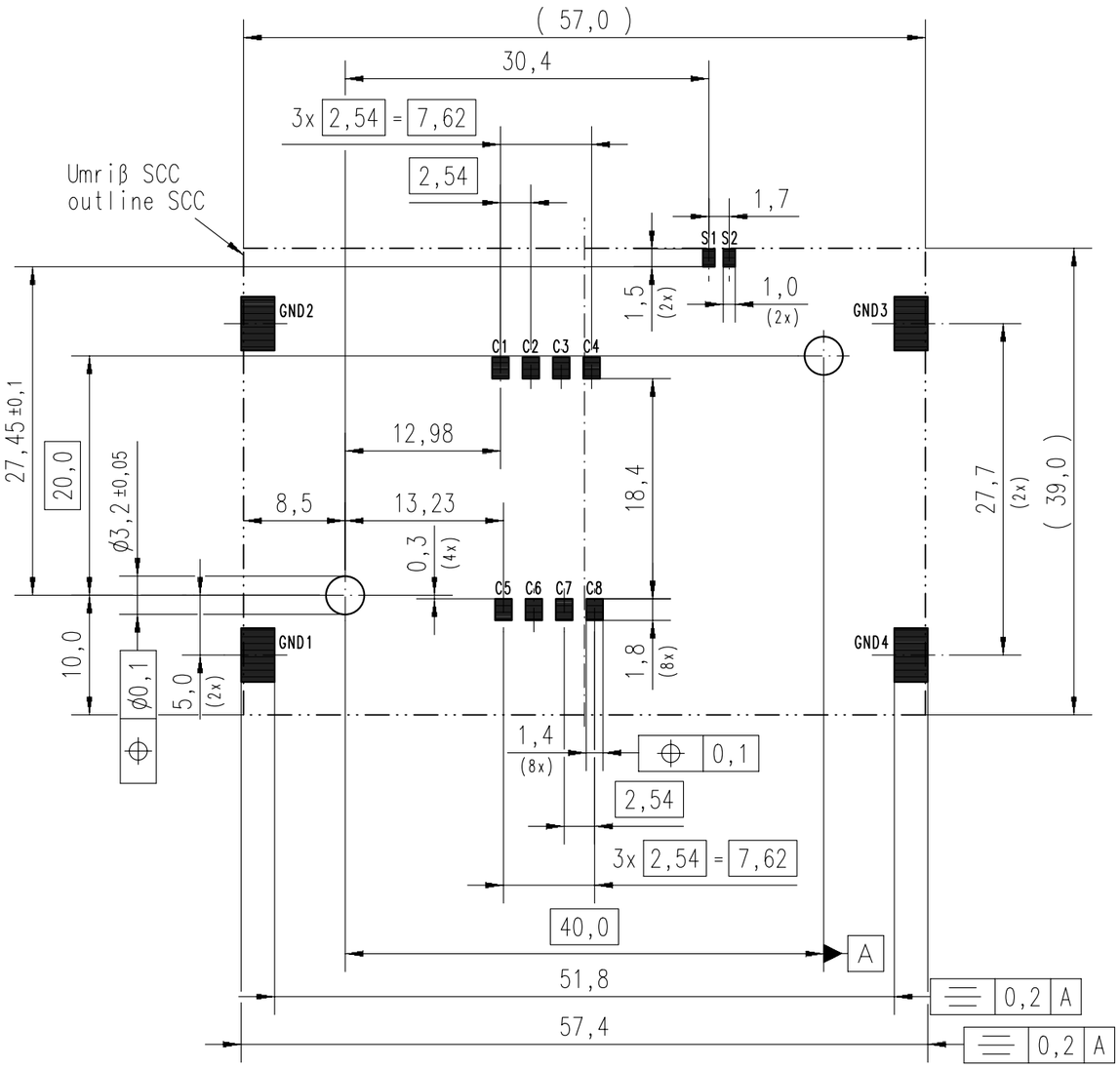

empfohlene Lotpastendicke: 0,18 mm
No-Clean Lötpaste verwenden, Bauteil ist nicht waschbar

recommended solder paste thickness: 0,18 mm
No-Clean solder paste recommended, part is not washable

Kennwerte
Characteristics

DESIGN
type: push-pull, landing contacts
normally open switch
with positioning studs

GENERAL CHARACTERISTICS

number of contacts:	8 contacts
switch:	normally open (no card inserted)
card type:	according to ISO 7810 / 7816
card thickness:	0,76 ±0,08 mm
termination:	SMT

MATERIALS AND PLATING

insulator:	LCP, black
contact plating:	Au over Ni

CLIMATIC CHARACTERISTICS

operating temperature:	-25 °C to +70 °C
storage temperature:	-40 °C to +85 °C
soldering process:	reflow soldering

ELECTRICAL CHARACTERISTICS

contact resistance:	< 60 mΩ (data contacts)
	< 1 Ω (switch)
insulation resistance:	>10⁹ Ω
high voltage resistance:	500 V AC for 1 minute
rated voltage:	<15 V DC
rated current:	<0,5 A

MECHANICAL CHARACTERISTICS

card insertion force:	<12 N
(02) card holding force:	>2 N
mechanical lifetime:	500.000 mating cycles (without corrosion stress)

PACKAGING (02) 22 parts per tray
21 trays per carton

ausführliche Spezifikation siehe N 50 702 0053
full specification see N 50 702 0053

Masse (errechnet)/*Calc WT:* 11,8 g	Zul. Abw./*Tolerances:* ISO 2768-mH	DIN/ISO 13715	Maßstab/*Scale* 2:1 A3
Prüfmaß/*Testdimension*			CUSTOMER DRAWING
Teileindex *Partindexnumber* 02 (03)			
	11 Datum/*Date*	Name	Smart Card Connector
	Gez. *Drawn* 28.07.	Bertsch	push-pull, landing contacts
	Gepr. *Checked*	i.A.	

Index	Änderung/*Description*	Datum/*Date*	Name
03	201200737	10.12.12	Tol.
02	201200200	15.03.12	Tol.
01	201000417	29.07.11	Ber.

Amphenol-Tuchel Electronics GmbH

M C702 10M008 320 4

Blatt/*Sheet* 2 / 2 Bl.

Ers. f./*Replacement for:*

Weitergabe sowie Vervielfältigung dieser Unterlage, Verwertung und Mitteilung ihres Inhalts nicht gestattet, soweit nicht ausdrücklich zugestanden. Zuwiderhandlungen verpflichten zu Schadenersatz. Alle Rechte für den Fall der Patenterteilung oder Gebrauchsmuster-Eintragung vorbehalten.

olksdorf/10.12.2012

OCEAN CHIPS
Океан Электроники
Поставка электронных компонентов

Компания «Океан Электроники» предлагает заключение долгосрочных отношений при поставках импортных электронных компонентов на взаимовыгодных условиях!

Наши преимущества:

- Поставка оригинальных импортных электронных компонентов напрямую с производств Америки, Европы и Азии, а так же с крупнейших складов мира;
- Широкая линейка поставок активных и пассивных импортных электронных компонентов (более 30 млн. наименований);
- Поставка сложных, дефицитных, либо снятых с производства позиций;
- Оперативные сроки поставки под заказ (от 5 рабочих дней);
- Экспресс доставка в любую точку России;
- Помощь Конструкторского Отдела и консультации квалифицированных инженеров;
- Техническая поддержка проекта, помощь в подборе аналогов, поставка прототипов;
- Поставка электронных компонентов под контролем ВП;
- Система менеджмента качества сертифицирована по Международному стандарту ISO 9001;
- При необходимости вся продукция военного и аэрокосмического назначения проходит испытания и сертификацию в лаборатории (по согласованию с заказчиком);
- Поставка специализированных компонентов военного и аэрокосмического уровня качества (Xilinx, Altera, Analog Devices, Intersil, Interpoint, Microsemi, Actel, Aeroflex, Peregrine, VPT, Syfer, Eurofarad, Texas Instruments, MS Kennedy, Miteq, Cobham, E2V, MA-COM, Hittite, Mini-Circuits, General Dynamics и др.);

Компания «Океан Электроники» является официальным дистрибьютором и эксклюзивным представителем в России одного из крупнейших производителей разъемов военного и аэрокосмического назначения **«JONHON»**, а так же официальным дистрибьютором и эксклюзивным представителем в России производителя высокотехнологичных и надежных решений для передачи СВЧ сигналов **«FORSTAR»**.

AVIC JONHON

«JONHON» (основан в 1970 г.)

Разъемы специального, военного и аэрокосмического назначения:

(Применяются в военной, авиационной, аэрокосмической, морской, железнодорожной, горно- и нефтедобывающей отраслях промышленности)

«FORSTAR» (основан в 1998 г.)

ВЧ соединители, коаксиальные кабели, кабельные сборки и микроволновые компоненты:

(Применяются в телекоммуникациях гражданского и специального назначения, в средствах связи, РЛС, а так же военной, авиационной и аэрокосмической отраслях промышленности).

FORSTAR®

Телефон: 8 (812) 309-75-97 (многоканальный)
Факс: 8 (812) 320-03-32
Электронная почта: ocean@oceanchips.ru
Web: http://oceanchips.ru/
Адрес: 198099, г. Санкт-Петербург, ул. Калинина, д. 2, корп. 4, лит. А