DESCRIPTION: MICRO D-SUB CONNECTOR - MALE - RIGHT ANGLE

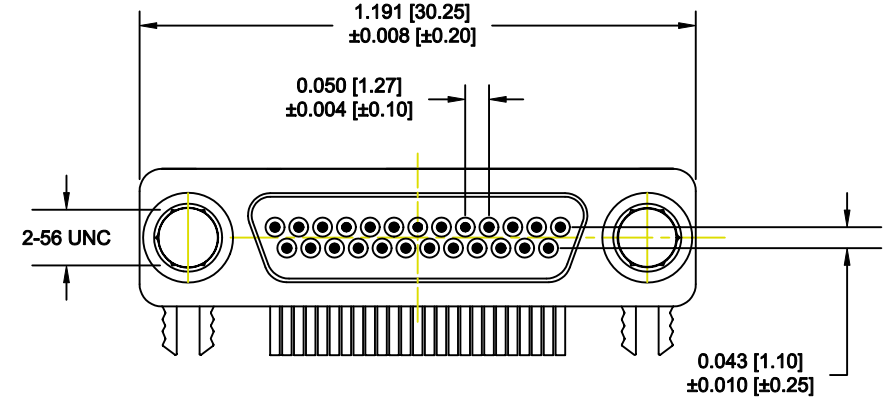

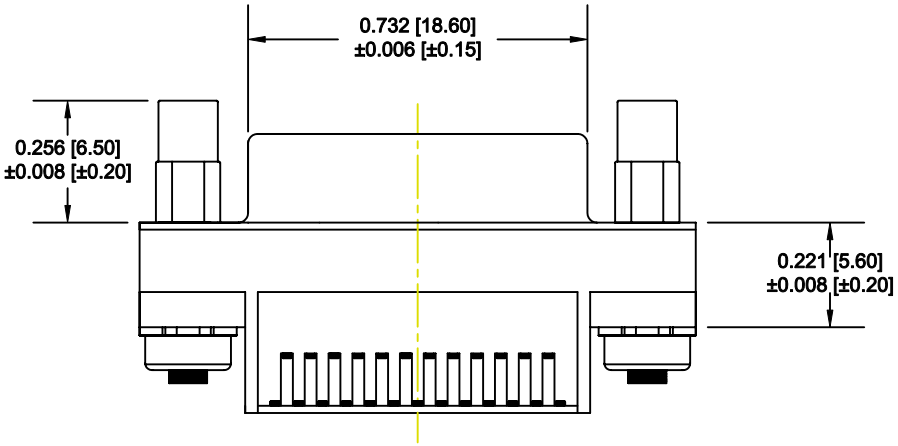

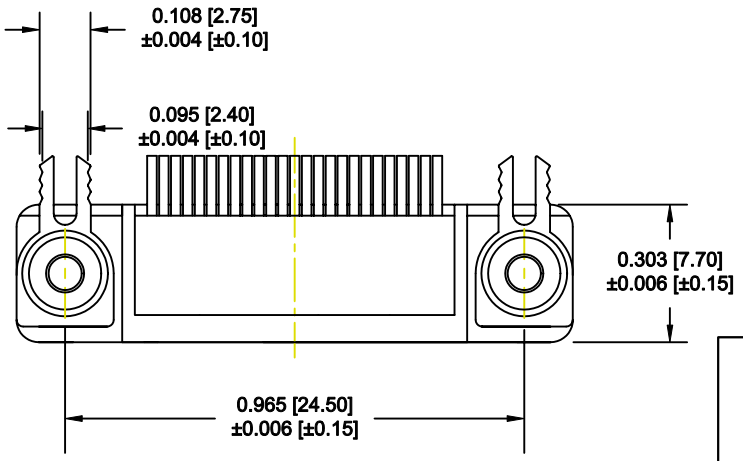

ELECTRICAL

CONTACT CURRENT RATING:	1 AMP
DIELECTRIC WITHSTANDING VOLTAGE:	500 VAC
INSULATION RESISTANCE:	1000 MOhms MIN.
CONTACT RESISTANCE:	45 MILLI Ohms MAX.
OPERATING TEMPERATURE:	-55°C TO +85°C

MATERIALS

CONTACTS:	COPPER ALLOY
INSULATOR:	THERMOPLASTIC 94V-0
SHELL:	COLD ROLLER STEEL

FINISHES

CONTACT:	15 µ" MIN. GOLD ON MATING END TIN ON TERMINATION END ALL UNDERPLATING NICKEL
SHELL:	BRIGHT TIN OVER COPPER

HARDWARE

2-56 THREADED STANDOFF
2.5 IN-LBS TORQUE MAX.

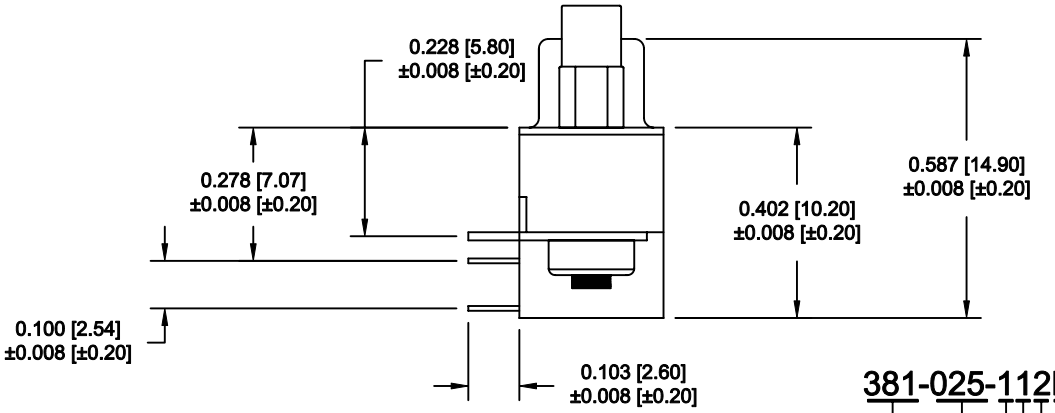

381-025-112L5Y5

- SERIES
- POSITIONS
- GENDER
  - 1 = MALE
- TERMINATION
  - 1 = DIP SOLDER
- SHELL PLATING
  - 2 = TIN
- RoHS COMPLIANT
- HARDWARE OPTIONS
  - 1 = BOARDLOCKS ONLY
  - 6 = STANDOFFS & BOARDLOCKS
- PLATING OPTIONS
  - 5 = 15u" GOLD PLATING

DO NOT SCALE FROM DRAWING

THESE DRAWINGS AND SPECIFICATIONS ARE THE PROPERTY OF NorComp AND SHALL NOT BE REPRODUCED, COPIED OR USED AS THE BASIS FOR THE MANUFACTURE OF SALE OF APPARATUS WITHOUT WRITTEN PERMISSION.

DRAWN: M. SIGMON		DATE: 08-22-11	
CHECKED:		DATE:	
SCALE: 2.5 : 1	SHEET 1 OF 2		REV 2
DWG NO. 381-025-112L565			

NorComp

RoHS COMPLIANT

DESCRIPTION: MICRO D-SUB CONNECTOR - PCB LAYOUT - 25 POSITION

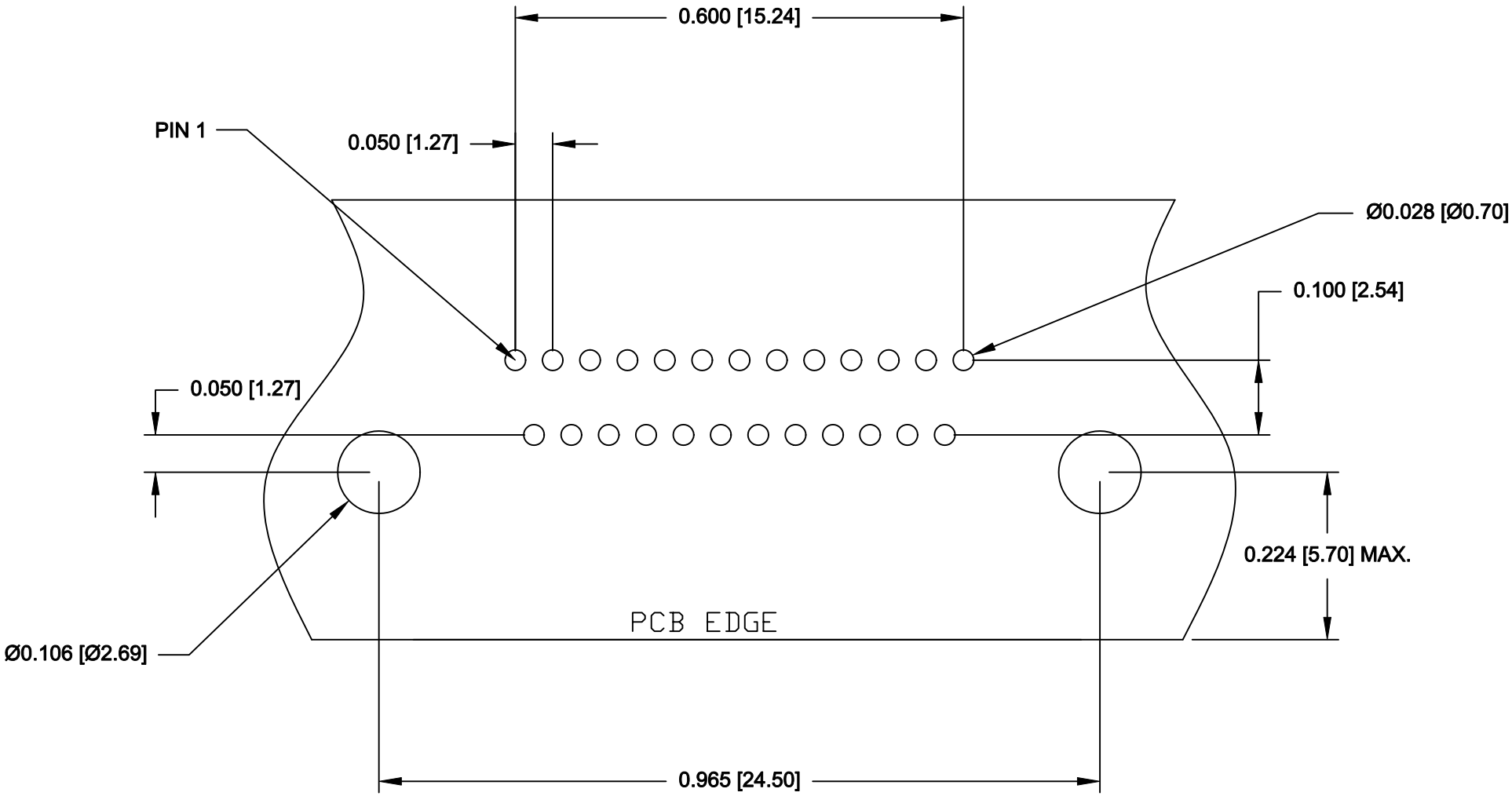

RECOMMENDED PC BOARD LAYOUT
(25 POSITION ONLY) TOLERANCE ±0.002 [±0.05]

DO NOT SCALE FROM DRAWING

THESE DRAWINGS AND SPECIFICATIONS ARE THE PROPERTY OF NorComp AND SHALL NOT BE REPRODUCED, COPIED OR USED AS THE BASIS FOR THE MANUFACTURE OF SALE OF APPARATUS WITHOUT WRITTEN PERMISSION.

DRAWN: M. SIGMON	DATE: 08-22-11	
CHECKED:	DATE:	
SCALE: 5 : 1	SHEET 2 OF 2	REV 2
DWG NO. 381-025-112L565		

NorComp

RoHS COMPLIANT

OCEAN CHIPS
Океан Электроники
Поставка электронных компонентов

Компания «Океан Электроники» предлагает заключение долгосрочных отношений при поставках импортных электронных компонентов на взаимовыгодных условиях!

Наши преимущества:

- Поставка оригинальных импортных электронных компонентов напрямую с производств Америки, Европы и Азии, а так же с крупнейших складов мира;
- Широкая линейка поставок активных и пассивных импортных электронных компонентов (более 30 млн. наименований);
- Поставка сложных, дефицитных, либо снятых с производства позиций;
- Оперативные сроки поставки под заказ (от 5 рабочих дней);
- Экспресс доставка в любую точку России;
- Помощь Конструкторского Отдела и консультации квалифицированных инженеров;
- Техническая поддержка проекта, помощь в подборе аналогов, поставка прототипов;
- Поставка электронных компонентов под контролем ВП;
- Система менеджмента качества сертифицирована по Международному стандарту ISO 9001;
- При необходимости вся продукция военного и аэрокосмического назначения проходит испытания и сертификацию в лаборатории (по согласованию с заказчиком);
- Поставка специализированных компонентов военного и аэрокосмического уровня качества (Xilinx, Altera, Analog Devices, Intersil, Interpoint, Microsemi, Actel, Aeroflex, Peregrine, VPT, Syfer, Eurofarad, Texas Instruments, MS Kennedy, Miteq, Cobham, E2V, MA-COM, Hittite, Mini-Circuits, General Dynamics и др.);

Компания «Океан Электроники» является официальным дистрибьютором и эксклюзивным представителем в России одного из крупнейших производителей разъемов военного и аэрокосмического назначения **«JONHON»**, а так же официальным дистрибьютором и эксклюзивным представителем в России производителя высокотехнологичных и надежных решений для передачи СВЧ сигналов **«FORSTAR»**.

AVIC JONHON

«JONHON» (основан в 1970 г.)

Разъемы специального, военного и аэрокосмического назначения:

(Применяются в военной, авиационной, аэрокосмической, морской, железнодорожной, горно- и нефтедобывающей отраслях промышленности)

«FORSTAR» (основан в 1998 г.)

ВЧ соединители, коаксиальные кабели, кабельные сборки и микроволновые компоненты:

(Применяются в телекоммуникациях гражданского и специального назначения, в средствах связи, РЛС, а так же военной, авиационной и аэрокосмической отраслях промышленности).

FORSTAR®

Телефон: 8 (812) 309-75-97 (многоканальный)
Факс: 8 (812) 320-03-32
Электронная почта: ocean@oceanchips.ru
Web: http://oceanchips.ru/
Адрес: 198099, г. Санкт-Петербург, ул. Калинина, д. 2, корп. 4, лит. А