Amphenol® RF

SMP Connectors

The SMP interface is a microminiature interface on the same scale as MMCX connectors but offers a frequency range of DC to 40 GHz. It is commonly used in miniaturized high frequency coaxial modules and is offered in both push-on and snap-on mating styles.

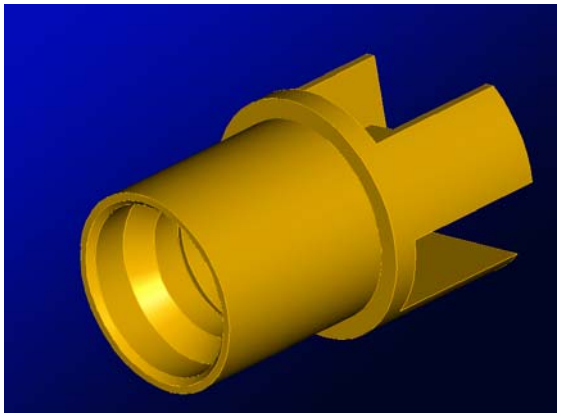

SMP Edge Mount PCB

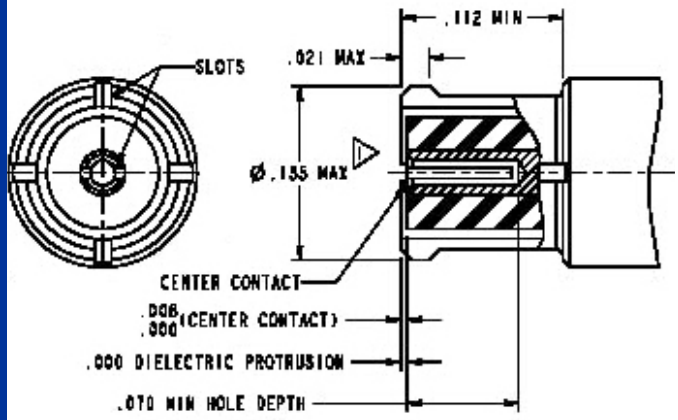

SMP Female

Applications:

- Optical Nodes
- Board to Board Interconnect
- Aerospace
- Routers
- Broadband
- Telecom
- Instrumentation

Features:

- Smaller Package Size
- Higher Frequency Range (typically used to 20 GHz)
- Compensate for Radial and Axial Misalignment

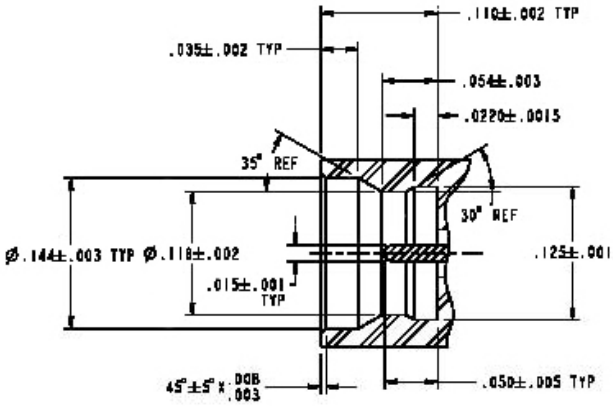

SMP Male

SMP Connectors

Ordering Information: Part Number Overview: SMP-XYZZ-###

SMP: SMP Series

X: Connector Sex
- M (Male/Plug)
- F (Female/Jack)

Y: Body Style
- S (Straight)
- R (Right Angle)

ZZ: Interface Configuration
- Males
  - FD (Full Detent)
  - LD (Limited Detent)
  - SB (Smooth Bore)
  - CM (Catcher's Mitt)
- Females
  - (Blank) (Cable Mount)
  - BA (Bullet Adapters)

###: Mounting Style
- PCB Mounts
  - PCE (Edge-Mount)
  - PCR (Rear-Mount)
  - PCS (Surface-Mount)
  - PCT (Thru-Hole)
- Cable Mounts
  - C06 (.047" Semi-Rigid Cable)
  - C07 (.086" Semi-Rigid Cable)
- Bullet Adapter Mounts(Female-Female)
  - 645 (6.45mm Bullet)
  - 990 (9.90mm Bullet)
  - 145 (14.5mm Bullet)
  - 224 (22.4mm Bullet)

SMP Bullet Family (Female-Female)

SMP-FSBA-645: 6.45mm Bullet
SMP-FSBA-990: 9.90mm Bullet
SMP-FSBA-145: 14.5mm Bullet
SMP-FSBA-224: 22.4mm Bullet
Note: Bullets can be customized to any length

Cable Connectors

SMP-FS-C06: Female Straight to .047 S/R
SMP-FS-C07: Female Straight to .086 S/R
SMP-FR-C06: Female R/A to .047 S/R
SMP-FR-C07: Female R/A to .086 S/R

SMP-FS-C07

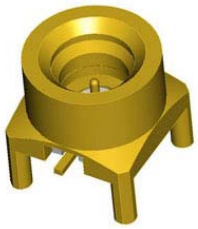

SMP-MSLD-PCT

Male PCB Connectors:

SMP-MSCM-PCT: Straight Thru-Hole Catcher's Mitt
SMP-MSFD-PCT: Straight Thru-Hole Full Detent
SMP-MSLD-PCT: Straight Thru-Hole Limited Detent
SMP-MSSB-PCT: Straight Thru-Hole Smooth Bore
SMP-MSCM-PCS: Straight Surface Mount Catcher's Mitt
SMP-MSFD-PCS: Straight Surface Mount Full Detent
SMP-MSLD-PCS: Straight Surface Mount Limited Detent
SMP-MSSB-PCS-1: Straight Surface Mount Smooth Bore

SMP-MSCM-PCR: Straight Rear Mount Catcher's Mitt
SMP-MSFD-PCR: Straight Rear Mount Full Detent
SMP-MSLD-PCR: Straight Rear Mount Limited Detent
SMP-MSSB-PCR: Straight Rear Mount Smooth Bore
SMP-MSCM-PCE: Straight Edge Mount Catcher's Mitt
SMP-MSFD-PCE: Straight Edge Mount Full Detent
SMP-MSLD-PCE: Straight Edge Mount Limited Detent
SMP-MSSB-PCE: Straight Edge Mount Smooth Bore

Item	Specification	Conditions
1. Impedance	50 Ω (Nominal)	
2. Frequency Range	DC - 40 GHz	
3. V.S.W.R.	1.50 max.	0-20 GHz
4. Durability	100 cycles	(Full Detent)
5. Engagement Force	8 lb typical	
6. Disengagement Force	2 lb min	(With Detent)
7. Radial Float	.020 in total	
8. Axial Float	.010 in total	
9. Materials		
Female Body	Gold over beryllium copper	
Male Body	Gold over brass	
Socket Contact	Gold over beryllium copper	
Pin Contact	Gold over brass	
Insulator	PTFE	

OCEAN CHIPS
Океан Электроники
Поставка электронных компонентов

Компания «Океан Электроники» предлагает заключение долгосрочных отношений при поставках импортных электронных компонентов на взаимовыгодных условиях!

Наши преимущества:

- Поставка оригинальных импортных электронных компонентов напрямую с производств Америки, Европы и Азии, а так же с крупнейших складов мира;
- Широкая линейка поставок активных и пассивных импортных электронных компонентов (более 30 млн. наименований);
- Поставка сложных, дефицитных, либо снятых с производства позиций;
- Оперативные сроки поставки под заказ (от 5 рабочих дней);
- Экспресс доставка в любую точку России;
- Помощь Конструкторского Отдела и консультации квалифицированных инженеров;
- Техническая поддержка проекта, помощь в подборе аналогов, поставка прототипов;
- Поставка электронных компонентов под контролем ВП;
- Система менеджмента качества сертифицирована по Международному стандарту ISO 9001;
- При необходимости вся продукция военного и аэрокосмического назначения проходит испытания и сертификацию в лаборатории (по согласованию с заказчиком);
- Поставка специализированных компонентов военного и аэрокосмического уровня качества (Xilinx, Altera, Analog Devices, Intersil, Interpoint, Microsemi, Actel, Aeroflex, Peregrine, VPT, Syfer, Eurofarad, Texas Instruments, MS Kennedy, Miteq, Cobham, E2V, MA-COM, Hittite, Mini-Circuits, General Dynamics и др.);

Компания «Океан Электроники» является официальным дистрибьютором и эксклюзивным представителем в России одного из крупнейших производителей разъемов военного и аэрокосмического назначения **«JONHON»**, а так же официальным дистрибьютором и эксклюзивным представителем в России производителя высокотехнологичных и надежных решений для передачи СВЧ сигналов **«FORSTAR»**.

AVIC JONHON

«JONHON» (основан в 1970 г.)

Разъемы специального, военного и аэрокосмического назначения:

(Применяются в военной, авиационной, аэрокосмической, морской, железнодорожной, горно- и нефтедобывающей отраслях промышленности)

«FORSTAR» (основан в 1998 г.)

ВЧ соединители, коаксиальные кабели, кабельные сборки и микроволновые компоненты:

(Применяются в телекоммуникациях гражданского и специального назначения, в средствах связи, РЛС, а так же военной, авиационной и аэрокосмической отраслях промышленности).

FORSTAR®

Телефон: 8 (812) 309-75-97 (многоканальный)
Факс: 8 (812) 320-03-32
Электронная почта: ocean@oceanchips.ru
Web: http://oceanchips.ru/
Адрес: 198099, г. Санкт-Петербург, ул. Калинина, д. 2, корп. 4, лит. А