REV.	BY	DATE	PART NO. SLNB22
C	BT	10-31 87	.866 RELOCATED .062±.008 WAS .065

ELECTRICAL

RESISTANCE RANGE ---------- 100 OHMS TO 20K OHMS
RESISTANCE TOLERANCE ------- ±3%
LINEARITY INDEPENDENT ------- ±0.5%
END RESISTANCE ---------- 1 OHM OR 0.1% WHICHEVER IS GREATER
ELECTRICAL ANGLE ---------- 355°±5°
ELECTRICAL NOISE ---------- 100 OHMS MAX.
POWER RATING ---------- 0.3 WATTS
INPUT VOLTAGE ---------- 80 VOLTS MAX.
INSULATION RESISTANCE ------- 100 MEGOHMS AT 1000V
DIELECTRIC STRENGTH --------- 1000 VAC MIN.

MECHANICAL

NUMBER OF TURNS ---------- 1
MECHANICAL ANGLE ---------- CONTINOUS
ROTATIONAL TORQUE ---------- 0.021 OZ.IN. MAX.
SERVO MOUNT ---------- BALL BEARING
SHAFT RUNOUT ---------- 0.003 IN. MAX.
PILOT DIA. RUNOUT --------- 0.003 IN. MAX.
LATERAL RUNOUT --------- 0.003 IN. MAX.
SHAFT END PLAY --------- 0.005 IN. MAX.
SHAFT RADIAL PLAY ------- 0.002 IN. MAX.
LIFE(SHAFT REVOLUTIONS) ----- 100,000
WEIGHT APPROX. ---------- 0.6 OZ.
OPERATING TEMPERATURE ----- -30°C TO +85°C

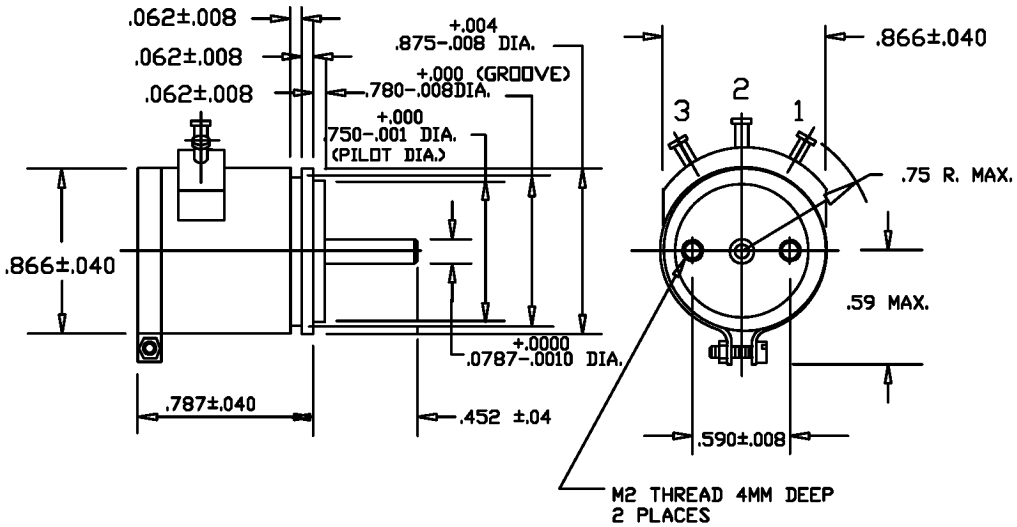

OPTIONAL FEATURES AVAILABLE

MACHINED SHAFT
CENTER TAP
ROTATIONAL STOPS
RESISTANCE TOLERANCE TO 1%
LINEARITY TOLERANCES TO 0.2%

SCHEMATIC

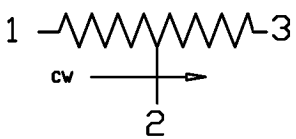

STANDARD RESISTANCE AND RESOLUTION CHART											
RESISTANCE OHMS	10	20	50	100	200	500	1K	2K	5K	10K	20K
RESOLUTION %	.333	.270	.333	.270	.213	.222	.175	.135	.100	.079	.060
TEMPERATURE COEFFICIENT PPP/°C	700	700	80	80	80	20	20	20	20	20	20

TOLERANCES

XX = +/- .010" FRACT. = +/- 1/64"
XXX= +/- .005" ANGLES = +/- 1/2°

ALL SPECIFICATIONS SUBJECT TO CHANGE WITHOUT NOTICE.

SCALE	NONE
DATE:	5-5-75
BY	
APPRV'D	BT
CODE IDENT: 19477	

THIS DOCUMENT CONTAINS PROPRIETARY DATA OF POLARIS INDUSTRIAL ENTERPRISES,INC. NO DISCLOSURE, REPRODUCTION, OR USE OF ANY PART THERE OF MAY BE MADE EXCEPT BY WRITTEN PERMISSION.

TITLE LOW TORQUE SINGLE TURN POTENTIOMETER

ETI SYSTEMS CARLSBAD CALIFORNIA

PART NO. SLNB22

OCEAN CHIPS
Океан Электроники
Поставка электронных компонентов

Компания «Океан Электроники» предлагает заключение долгосрочных отношений при поставках импортных электронных компонентов на взаимовыгодных условиях!

Наши преимущества:

- Поставка оригинальных импортных электронных компонентов напрямую с производств Америки, Европы и Азии, а так же с крупнейших складов мира;
- Широкая линейка поставок активных и пассивных импортных электронных компонентов (более 30 млн. наименований);
- Поставка сложных, дефицитных, либо снятых с производства позиций;
- Оперативные сроки поставки под заказ (от 5 рабочих дней);
- Экспресс доставка в любую точку России;
- Помощь Конструкторского Отдела и консультации квалифицированных инженеров;
- Техническая поддержка проекта, помощь в подборе аналогов, поставка прототипов;
- Поставка электронных компонентов под контролем ВП;
- Система менеджмента качества сертифицирована по Международному стандарту ISO 9001;
- При необходимости вся продукция военного и аэрокосмического назначения проходит испытания и сертификацию в лаборатории (по согласованию с заказчиком);
- Поставка специализированных компонентов военного и аэрокосмического уровня качества (Xilinx, Altera, Analog Devices, Intersil, Interpoint, Microsemi, Actel, Aeroflex, Peregrine, VPT, Syfer, Eurofarad, Texas Instruments, MS Kennedy, Miteq, Cobham, E2V, MA-COM, Hittite, Mini-Circuits, General Dynamics и др.);

Компания «Океан Электроники» является официальным дистрибьютором и эксклюзивным представителем в России одного из крупнейших производителей разъемов военного и аэрокосмического назначения **«JONHON»**, а так же официальным дистрибьютором и эксклюзивным представителем в России производителя высокотехнологичных и надежных решений для передачи СВЧ сигналов **«FORSTAR»**.

AVIC JONHON

«JONHON» (основан в 1970 г.)

Разъемы специального, военного и аэрокосмического назначения:

(Применяются в военной, авиационной, аэрокосмической, морской, железнодорожной, горно- и нефтедобывающей отраслях промышленности)

«FORSTAR» (основан в 1998 г.)

ВЧ соединители, коаксиальные кабели, кабельные сборки и микроволновые компоненты:

(Применяются в телекоммуникациях гражданского и специального назначения, в средствах связи, РЛС, а так же военной, авиационной и аэрокосмической отраслях промышленности).

FORSTAR®

Телефон: 8 (812) 309-75-97 (многоканальный)
Факс: 8 (812) 320-03-32
Электронная почта: ocean@oceanchips.ru
Web: http://oceanchips.ru/
Адрес: 198099, г. Санкт-Петербург, ул. Калинина, д. 2, корп. 4, лит. А