# TA1K & TA2K

## High Wattage Heat Sinkable Planar Resistor

The TAP series delivers 1000W or 2000W of continuous power when properly mounted to a liquid cooled heat sink (based on 85°C mounting plate temperature)

Applications include power conditioning, power distribution, power conversion, and power control.

RoHS Compliant

### FEATURES

- High Energy Rating
- Low Inductance
- Resistor Element Electrically Isolated
- High Dielectric Strength
- Small Footprint

### APPLICATIONS

- Power semiconductor balancing
- Motor control
- Inrush Current Limiting

## CHARACTERISTICS

| | |
|---|---|
| **Resistor Element** | Thick Film on Alumina Substrate |
| **Power Rating** | 1000W or 2000W at 85°C mounting plate |
| **Resistance Values** | 0.5Ω to 1000Ω |
| **Resistance Tolerance** | +10% std. |
| **Max Operating Voltage** | 2000VDC |
| **Temperature Coefficient** | ± 250 PPM/°C |
| **Dielectric Strength** | 6KV standard |
| **Operating Temperature Range** | -55°C to 85°C |
| **Terminal Screws** | #10-32 |
| **Max Contacts Torque** | 10 in-lb |
| **Mounting Screws** | #8-32 |
| **Max Mounting Torque** | 15 in-lb |
| **Creepage Distance** | 50mm ± 1mm (min) |

| Test | Rating Continuous | Rating Pulse |
|---|---|---|
| **Rated Power, max. current and heat sink plate temperature limited** | (TA1K0) 1000W<br>(TA2K0) 2000W | |
| **Operating Voltage** | √P*R | N/A |
| **Max. Applied Voltage, ohms law limited** | 223V | 2000VDC |
| **Max. Current** | 10A | 53.33A |
| **Critical Resistance; below this resistance max power has to be de-rated due to exceeding max current** | (TA1K0) 10Ω<br>(TA2K0) 20Ω | |

| Test | Method | Maximum ΔR |
|---|---|---|
| **Short Time Overload** | 1.14 x √P*R / 10 sec @ 70°C | Max % ΔRsto = ±(2% + 0.05Ω) |
| **Moisture Resistance** | (TA1K0) 1000 hrs @ 40°C, 90-95% RH<br>(TA2K0) 1750 hrs @ 40°C, 90-95% RH | ≤1%<br>≤1% |
| **Thermal Shock** | MIL-STD-202, Method 107 | MIL-STD-202, Method 107 |
| **Vibration, elec.** | MIL-STD-202, Method 201 | ±2% Resistance |
| **Vibration, mech.** | MIL-STD-202, Method 201 | No Loose Terminal Screws |
| **Load Life** | (TA1K0) 1000 Hrs 90 min ON / 30 min OFF<br>(TA2K0) 1750 Hrs 90 min ON / 30 min OFF | ≤1%<br>≤1% |
| **Pulse Tolerance** | 52µF @ 2KV / 60 sec intervals, 104J, 20,000 Pulses | ≤1% |
| **Dielectric Strength** | 6KVDC for 1 minute | ≤1% |

### Derating

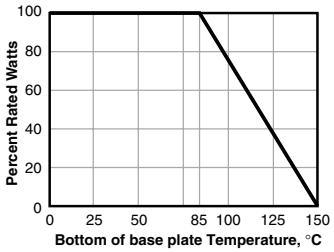


(continued)

# TA1K & TA2K

## High Wattage Heat Sinkable Planar Resistor

## DIMENSIONS

(in./mm)

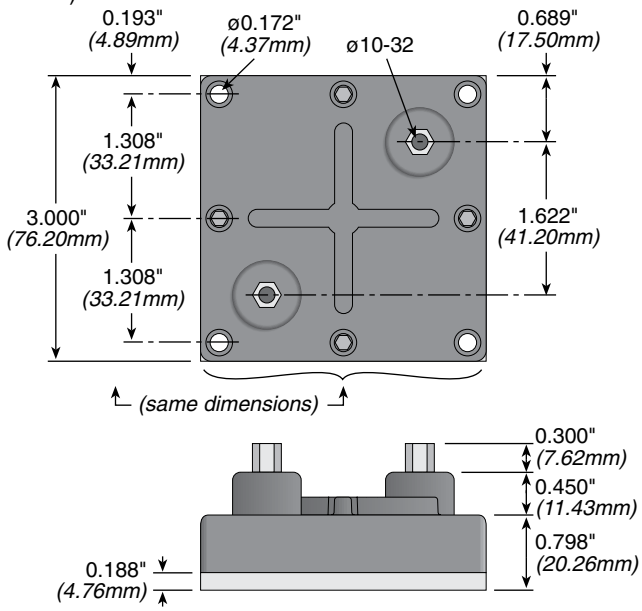


## APPLICATION NOTES

Proper heat sinking techniques are essential to performance of a TAP resistor. Pleased follow these guidelines when designing TAP system:

- Heats sink plate (base plate of the resistor) temperature must be monitored to establish proper de-rating. Best technique is to attach a thermocouple to the side of the base plate of the resistor. Temperature of plastic housing or heat sink cannot be used to establish rating of the resistor. Usage of laser thermometers should be avoided.
- To obtain a power rating of 1000W or 2000W, the bottom case temp must not exceed 85°C. This can only be achieved if the thermal conduction to the heatsink Rth-cs<0.025°K/W. This value can be reached by using thermal transfer compound with a heat conductivity of 1W/mK. The flatness of the cooling plate must be better than 0.05mm overall. The roughness of the surface should not exceed 6.4µm.
- Due to very high power density, only liquid cooled heat sinks are recommended for applications when >300W power rating is desired.
- Properly designed heat sink should have more than 2 cooling pipes under the surface of the TAP resistor. The Ohmite CP4 heat sink (https://www.ohmite.com/cp4-series-chillplate/) is an example of properly designed heat sink.

## ORDERING INFORMATION

RoHS Compliant

**TA 1 K 0 P H 2 R 5 0 K E**

| Style | Wattage | Package Type | Resistance | Tolerance |
|---|---|---|---|---|
| | | | 2.5Ω = 2R50<br>50Ω = 50R0 | K = 10% (standard)<br>L = 20% |

### Standard Part Numbers

| Ohms | 1000 Watt 10% Tolerance | Ohms | 2000 Watt 10% Tolerance |
|---|---|---|---|
| 0.5 | TA1K0PHR500KE | 0.5 | TA2K0PHR500KE |
| 1 | TA1K0PH1R00KE | 1 | TA2K0PH1R00KE |
| 2.5 | TA1K0PH2R50KE | 2.5 | TA2K0PH2R50KE |
| 5 | TA1K0PH5R00KE | 5 | TA2K0PH5R00KE |
| 7.5 | TA1K0PH7R50KE | 7.5 | TA2K0PH7R50KE |
| 10 | TA1K0PH10R0KE | 10 | TA2K0PH10R0KE |
| 15 | TA1K0PH15R0KE | 15 | TA2K0PH15R0KE |
| 25 | TA1K0PH25R0KE | 25 | TA2K0PH25R0KE |
| 50 | TA1K0PH50R0KE | 50 | TA2K0PH50R0KE |
| 100 | TA1K0PH100RKE | 100 | TA2K0PH100RKE |
| 250 | TA1K0PH250RKE | 250 | TA2K0PH250RKE |
| 500 | TA1K0PH500RKE | 500 | TA2K0PH500RKE |
| 750 | TA1K0PH750RKE | 750 | TA2K0PH750RKE |
| 1000 | TA1K0PH1K00KE | 1000 | TA2K0PH1K00KE |

# OCEAN CHIPS
## Океан Электроники
### Поставка электронных компонентов

Компания «Океан Электроники» предлагает заключение долгосрочных отношений при поставках импортных электронных компонентов на взаимовыгодных условиях!

Наши преимущества:

- Поставка оригинальных импортных электронных компонентов напрямую с производств Америки, Европы и Азии, а так же с крупнейших складов мира;
- Широкая линейка поставок активных и пассивных импортных электронных компонентов (более 30 млн. наименований);
- Поставка сложных, дефицитных, либо снятых с производства позиций;
- Оперативные сроки поставки под заказ (от 5 рабочих дней);
- Экспресс доставка в любую точку России;
- Помощь Конструкторского Отдела и консультации квалифицированных инженеров;
- Техническая поддержка проекта, помощь в подборе аналогов, поставка прототипов;
- Поставка электронных компонентов под контролем ВП;
- Система менеджмента качества сертифицирована по Международному стандарту ISO 9001;
- При необходимости вся продукция военного и аэрокосмического назначения проходит испытания и сертификацию в лаборатории (по согласованию с заказчиком);
- Поставка специализированных компонентов военного и аэрокосмического уровня качества (Xilinx, Altera, Analog Devices, Intersil, Interpoint, Microsemi, Actel, Aeroflex, Peregrine, VPT, Syfer, Eurofarad, Texas Instruments, MS Kennedy, Miteq, Cobham, E2V, MA-COM, Hittite, Mini-Circuits, General Dynamics и др.);

Компания «Океан Электроники» является официальным дистрибьютором и эксклюзивным представителем в России одного из крупнейших производителей разъемов военного и аэрокосмического назначения **«JONHON»**, а так же официальным дистрибьютором и эксклюзивным представителем в России производителя высокотехнологичных и надежных решений для передачи СВЧ сигналов **«FORSTAR»**.

AVIC JONHON

**«JONHON»** (основан в 1970 г.)

Разъемы специального, военного и аэрокосмического назначения:

(Применяются в военной, авиационной, аэрокосмической, морской, железнодорожной, горно- и нефтедобывающей отраслях промышленности)

**«FORSTAR»** (основан в 1998 г.)

ВЧ соединители, коаксиальные кабели, кабельные сборки и микроволновые компоненты:

(Применяются в телекоммуникациях гражданского и специального назначения, в средствах связи, РЛС, а так же военной, авиационной и аэрокосмической отраслях промышленности).

FORSTAR®

Телефон: 8 (812) 309-75-97 (многоканальный)
Факс: 8 (812) 320-03-32
Электронная почта: ocean@oceanchips.ru
Web: http://oceanchips.ru/
Адрес: 198099, г. Санкт-Петербург, ул. Калинина, д. 2, корп. 4, лит. А