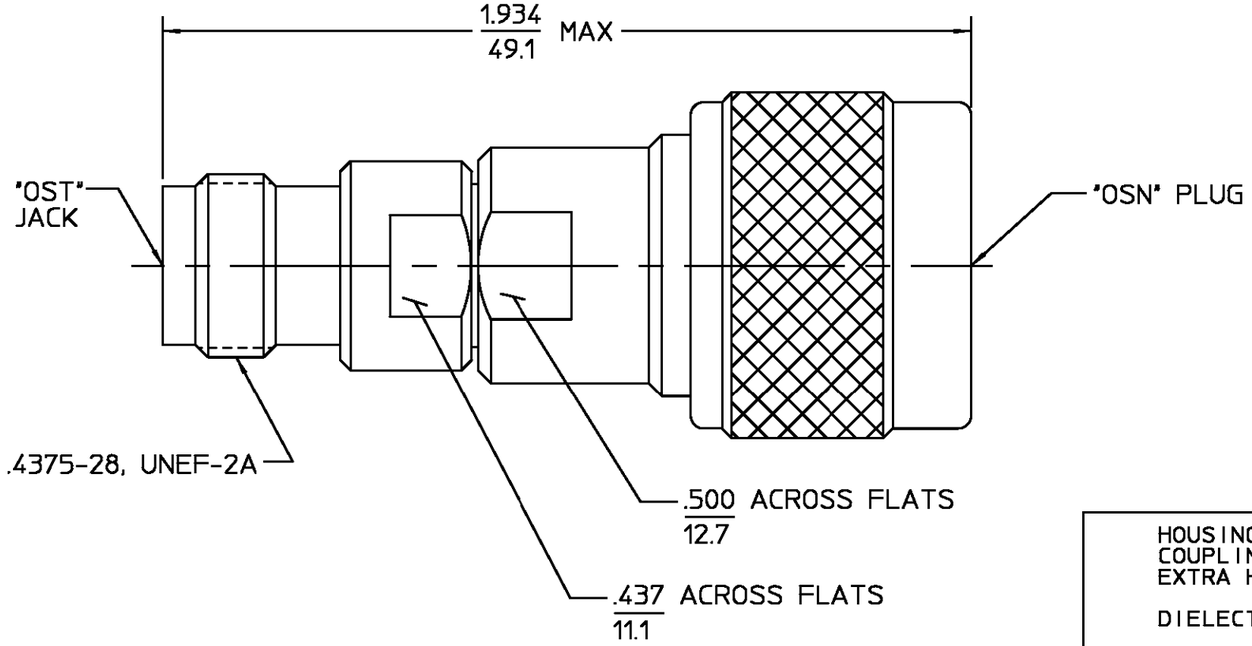


| REVISIONS | | | |
|---|---|---|---|
| REV | DESCRIPTION | DATE | APPROVED |
| $04_1$ | REVISED | 3/6/87 6/20/87 | |
| B | PER EC 0U20-0694-00 | 10/2/01 | C. Hoang 10/2/01 |
| C | PER EC 0U20-0116-01 | 10/2/01 | C. Hoang 10/2/01 |

| COMPONENT | MATERIAL | FINISH |
|---|---|---|
| HOUSING<br>COUPLING NUT<br>EXTRA HOUSING | STAINLESS STEEL PER ASTM-A484 AND ASTM-A582, TYPE 303 | PASSIVATE PER QQ-P-35 |
| DIELECTRIC | PTFE FLUOROCARBON PER ASTM-D-1457 | N/A |
| CONTACT EXT. | BERYLLIUM COPPER PER ASTM-B-196 OR ASTM-B-197, ALLOY C17300, CONDITION H | GOLD PLATE PER MIL-G-45204 |
| CENTER EXT.<br>BUSHING &<br>CENTER CONTACT | BRASS PER ASTM-B-16, HALF HARD | GOLD PLATE PER MIL-G-45204 |
| RETAINING RING | BERYLLIUM COPPER PER ASTM-B-194, ALLOY C17200, CONDITION H | N/A |
| GASKET | SILICONE RUBBER PER ZZ-R-765 | N/A |

## ELECTRICAL

Nominal Impedance (Ohms) 50
Frequency Range (GHz) 2.0 to 12.0
VSWR 1.2:1 MAX
Insertion Loss (dB MAX) .35 dB MAX
I.R.(Megohms MIN) 5,000

NOTES:
1. CAPTURED CENTER CONTACT

## MECHANICAL

Interface Dimensions
OSN 304-1
OST 313-2

Recommended Mating Torque
12-15 In-Lbs

Mating Characteristics:

| | OSN | OST |
|---|---|---|
| Insertion | 2.0 | 2.0 |
| Withdrawal | 2.0 | 2.0 |

Force to Engage/Disengage
OSN 6.0 In-Lbs
OST 3.0 In-Lbs

Contact Retention
Axial (Lbs) N/A
Radial (In-Oz) N/A

Weight (Grams) TBD

## ENVIRONMENTAL

Temperature Rating -62°C to +85°C
Vibration MIL-STD-202, Method 204, Condition B
Shock MIL-STD-202, Method 213, Condition A
Thermal Shock MIL-STD-202, Method 107, Condition I, Except High Temp 60°C
Moisture Resistance MIL-STD-202, Method 106 Shall Be Omitted
Corrosion - MIL-STD-202, Method B 101, Condition B, 5% salt spray

.XXX = in
XX.X = mm (REF)

UNLESS OTHERWISE SPECIFIED DIMENSIONS ARE IN INCHES

| FRAC. | DEC. | ANGLES |
|---|---|---|
| ± 1/64 | ±.005 | ± 1° |

| | | DATE |
|---|---|---|
| DRAWN BY | SWA | 5/30/85 |
| CHECKED BY | FN | 6/17/85 |
| APP'D BY | DRN | 6/19/85 |

AMP

*AMP Incorporated*
140 Fourth Avenue
Waltham, MA 02451-7599

These drawings and specifications are the property of M/A COM Interconnect Div. and shall not be reproduced or copied or used in whole or in part as the basis for the manufacture or sale o f item(s) without written permission.

USE ASS'Y PROCEDURE

NO. A.P. N/A

TITLE "OSN" PLUG TO "OST" JACK ADAPTER

| SIZE | CODE IDENT NO. | | REV |
|---|---|---|---|
| B | 26805 | 3082-2310-00 | $04_1$ |
| SCALE 3:1 | | | SHEET 1 OF 1 |

CUSTOMER DRAWING

AMP PART # 1057387-1
SHEET 1 OF 1 REV C

# OCEAN CHIPS
## Океан Электроники
### Поставка электронных компонентов

Компания «Океан Электроники» предлагает заключение долгосрочных отношений при поставках импортных электронных компонентов на взаимовыгодных условиях!

Наши преимущества:

- Поставка оригинальных импортных электронных компонентов напрямую с производств Америки, Европы и Азии, а так же с крупнейших складов мира;
- Широкая линейка поставок активных и пассивных импортных электронных компонентов (более 30 млн. наименований);
- Поставка сложных, дефицитных, либо снятых с производства позиций;
- Оперативные сроки поставки под заказ (от 5 рабочих дней);
- Экспресс доставка в любую точку России;
- Помощь Конструкторского Отдела и консультации квалифицированных инженеров;
- Техническая поддержка проекта, помощь в подборе аналогов, поставка прототипов;
- Поставка электронных компонентов под контролем ВП;
- Система менеджмента качества сертифицирована по Международному стандарту ISO 9001;
- При необходимости вся продукция военного и аэрокосмического назначения проходит испытания и сертификацию в лаборатории (по согласованию с заказчиком);
- Поставка специализированных компонентов военного и аэрокосмического уровня качества (Xilinx, Altera, Analog Devices, Intersil, Interpoint, Microsemi, Actel, Aeroflex, Peregrine, VPT, Syfer, Eurofarad, Texas Instruments, MS Kennedy, Miteq, Cobham, E2V, MA-COM, Hittite, Mini-Circuits, General Dynamics и др.);

Компания «Океан Электроники» является официальным дистрибьютором и эксклюзивным представителем в России одного из крупнейших производителей разъемов военного и аэрокосмического назначения **«JONHON»**, а так же официальным дистрибьютором и эксклюзивным представителем в России производителя высокотехнологичных и надежных решений для передачи СВЧ сигналов **«FORSTAR»**.

AVIC JONHON

**«JONHON»** (основан в 1970 г.)

Разъемы специального, военного и аэрокосмического назначения:

(Применяются в военной, авиационной, аэрокосмической, морской, железнодорожной, горно- и нефтедобывающей отраслях промышленности)

**«FORSTAR»** (основан в 1998 г.)

ВЧ соединители, коаксиальные кабели, кабельные сборки и микроволновые компоненты:

(Применяются в телекоммуникациях гражданского и специального назначения, в средствах связи, РЛС, а так же военной, авиационной и аэрокосмической отраслях промышленности).

FORSTAR®

Телефон: 8 (812) 309-75-97 (многоканальный)
Факс: 8 (812) 320-03-32
Электронная почта: ocean@oceanchips.ru
Web: http://oceanchips.ru/
Адрес: 198099, г. Санкт-Петербург, ул. Калинина, д. 2, корп. 4, лит. А