MATERIAL NUMBER	# OF COLUMNS	DIM "A" MAX	DIM "B"	GOLD THICKNESS MICROMETERS
75710-*005	5	18.50	14.80	0.76
75710-*006	6	22.20	18.50	
75710-*008	8	29.60	25.90	
75710-*010	10	37.00	33.30	
75710-1055	5	18.50	14.80	0.25 (MAPS)
75710-1056	6	22.20	18.50	
75710-1058	8	29.60	25.90	
75710-1050	10	37.00	33.30	

75710-*0**

MODULE TYPE -- TAIL PLATING TYPE
UNGUIDED -- TIN/LEAD = 0
UNGUIDED -- TIN ONLY = 1

OF COLUMNS
05 & 55 = 5 COL
06 & 56 = 6 COL
08 & 58 = 8 COL
10 & 50 = 10 COL

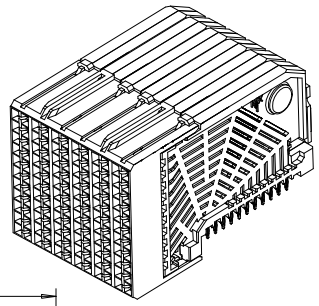

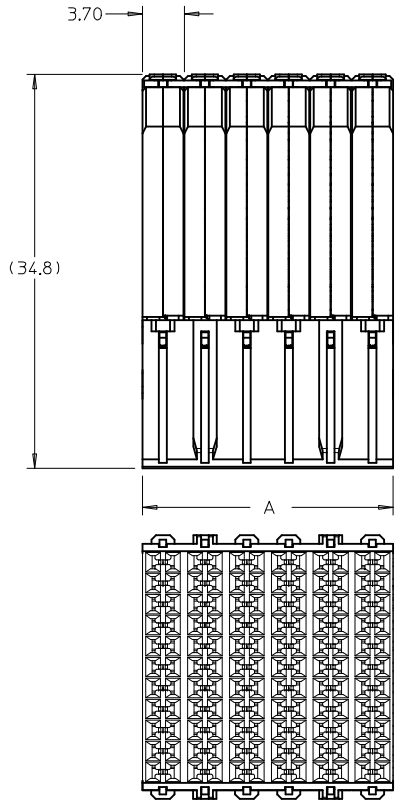

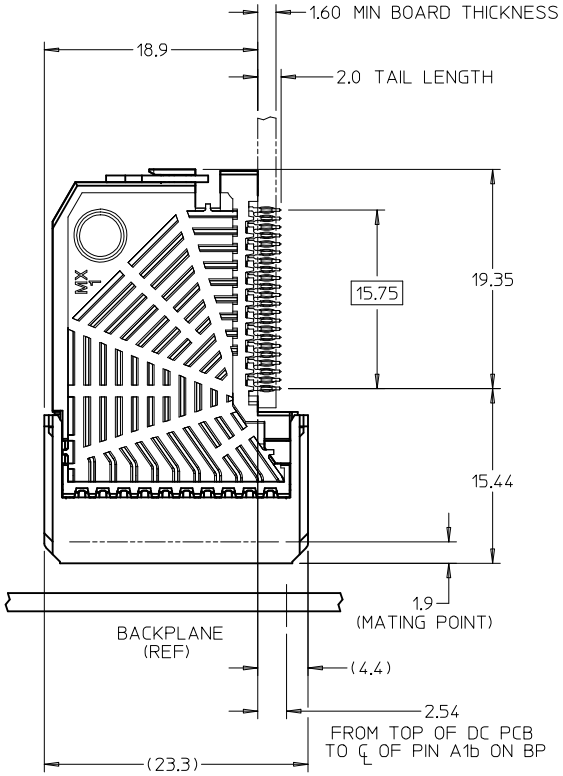

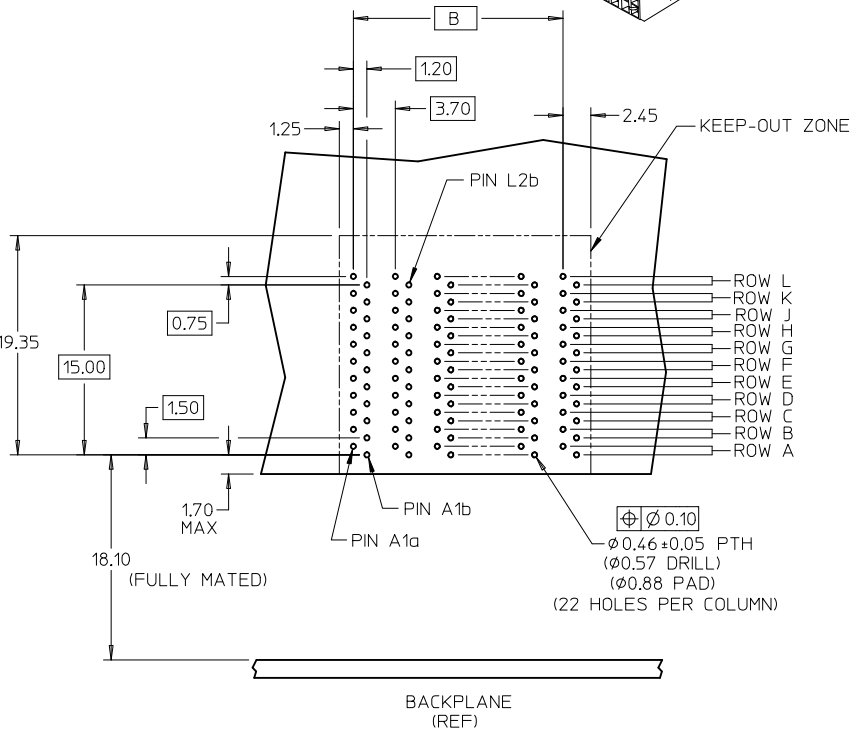

DAUGHTERCARD HOLE PATTERN
(CONNECTOR SIDE)

NOTES:
1. MATERIALS: HOUSING - LIQUID CRYSTAL POLYMER (LCP) GLASS-FILLED, UL94V-0
   TERMINALS - HIGH PERFORMANCE COPPER ALLOY
2. FINISH: 30 MICROINCH (0.76 MICROMETER) MIN GOLD IN CONTACT AREA.
   SELECTIVE TIN/LEAD (-0***) OR SELECTIVE TIN (-1***) ON PCB TAILS.
   NICKEL OVERALL.
3. FINISH: 10 MICROINCH (0.25 MICROMETER) MIN GOLD IN CONTACT AREA.
   SELECTIVE TIN (-1***) ON PCB TAILS. NICKEL OVERALL.
4. REFER TO MOLEX PRODUCT SPEC PS-75710-999 FOR PERFORMANCE SPECIFICATIONS.
5. PRODUCT IS PACKAGED PER PK-70873-609.
6. THIS PART CONFORMS TO CLASS B REQUIREMENTS OF COSMETIC SPEC PS-45499-002.
7. MAPS (MOLEX ADVANCED PLATING SYSTEM)

REV	DESCRIPTION
D	ADD MAPS PLATING EC NO: UCP2013-0196 2012/07/16 DRWN:MWOLFE 2012/07/16 CH'KD:BBARKER 2012/08/02 APPR:SMILLER

QUALITY SYMBOLS: E/A =0, E/B =0, E/C =0

GENERAL TOLERANCES (UNLESS SPECIFIED)	mm	INCH
4 PLACES	± ---	± ---
3 PLACES	± ---	± ---
2 PLACES	± 0.13	± ---
1 PLACE	± 0.25	± ---
0 PLACE	±	±
ANGULAR ±1/2°		

DRAFT WHERE APPLICABLE MUST REMAIN WITHIN DIMENSIONS

DIMENSION STYLE: MM ONLY	SCALE: 3:1	DESIGN UNITS: METRIC
THIRD ANGLE PROJECTION		
DRAWN BY: JLAURX	DATE: 09/01/2005	TITLE: I-TRAC DAUGHTERCARD 11 ROW SIGNAL MODULE UNGUIDED SALES DWG
CHECKED BY: NMARTIN	DATE: 09/01/2005	
APPROVED BY: CBIXLER	DATE: 09/01/2005	molex
MATERIAL NO.: SEE TABLE	DOCUMENT NO.: SD-75710-001	SHEET NO.: 1 OF 1
SIZE: C		

THIS DRAWING CONTAINS INFORMATION THAT IS PROPRIETARY TO MOLEX INCORPORATED AND SHOULD NOT BE USED WITHOUT WRITTEN PERMISSION

OCEAN CHIPS
Океан Электроники
Поставка электронных компонентов

Компания «Океан Электроники» предлагает заключение долгосрочных отношений при поставках импортных электронных компонентов на взаимовыгодных условиях!

Наши преимущества:

- Поставка оригинальных импортных электронных компонентов напрямую с производств Америки, Европы и Азии, а так же с крупнейших складов мира;
- Широкая линейка поставок активных и пассивных импортных электронных компонентов (более 30 млн. наименований);
- Поставка сложных, дефицитных, либо снятых с производства позиций;
- Оперативные сроки поставки под заказ (от 5 рабочих дней);
- Экспресс доставка в любую точку России;
- Помощь Конструкторского Отдела и консультации квалифицированных инженеров;
- Техническая поддержка проекта, помощь в подборе аналогов, поставка прототипов;
- Поставка электронных компонентов под контролем ВП;
- Система менеджмента качества сертифицирована по Международному стандарту ISO 9001;
- При необходимости вся продукция военного и аэрокосмического назначения проходит испытания и сертификацию в лаборатории (по согласованию с заказчиком);
- Поставка специализированных компонентов военного и аэрокосмического уровня качества (Xilinx, Altera, Analog Devices, Intersil, Interpoint, Microsemi, Actel, Aeroflex, Peregrine, VPT, Syfer, Eurofarad, Texas Instruments, MS Kennedy, Miteq, Cobham, E2V, MA-COM, Hittite, Mini-Circuits, General Dynamics и др.);

Компания «Океан Электроники» является официальным дистрибьютором и эксклюзивным представителем в России одного из крупнейших производителей разъемов военного и аэрокосмического назначения **«JONHON»**, а так же официальным дистрибьютором и эксклюзивным представителем в России производителя высокотехнологичных и надежных решений для передачи СВЧ сигналов **«FORSTAR»**.

AVIC JONHON

«JONHON» (основан в 1970 г.)

Разъемы специального, военного и аэрокосмического назначения:

(Применяются в военной, авиационной, аэрокосмической, морской, железнодорожной, горно- и нефтедобывающей отраслях промышленности)

«FORSTAR» (основан в 1998 г.)

ВЧ соединители, коаксиальные кабели, кабельные сборки и микроволновые компоненты:

(Применяются в телекоммуникациях гражданского и специального назначения, в средствах связи, РЛС, а так же военной, авиационной и аэрокосмической отраслях промышленности).

FORSTAR®

Телефон: 8 (812) 309-75-97 (многоканальный)
Факс: 8 (812) 320-03-32
Электронная почта: ocean@oceanchips.ru
Web: http://oceanchips.ru/
Адрес: 198099, г. Санкт-Петербург, ул. Калинина, д. 2, корп. 4, лит. А