| SIGN | DATE | DESCRIPTION | APPROVER |
|---|---|---|---|
| ⚠ | | | |

*THIS IS CAD DRAWING, DO NOT REVISE MANUALLY!!!*

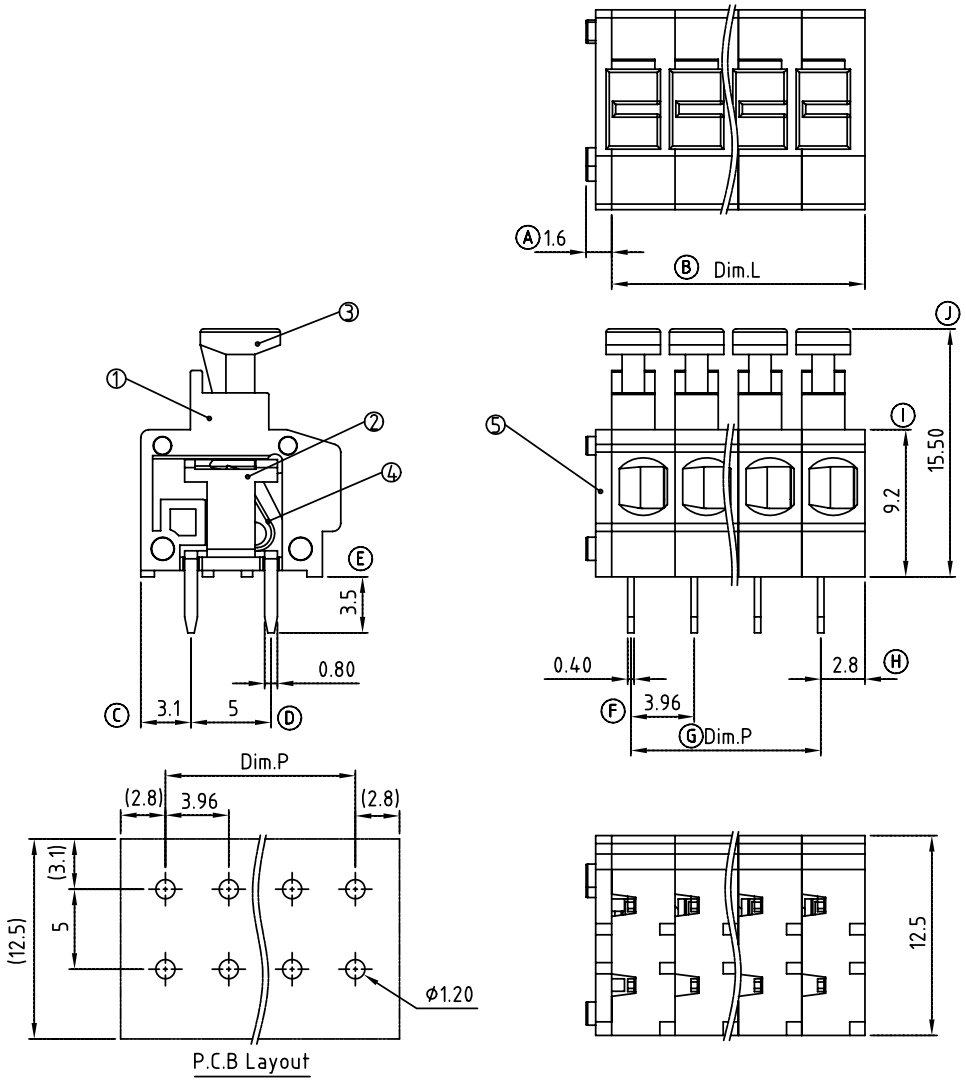


P.C.B Layout

Material:

- Item ① Insulating body: Thermoplastic ( UL94V-0 )
- Item ② contact pin: Brass Tin plated.
- Item ③ Insulating lever : Thermoplastic ( UL94V-0 )
- Item ④ Spring clamp : Stainless steel
- Item ⑤ Side Cover : Thermoplastic ( UL94V-0 )

| Electrical: | cULus |
|---|---|
| Voltage rating: | 300V |
| Current rating: | 10A |
| Wire range: | |
| Solid wire(AWG): | 16-20 |
| Stranded wire(AWG): | 16-20 |
| Wire strip length: | 9-10mm |
| Withstanding Voltage: | 1.6KV |
| Operating temperature: | -40°C to +115°C |
| Soldering temperature: | 250°C ±10°C/5 Sec |

HB xx 41 x 0 xxxx G

No. OF POLES
02: 2 POLES
:
24: 24 POLES

COLOR
0: Black
2: RED
3: ORANGE
5: GREEN ( RAL6018/T)
8: GREY

G: Pb<40000ppm

0000 Standard @ Logo
000A Standard ANY Logo
Any special item by customer request, please contact sales department.

| POLE | | 2 | 3 | 4 | 5 | 6 | 7 | 8 | 9 | 10 | 11 | 12 |
|---|---|---|---|---|---|---|---|---|---|---|---|---|
| Dim.L | | 7.92 | 11.88 | 15.84 | 19.80 | 23.76 | 27.72 | 31.68 | 35.64 | 39.60 | 43.56 | 47.52 |
| Dim.P | | 3.96 | 7.92 | 11.88 | 15.84 | 19.80 | 23.76 | 27.72 | 31.68 | 35.64 | 39.60 | 43.56 |
| Tol. | ±0.15 | | | | | | ±0.25 | | | | | |
| POLE | 13 | 14 | 15 | 16 | 17 | 18 | 19 | 20 | 21 | 22 | 23 | 24 |
| Dim.L | 51.48 | 55.44 | 59.40 | 63.36 | 67.32 | 71.28 | 75.24 | 79.20 | 83.16 | 87.12 | 91.08 | 95.04 |
| Dim.P | 47.52 | 51.48 | 55.44 | 59.40 | 63.36 | 67.32 | 71.28 | 75.24 | 79.20 | 83.16 | 87.12 | 91.08 |
| Tol. | ±0.30 | | | | | | ±0.40 | | | | | |

**ANYTEK**

**CUSTOMER COPY**

ALL RIGHTS RESERVED. REPRODUCTION OR ISSUE TO THIRD PARTIES IN ANY FORM WHATEVER IS NOT PERMITTED WITHOUT WRITTEN AUTHORITY FROM THE PROPRIETOR. PROPERTY OF ANYTEK TECHNOLOGY CO., LTD

| | | | | | |
|---|---|---|---|---|---|
| TITLE | HB 3.96 mm With lever Series | | | | |
| PART NO. | HBxx41x0xxxxG | | | DWG NO. | 8HB0601 |
| APPROVED | CHECKED | DESIGNED | DRAWN | CUST NO. | |
| | | Kind 2009.11.03 | Tony 2008.12.16 | UNIT: mm / SCALE: NONE / SHEET: 01/01 / REV.: B | |

| Tolerance | |
|---|---|
| X. | ±0.50 |
| X.X | ±0.30 |
| X.XX | ±0.10 |
| X° | ±1° |

# OCEAN CHIPS
## Океан Электроники
### Поставка электронных компонентов

Компания «Океан Электроники» предлагает заключение долгосрочных отношений при поставках импортных электронных компонентов на взаимовыгодных условиях!

Наши преимущества:

- Поставка оригинальных импортных электронных компонентов напрямую с производств Америки, Европы и Азии, а так же с крупнейших складов мира;
- Широкая линейка поставок активных и пассивных импортных электронных компонентов (более 30 млн. наименований);
- Поставка сложных, дефицитных, либо снятых с производства позиций;
- Оперативные сроки поставки под заказ (от 5 рабочих дней);
- Экспресс доставка в любую точку России;
- Помощь Конструкторского Отдела и консультации квалифицированных инженеров;
- Техническая поддержка проекта, помощь в подборе аналогов, поставка прототипов;
- Поставка электронных компонентов под контролем ВП;
- Система менеджмента качества сертифицирована по Международному стандарту ISO 9001;
- При необходимости вся продукция военного и аэрокосмического назначения проходит испытания и сертификацию в лаборатории (по согласованию с заказчиком);
- Поставка специализированных компонентов военного и аэрокосмического уровня качества (Xilinx, Altera, Analog Devices, Intersil, Interpoint, Microsemi, Actel, Aeroflex, Peregrine, VPT, Syfer, Eurofarad, Texas Instruments, MS Kennedy, Miteq, Cobham, E2V, MA-COM, Hittite, Mini-Circuits, General Dynamics и др.);

Компания «Океан Электроники» является официальным дистрибьютором и эксклюзивным представителем в России одного из крупнейших производителей разъемов военного и аэрокосмического назначения **«JONHON»**, а так же официальным дистрибьютором и эксклюзивным представителем в России производителя высокотехнологичных и надежных решений для передачи СВЧ сигналов **«FORSTAR»**.

AVIC JONHON

**«JONHON»** (основан в 1970 г.)

Разъемы специального, военного и аэрокосмического назначения:

(Применяются в военной, авиационной, аэрокосмической, морской, железнодорожной, горно- и нефтедобывающей отраслях промышленности)

**«FORSTAR»** (основан в 1998 г.)

ВЧ соединители, коаксиальные кабели, кабельные сборки и микроволновые компоненты:

(Применяются в телекоммуникациях гражданского и специального назначения, в средствах связи, РЛС, а так же военной, авиационной и аэрокосмической отраслях промышленности).

FORSTAR®

Телефон: 8 (812) 309-75-97 (многоканальный)
Факс: 8 (812) 320-03-32
Электронная почта: ocean@oceanchips.ru
Web: http://oceanchips.ru/
Адрес: 198099, г. Санкт-Петербург, ул. Калинина, д. 2, корп. 4, лит. А