MICRO SWITCH
a Honeywell Division
FED. MFG. CODE 81020

SWITCH–ENCLOSED

CATALOG LISTING
1LS2-C12

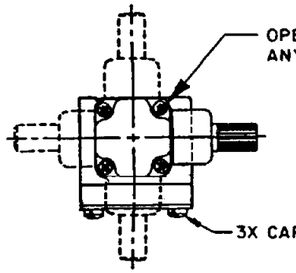

CIRCUIT DIAGRAM

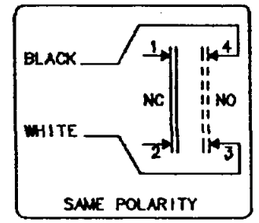

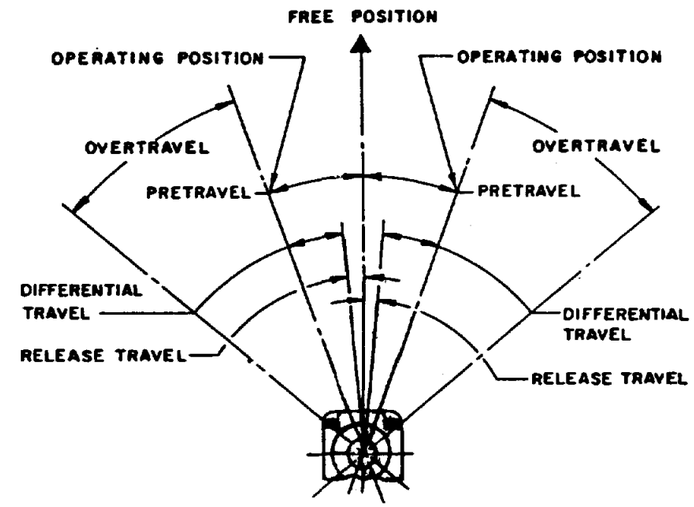

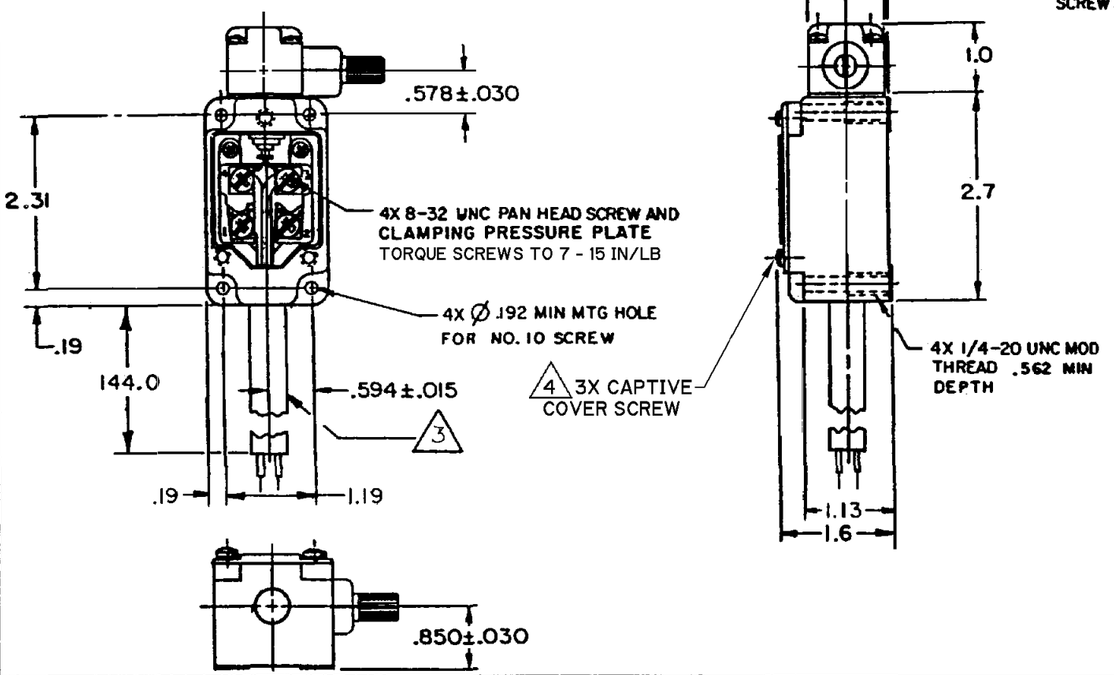

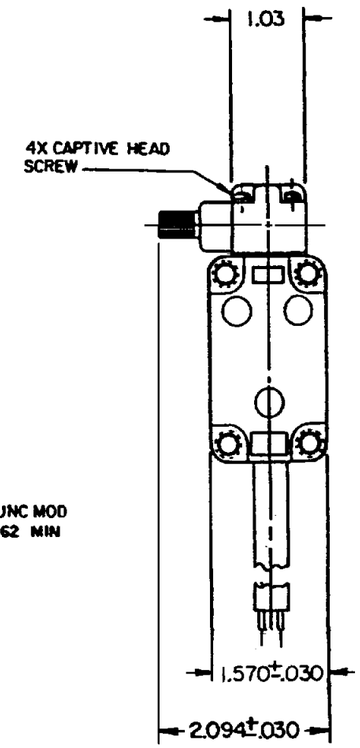

NOTES
1 – SWITCH IS ASSEMBLED FOR ACTUATION IN BOTH DIRECTIONS BUT MAY BE ADJUSTED TO ACTUATE IN THE CLOCKWISE DIRECTION ONLY OR THE COUNTERCLOCKWISE DIRECTION ONLY
2 – TO CONVERT SWITCH FOR ACTUATION IN EITHER THE CLOCKWISE OR COUNTER-CLOCKWISE DIRECTION ONLY, REMOVE ACTUATOR HEAD AND ROTATE THE NOTCHED PLUNGER 90° TO THE RIGHT FOR CLOCKWISE ACTUATION OR 90° TO THE LEFT FOR COUNTER CLOCKWISE ACTUATION
3 SWITCH TO BE PROVIDED WITH 12 FT SEALED TYPE S O CABLE.
4 TIGHTEN COVER SCREWS TO 5 IN/LB MIN TORQUE

THIS DRAWING COVERS A PROPRIETARY ITEM AND IS THE PROPERTY OF MICRO SWITCH, A DIVISION OF HONEYWELL. THIS DRAWING IS NOT TO BE COPIED OR USED WITHOUT THE APPROVAL OF MICRO SWITCH

THIRD ANGLE PROJECTION
SCALE 1/2 : 1
DO NOT SCALE PRINT

CHARACTERISTICS	
OPERATING TORQUE	4 1/2 IN LB MAX
FULL OVERTRAVEL TORQUE	6 IN LB MAX
RELEASE TORQUE	3/4 IN LB MAX
PRETRAVEL	20° MAX
DIFFERENTIAL TRAVEL	12° MAX
OVERTRAVEL	30° MIN
RELEASE TRAVEL	5° MIN
SWITCH-BASIC REPLACEMENT	2 MN1

ELECTRICAL DATA
CONTACT ARRANGEMENT
(SEE CIRCUIT DIAGRAM)

10 A–120, 240, OR 480 VAC, 1/3HP–120 VAC
3/4HP–240 VAC; 0.8 A–115 VDC; 0.4 A–230 VDC
0.1 A–550 VDC
PILOT DUTY: 600 VAC MAX

UNLESS OTHERWISE SPECIFIED TOLERANCES ARE

ONE PLACE	[.0]	±.030
TWO PLACE	[.00]	±.015
THREE PLACE	[.000]	±.005
ANGLES		±

WEIGHT

ANSI Y14.5M–1982 APPLIES

1LS2-C12 PAGE 1 OF 1
M
DRAWING NUMBER 6
ISSUE
REPLACES
RELEASE NO. PR-20116
CHECK
REVISIONS
A C073483 LJF 21 OCT 92
B CO 77031 JDB 17 DEC 93
C C083126 JAK 6 JUN 96
D C084204 JAK 2 APR 97
E C095176 GJW 20 MAY 99
CHECK
12 JUN 92
SAV
CHECK
12 JUN 92
DRAWN LJF
FORMTEK

OCEAN CHIPS
Океан Электроники
Поставка электронных компонентов

Компания «Океан Электроники» предлагает заключение долгосрочных отношений при поставках импортных электронных компонентов на взаимовыгодных условиях!

Наши преимущества:

- Поставка оригинальных импортных электронных компонентов напрямую с производств Америки, Европы и Азии, а так же с крупнейших складов мира;
- Широкая линейка поставок активных и пассивных импортных электронных компонентов (более 30 млн. наименований);
- Поставка сложных, дефицитных, либо снятых с производства позиций;
- Оперативные сроки поставки под заказ (от 5 рабочих дней);
- Экспресс доставка в любую точку России;
- Помощь Конструкторского Отдела и консультации квалифицированных инженеров;
- Техническая поддержка проекта, помощь в подборе аналогов, поставка прототипов;
- Поставка электронных компонентов под контролем ВП;
- Система менеджмента качества сертифицирована по Международному стандарту ISO 9001;
- При необходимости вся продукция военного и аэрокосмического назначения проходит испытания и сертификацию в лаборатории (по согласованию с заказчиком);
- Поставка специализированных компонентов военного и аэрокосмического уровня качества (Xilinx, Altera, Analog Devices, Intersil, Interpoint, Microsemi, Actel, Aeroflex, Peregrine, VPT, Syfer, Eurofarad, Texas Instruments, MS Kennedy, Miteq, Cobham, E2V, MA-COM, Hittite, Mini-Circuits, General Dynamics и др.);

Компания «Океан Электроники» является официальным дистрибьютором и эксклюзивным представителем в России одного из крупнейших производителей разъемов военного и аэрокосмического назначения **«JONHON»**, а так же официальным дистрибьютором и эксклюзивным представителем в России производителя высокотехнологичных и надежных решений для передачи СВЧ сигналов **«FORSTAR»**.

AVIC JONHON

«JONHON» (основан в 1970 г.)

Разъемы специального, военного и аэрокосмического назначения:

(Применяются в военной, авиационной, аэрокосмической, морской, железнодорожной, горно- и нефтедобывающей отраслях промышленности)

«FORSTAR» (основан в 1998 г.)

ВЧ соединители, коаксиальные кабели, кабельные сборки и микроволновые компоненты:

(Применяются в телекоммуникациях гражданского и специального назначения, в средствах связи, РЛС, а так же военной, авиационной и аэрокосмической отраслях промышленности).

FORSTAR®

Телефон: 8 (812) 309-75-97 (многоканальный)
Факс: 8 (812) 320-03-32
Электронная почта: ocean@oceanchips.ru
Web: http://oceanchips.ru/
Адрес: 198099, г. Санкт-Петербург, ул. Калинина, д. 2, корп. 4, лит. А