THIS DRAWING IS UNPUBLISHED RELEASED FOR PUBLICATION – ,2017.
© COPYRIGHT – 2017 by TE Connectivity Germany GmbH ALL RIGHTS RESERVED.

REVISIONS

P	LTR	DESCRIPTION	DATE	DWN	APVD
	A1	NEW RELEASE	09MAR2017	GCM	MSZ

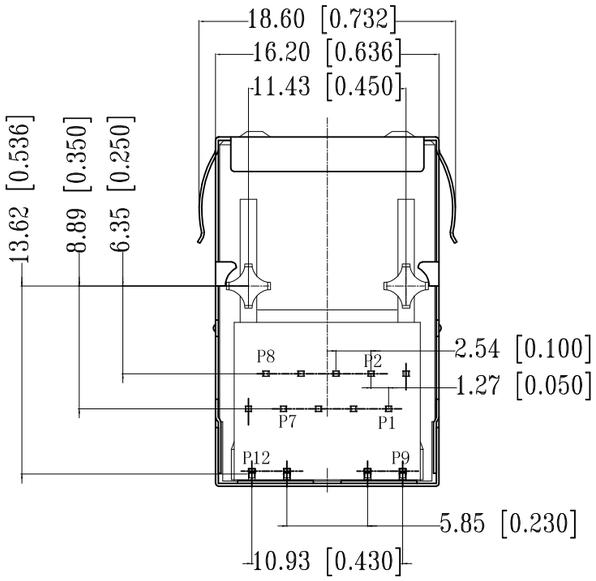

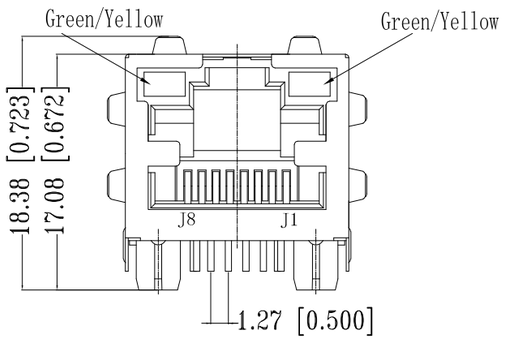

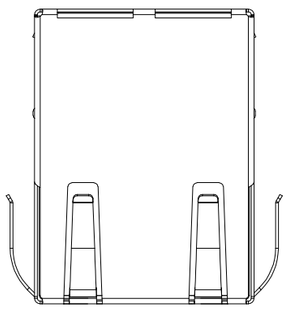

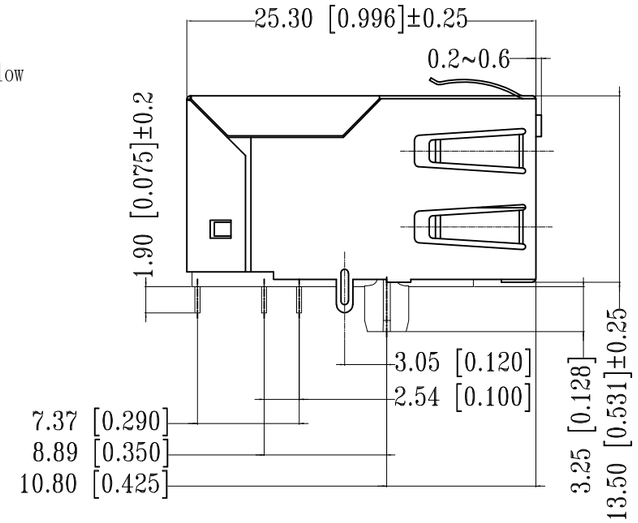

1. CONNECTOR MATERIAL:
   HOUSING: LCP BLACK UL94 V-0
   INSERT: LCP BLACK UL94 V-0
   SHIELD: BRASS
   SHIELD PLATING: NICKEL
   CONTACT: COPPER ALLOY
   CONTACT PLATING: SELECTIVE GOLD, MIN. 0.76µm (30µinch) IN CONTACT AREA OVER MIN. 1.27µm (50µinch) NICKEL
   SOLDER PIN PLATING: 3.05µm (120µinch) TIN OVER 1.02µm (40µinch) NICKEL OVER ALL
   SHIELDING PIN PLATING: NICKEL
2. PIN NOT ELECTRICALLY CONNECTED MAYBE OMITTED SEE ELECTRICAL CIRCUIT DIAGRAM FOR OMITTED PINS
3. RJ45 CAVITIES CONFORM TO FCC RULES AND REGULATION PART 68
4. THE PART IS RECOMMENDED FOR REFLOW SOLDERING PROCESS PEAK SOLDERING: TEMPERATURE MAX. +260° C, MAX. 10s
5. OPERATING TEMPERATURE: T= -40° C TO +85° C
6. STORAGE TEMPERATURE: T= -40° C TO +85° C
7. UNLESS OTHERWISE SPECIFIED, SEE TABLE FOR ALL DIMENSIONS TOLERANCES
8. JACK CONFIGURATION: 1 x 1
   TAB DIRECTION: UP
9. PACKAGING: REEL (T+R) ACCORDING TO PACKAGING SPECIFICATION 107-18116

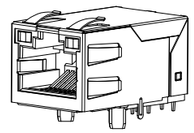

1:1

7

TABLE OF TOLERANCE (mm)

RANGE	TOLERANCE
0–10	±0.15
>10–40	±0.25
>40–70	±0.30
>70	±0.40

THIS DRAWING IS A CONTROLLED DOCUMENT.

DIMENSIONS: mm [INCHES]

TOLERANCES UNLESS OTHERWISE SPECIFIED:
0 PLC ± –
1 PLC ± –
2 PLC ± –
3 PLC ± –
4 PLC ± –
ANGLES ± –
7

MATERIAL 1

FINISH 1

DWN GANESH C M 27AUG2016
CHK FRANZ MUELLER 27AUG2016
APVD MARTIN SZELAG 27AUG2016
PRODUCT SPEC 108-94552
APPLICATION SPEC 114-94447
WEIGHT 0

TE Connectivity

NAME RJ45 JACK INT.MAG. 10/100 LED 1x1 INV.
–
–

SIZE	CAGE CODE	DRAWING NO	RESTRICTED TO
A3	00779	C-2301994-8	—

CUSTOMER DRAWING SCALE 3:1 SHEET 1 OF 3 REV A1

THIS DRAWING IS UNPUBLISHED RELEASED FOR PUBLICATION – ,2017.
© COPYRIGHT – 2017 by TE Connectivity Germany GmbH ALL RIGHTS RESERVED.

REVISIONS

P	LTR	DESCRIPTION	DATE	DWN	APVD
	–	SEE SHEET 1	–	–	–

SUGGESTED PCB LAYOUT

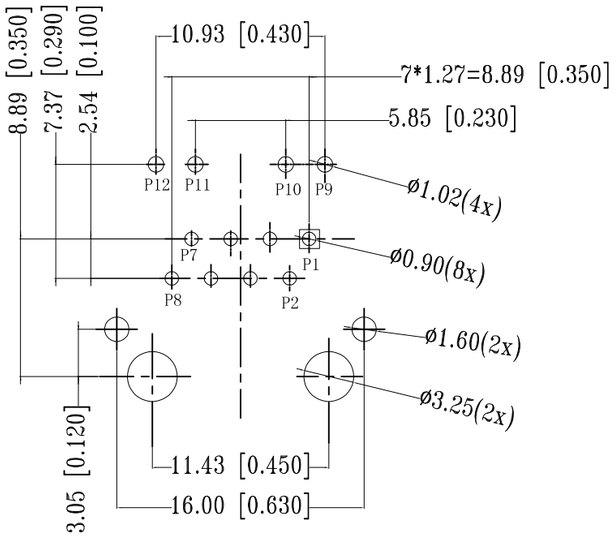

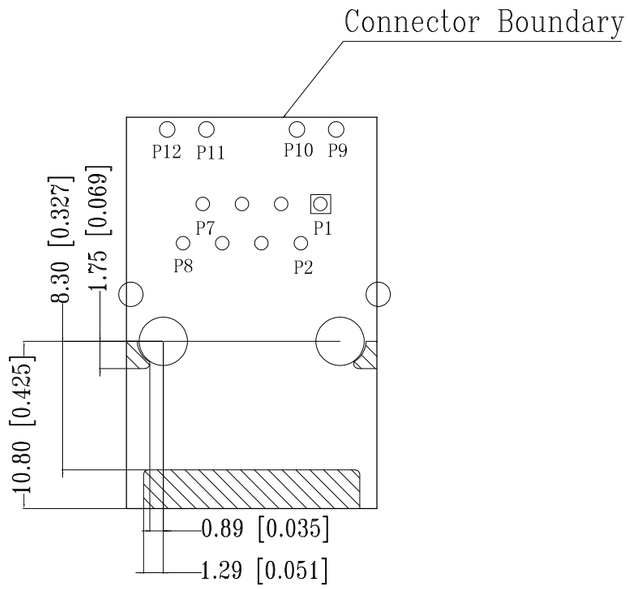

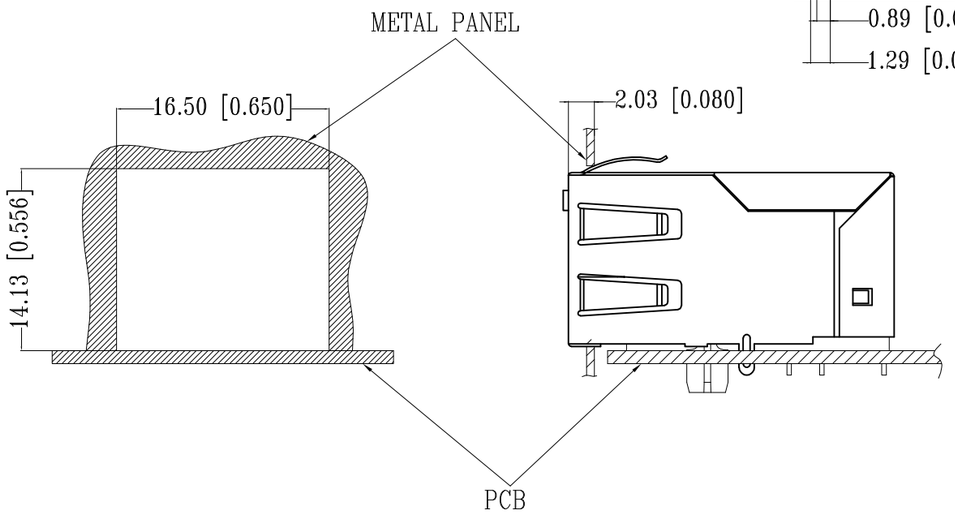

UNIT: mm / inch
TOLERANCES: ±0.10 / 0.004

THIS DRAWING IS A CONTROLLED DOCUMENT.

DIMENSIONS: mm [INCHES]

TOLERANCES UNLESS OTHERWISE SPECIFIED:
0 PLC ± –
1 PLC ± –
2 PLC ± –
3 PLC ± –
4 PLC ± –
ANGLES ± –
7

MATERIAL 1
FINISH 1

DWN	GANESH C M	27AUG2016
CHK	FRANZ MUELLER	27AUG2016
APVD	MARTIN SZELAG	27AUG2016
PRODUCT SPEC	108-94552	
APPLICATION SPEC	114-94447	
WEIGHT	0	

TE Connectivity

NAME: RJ45 JACK INT.MAG. 10/100 LED 1x1 INV.

SIZE	CAGE CODE	DRAWING NO	RESTRICTED TO
A3	00779	C-2301994-8	–

CUSTOMER DRAWING | SCALE 3:1 | SHEET 2 OF 3 | REV A1

THIS DRAWING IS UNPUBLISHED. RELEASED FOR PUBLICATION – ,2017.
© COPYRIGHT – 2017 by TE Connectivity Germany GmbH ALL RIGHTS RESERVED.

REVISIONS

P	LTR	DESCRIPTION	DATE	DWN	APVD
	–	SEE SHEET 1	–	–	–

ELECTRICAL CIRCUIT DIAGRAM

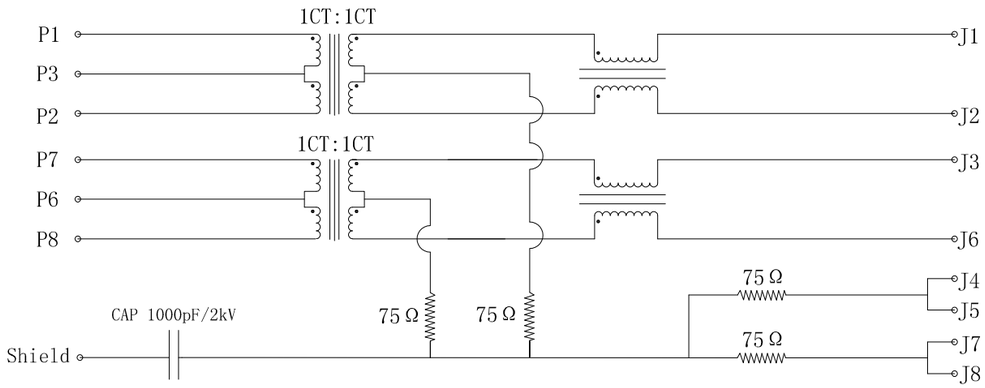

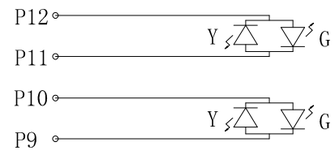

Pin	Yellow	Green	Pin	Yellow	Green
P12	–	+	P10	–	+
P11	+	–	P9	+	–

1.0 Turn Ratio @100kHz: (P1~P2):(J1~J2) = 1:1±2%
(P7~P8):(J3~J6) = 1:1±2%

2.0 Primary Inductance: 350µH MIN. @100kHz, 0.1V 8mA DC BIAS

3.0 DC Resistance: 1.2 OHMS MAX.

4.0 Insertion Loss: 1–100MHz –1.2dB MAX.

5.0 Return Loss: 1–30MHz –16dB MIN.
30–60MHz –12dB MIN.
60–80MHz –10dB MIN.

6.0 CROSS TALK: 1–100MHz –30dB MIN.

7.0 COMMON TO COMMON MODE ATTENUATION: 1–100MHz –30dB MIN.

8.0 Isolation: PHY Side to Line Side : 2250VDC

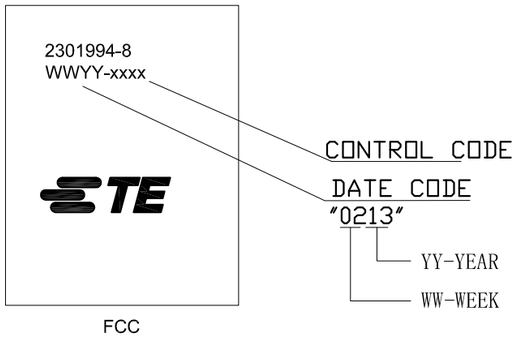

THIS DRAWING IS A CONTROLLED DOCUMENT.

DIMENSIONS: mm [INCHES]

TOLERANCES UNLESS OTHERWISE SPECIFIED:
0 PLC ± –
1 PLC ± –
2 PLC ± –
3 PLC ± –
4 PLC ± –
ANGLES ± –

MATERIAL 1

FINISH 1

DWN	GANESH C M	27AUG2016
CHK	FRANZ MUELLER	27AUG2016
APVD	MARTIN SZELAG	27AUG2016
PRODUCT SPEC	108–94552	
APPLICATION SPEC	114–94447	
WEIGHT	0	

CUSTOMER DRAWING

TE Connectivity

NAME: RJ45 JACK INT.MAG. 10/100 LED 1x1 INV.

SIZE	CAGE CODE	DRAWING NO	RESTRICTED TO
A3	00779	C–2301994–8	–

SCALE 3:1 SHEET 3 OF 3 REV A1

OCEAN CHIPS
Океан Электроники
Поставка электронных компонентов

Компания «Океан Электроники» предлагает заключение долгосрочных отношений при поставках импортных электронных компонентов на взаимовыгодных условиях!

Наши преимущества:

- Поставка оригинальных импортных электронных компонентов напрямую с производств Америки, Европы и Азии, а так же с крупнейших складов мира;
- Широкая линейка поставок активных и пассивных импортных электронных компонентов (более 30 млн. наименований);
- Поставка сложных, дефицитных, либо снятых с производства позиций;
- Оперативные сроки поставки под заказ (от 5 рабочих дней);
- Экспресс доставка в любую точку России;
- Помощь Конструкторского Отдела и консультации квалифицированных инженеров;
- Техническая поддержка проекта, помощь в подборе аналогов, поставка прототипов;
- Поставка электронных компонентов под контролем ВП;
- Система менеджмента качества сертифицирована по Международному стандарту ISO 9001;
- При необходимости вся продукция военного и аэрокосмического назначения проходит испытания и сертификацию в лаборатории (по согласованию с заказчиком);
- Поставка специализированных компонентов военного и аэрокосмического уровня качества (Xilinx, Altera, Analog Devices, Intersil, Interpoint, Microsemi, Actel, Aeroflex, Peregrine, VPT, Syfer, Eurofarad, Texas Instruments, MS Kennedy, Miteq, Cobham, E2V, MA-COM, Hittite, Mini-Circuits, General Dynamics и др.);

Компания «Океан Электроники» является официальным дистрибьютором и эксклюзивным представителем в России одного из крупнейших производителей разъемов военного и аэрокосмического назначения **«JONHON»**, а так же официальным дистрибьютором и эксклюзивным представителем в России производителя высокотехнологичных и надежных решений для передачи СВЧ сигналов **«FORSTAR»**.

AVIC JONHON

«JONHON» (основан в 1970 г.)

Разъемы специального, военного и аэрокосмического назначения:

(Применяются в военной, авиационной, аэрокосмической, морской, железнодорожной, горно- и нефтедобывающей отраслях промышленности)

«FORSTAR» (основан в 1998 г.)

ВЧ соединители, коаксиальные кабели, кабельные сборки и микроволновые компоненты:

(Применяются в телекоммуникациях гражданского и специального назначения, в средствах связи, РЛС, а так же военной, авиационной и аэрокосмической отраслях промышленности).

FORSTAR®

Телефон: 8 (812) 309-75-97 (многоканальный)
Факс: 8 (812) 320-03-32
Электронная почта: ocean@oceanchips.ru
Web: http://oceanchips.ru/
Адрес: 198099, г. Санкт-Петербург, ул. Калинина, д. 2, корп. 4, лит. А