THIS DRAWING IS UNPUBLISHED. RELEASED FOR PUBLICATION -,- .
© COPYRIGHT - BY TYCO ELECTRONICS CORPORATION. ALL RIGHTS RESERVED.

LOC	DIST
AD	00

REVISIONS

P	LTR	DESCRIPTION	DATE	DWN	APVD
	M	ECO-07-012860	24JUL2007	RB	MM
	M1	REVISED PER ECO-10-002990	19DEC09	KK	HMR

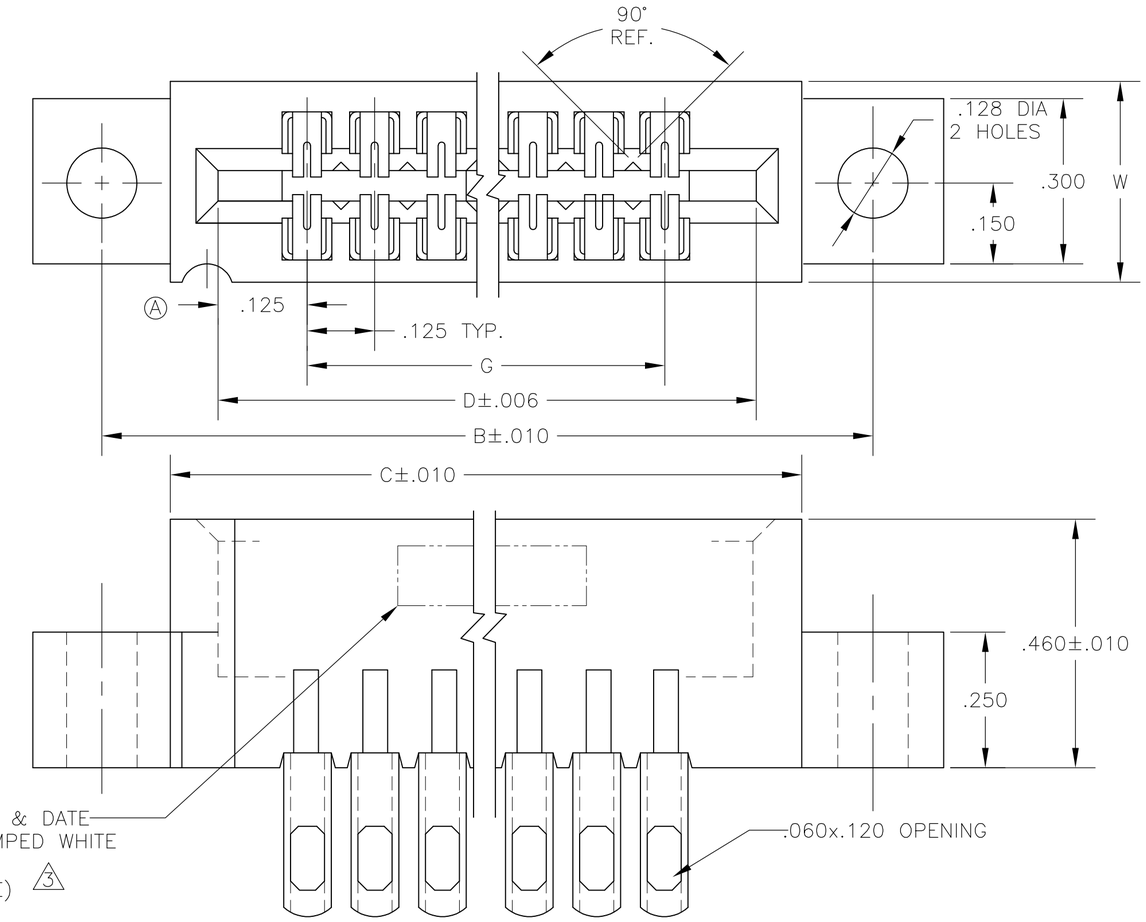

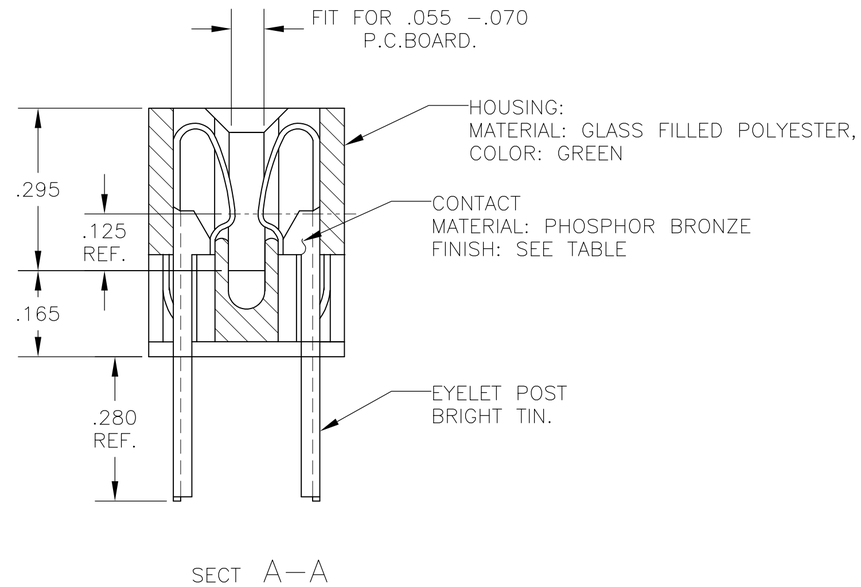

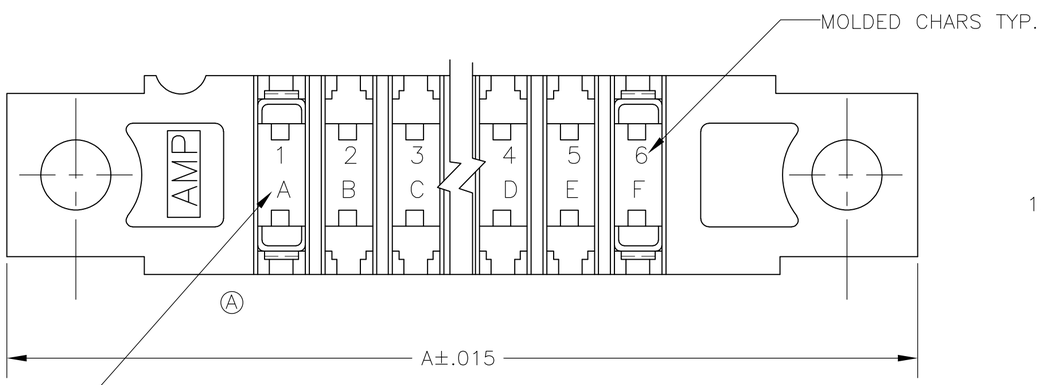

1. SLEEVING MAY BE REQUIRED ON ALTERNATE CONTACTS,

530664

THIS DRAWING IS A CONTROLLED DOCUMENT.		DWN RUMBLE 04APR75	Tyco Electronics — Tyco Electronics Corporation, Harrisburg, Pa 17105-3608
DIMENSIONS: INCHES	TOLERANCES UNLESS OTHERWISE SPECIFIED: 0 PLC ± - ; 1 PLC ± - ; 2 PLC ± - ; 3 PLC ± - ; 4 PLC ± - ; ANGLES ± -	CHK RUMBLE 04APR75	NAME: HOUSING ASS'Y LOW PROFILE EDGE CONNECTOR, WITHSOLDER EYELET .125 CENTERS.
		APVD R.SHOUMER 04APR75	
		PRODUCT SPEC —	
		APPLICATION SPEC —	SIZE A2 · CAGE CODE 00779 · DRAWING NO C-530664 · RESTRICTED TO —
MATERIAL —	FINISH —	WEIGHT —	
		CUSTOMER DRAWING	SCALE 5:1 · SHEET 1 OF 2 · REV M1

THIS DRAWING IS UNPUBLISHED. RELEASED FOR PUBLICATION -,- .
© COPYRIGHT - BY TYCO ELECTRONICS CORPORATION. ALL RIGHTS RESERVED.

LOC	DIST
AD	00

REVISIONS

P	LTR	DESCRIPTION	DATE	DWN	APVD
	—	SEE SHEET 1	–	—	—

NOTES:

1. .000015 MIN GOLD OVER.00005 MIN. NICKEL IN CONTACT AREA.
2. .000030 MIN GOLD OVER.00005 MIN. NICKEL IN CONTACT AREA.
3. ALL PARTS ASSEMBLED IN MEXICO MUST BE STAMPED "ASSY IN MEXICO" THE WORD "MEXICO" CAN BE SUBSTITUTED ONLY WHERE PART SIZE PROHIBITS STAMPING "ASSY IN MEXICO" INK ISSTAMP COLOR WHITE OR HOT STAMP (NO WHITE TAPE) 115-9009, APPROX, WHERE SHOWN, SIDE OPTIONAL,
4. MATTE TIN PLATED CONTACT TAILS.
5. OBSOLETE PARTS: OBSOLETE CIS STREAMLINING PER D.RENAUD/D.SINISI

530664

4 5 OBSOLETE	~~8-530664-2~~	6.125	.437	6.375	6.535	6.795	7.055	50	–
4 5 OBSOLETE	~~8-530664-0~~	4.875	437	5.125	5.285	5.545	5.805	40	–
4 5 OBSOLETE	~~7-530664-6~~	3.375	.437	3.625	3.785	4.045	4.305	28	–
4 5 OBSOLETE	~~7-530664-5~~	2.625	.437	2.875	3.035	3.295	3.555	22	–
4	7-530664-3	1.750	437	2.000	2.160	2.420	2.680	15	–
OBSOLETE	~~3-530664-2~~	6.125	.437	6.375	6.535	6.795	7.055	50	~~1-530664-2~~
OBSOLETE	~~3-530664-1~~	5.250	.437	5.500	5.660	5.920	6.180	43	~~1-530664-1~~
OBSOLETE	~~3-530664-0~~	4.875	437	5.125	5.285	5.545	5.805	40	~~1-530664-0~~
OBSOLETE	~~2-530664-9~~	4.375	.370	4.625	4.785	5.045	5.305	36	~~530664-9~~
OBSOLETE	~~2-530664-8~~	3.750	↑	4.000	4.160	4.420	4.680	31	~~530664-8~~
OBSOLETE	~~2-530664-7~~	3.625		3.875	4.035	4.295	4.555	30	~~530664-7~~
OBSOLETE	5 ~~2-530664-6~~	3.375		3.625	3.785	4.045	4.305	28	~~530664-6~~
OBSOLETE	~~2-530664-5~~	2.625		2.875	3.035	3.295	3.555	22	~~530664-5~~
OBSOLETE	~~2-530664-4~~	2.125		2.375	2.535	2.795	3.055	18	~~530664-4~~
OBSOLETE	2-530664-3	1.750		2.000	2.160	2.420	2.680	15	~~530664-3~~
OBSOLETE	~~2-530664-2~~	~~1.125~~	↓	~~1.375~~	~~1.535~~	~~1.795~~	~~2.055~~	~~10~~	~~530664-2~~
OBSOLETE	~~2-530664-1~~	6.25	.370	8.75	1.035	1.295	1.555	6	~~530664-1~~
	PART NO. 2	G	W	D	C	B	A	NO.POS	PART NO. 1

THIS DRAWING IS A CONTROLLED DOCUMENT.

DIMENSIONS: INCHES

TOLERANCES UNLESS OTHERWISE SPECIFIED:
0 PLC ± –
1 PLC ± –
2 PLC ± –
3 PLC ± –
4 PLC ± –
ANGLES ± –

MATERIAL –

FINISH –

DWN RUMBLE 04APR75
CHK RUMBLE 04APR75
APVD – —
PRODUCT SPEC —
APPLICATION SPEC —
WEIGHT —

CUSTOMER DRAWING

Tyco Electronics
Tyco Electronics Corporation
Harrisburg, Pa 17105-3608

NAME
HOUSING ASS'Y LOW PROFILE
EDGE CONNECTOR, WITHSOLDER
EYELET .125 CENTERS.

SIZE	CAGE CODE	DRAWING NO	RESTRICTED TO
A2	00779	C-530664	—

SCALE	SHEET	REV
1:1	2 OF 2	M1

OCEAN CHIPS
Океан Электроники
Поставка электронных компонентов

Компания «Океан Электроники» предлагает заключение долгосрочных отношений при поставках импортных электронных компонентов на взаимовыгодных условиях!

Наши преимущества:

- Поставка оригинальных импортных электронных компонентов напрямую с производств Америки, Европы и Азии, а так же с крупнейших складов мира;
- Широкая линейка поставок активных и пассивных импортных электронных компонентов (более 30 млн. наименований);
- Поставка сложных, дефицитных, либо снятых с производства позиций;
- Оперативные сроки поставки под заказ (от 5 рабочих дней);
- Экспресс доставка в любую точку России;
- Помощь Конструкторского Отдела и консультации квалифицированных инженеров;
- Техническая поддержка проекта, помощь в подборе аналогов, поставка прототипов;
- Поставка электронных компонентов под контролем ВП;
- Система менеджмента качества сертифицирована по Международному стандарту ISO 9001;
- При необходимости вся продукция военного и аэрокосмического назначения проходит испытания и сертификацию в лаборатории (по согласованию с заказчиком);
- Поставка специализированных компонентов военного и аэрокосмического уровня качества (Xilinx, Altera, Analog Devices, Intersil, Interpoint, Microsemi, Actel, Aeroflex, Peregrine, VPT, Syfer, Eurofarad, Texas Instruments, MS Kennedy, Miteq, Cobham, E2V, MA-COM, Hittite, Mini-Circuits, General Dynamics и др.);

Компания «Океан Электроники» является официальным дистрибьютором и эксклюзивным представителем в России одного из крупнейших производителей разъемов военного и аэрокосмического назначения **«JONHON»**, а так же официальным дистрибьютором и эксклюзивным представителем в России производителя высокотехнологичных и надежных решений для передачи СВЧ сигналов **«FORSTAR»**.

AVIC JONHON

«JONHON» (основан в 1970 г.)

Разъемы специального, военного и аэрокосмического назначения:

(Применяются в военной, авиационной, аэрокосмической, морской, железнодорожной, горно- и нефтедобывающей отраслях промышленности)

«FORSTAR» (основан в 1998 г.)

ВЧ соединители, коаксиальные кабели, кабельные сборки и микроволновые компоненты:

(Применяются в телекоммуникациях гражданского и специального назначения, в средствах связи, РЛС, а так же военной, авиационной и аэрокосмической отраслях промышленности).

FORSTAR®

Телефон: 8 (812) 309-75-97 (многоканальный)
Факс: 8 (812) 320-03-32
Электронная почта: ocean@oceanchips.ru
Web: http://oceanchips.ru/
Адрес: 198099, г. Санкт-Петербург, ул. Калинина, д. 2, корп. 4, лит. А